Diligència de Secretaria:
Aprovat per Acord de la Junta de Govern Local, de 2.10.2025
2025.10.16 13:32:29 +02'00'

PROJECTE EXECUTIU DEL DIPÒSIT DE CLORACIÓ DEL POU NOGUERETES

Municipi	PALAU-SOLITÀ I PLEGAMANS
Document	**PROJECTE EXECUTIU**
Data	DESEMBRE 2024

Ajuntament de
Palau-solità i Plegamans

ÍNDEX PROJECTE

- **MEMÒRIA**
- **PRESSUPOST**
- **PLÀNOLS**
- **ESTUDI BÀSIC DE SEGURETAT I SALUT**
- **PLEC DE CONDICIONS**
- **ANNEXES A LA MEMÒRIA**
    - **CRONOGRAMA**
    - **DEFINICIÓ DE MATERIALS**
    - **ANALÍTIQUES**
    - **SERVEIS EXISTENTS**
    - **ESTUDI DE GESTIÓ DELS RESIDUS DE LA CONSTRUCCIÓ**
    - **ESTUDI D'ASPECTES AMBIENTALS PARTICULARS DEL PROJECTE**

MEMÒRIA

MEMÒRIA

ÍNDEX

1 INTRODUCCIÓ 2
2 DESCRIPCIÓ DE LA SITUACIÓ ACTUAL DE L'ABASTAMENT 3
3 ANTECEDENTS. CONCESSIÓ D'AIGÜES DEL MUNICIPI I SECRETARIA DE SALUT PÚBLICA ... 7
4 DESCRIPCIÓ DE L'ACTUACIÓ PROPOSADA 11
5 TERMINI D'EXECUCIÓ 13
6 TITULARITAT 13
7 PRESSUPOST 13

1 INTRODUCCIÓ

En data 11 d'octubre de 2022, va sorgir una nova línia de subvencions adreçades als ens locals per a l'execució d'abastaments en alta per part de l'Agència Catalana de l'Aigua.

Segons aquesta resolució, podien ser objecte de subvenció les actuacions orientades a resoldre problemes associats a la qualitat de l'aigua. Actuacions que tinguin per objectiu la reducció dels paràmetres microbiològics que superin en l'aigua de consum humà els valors paramètrics de la part A de l'annex I del Reial decret 140/2003, de 7 de febrer, pel qual s'estableixen els criteris sanitaris de la qualitat de l'aigua de consum humà.

En aquest sentit, l'Ajuntament de Palau-Solità i Plegamans, ha promogut la redacció del present projecte per a l'execució d'un sistema de cloració al Pou Nogueretes, com a instal·lació que pertany a la xarxa municipal d'aigua. Aquest pou es preveu coma captació primordial en èpoques de sequera on la resta de captacions no poden assolir la demanda exigida al municipi.

Així doncs, el present document es redacta amb l'objectiu de definir tècnicament, valorar econòmicament i establir les condicions d'execució de les actuacions necessàries per al sistema de cloració del Pou Nogueretes.

2 ANTECEDENTS

L'actuació que contempla aquest document es situa al municipi de Palau-Solità i Plegamans, ubicat a la comarca del Vallès Occidental. Palau té actualment una població de 15.125 habitants (dades 2023 Idescat). Per abastar aquest municipicalen uns 1.293.000 m3 anualment (3545 m3/dia, dades 2019), dels quals, el major percentatgees destina a l'ús domèstic i la resta a altres usos diferents.



A data de 12 desembre del 2022 es va realitzar un document amb l'objectiu de donar resposta a una reclamació d'informació per part de la Secretaria de Salut Pública, per poder emetre l'informe sanitari corresponent, del expedient de l'Agència Catalana del Aigua de la sol·licitud de concessiód'aigües del municipi de Palau-solitá i Plegamans.

Document amb número de referència ACA: ACA_2019_EXP_ACA002ACON_00000049.

Palau-solitá i Plegamans, va sol·licitar concessió per extracció d'aigua de dues captacions. En el requadre següent les captacions que se'ls hi ha sol·licitat la concessió d'extracció d'aigua a l'Agència Catalana del Aigua:

Topònim	Codi BDH	X UTM	Y UTM
Pou Nogueretes	08107-0071	432736	4606300
Pou Can Boada Vell	08156-0025	431150	4601918

Figura 1. Taula de les captacions sol·licitades de concessió d'aigües

La proposta de concessió d'extracció de cabals per part del ACA en el document del 18/02/2020 es valorava en:

"La zona de "Can Falguera – Els Turons" tenia censats 1.630 habitants al gener de 2020. Adoptant aquest valor i una dotació de 100 m3/hab/a (uns 275 L/pers/d, en alta), les necessitats teòriques d'abastament serien de l'ordre de 450 m3/d, tot i que possiblement en períodes pre-estivals sigui realment superior. Si s'adopta un límit de 60 dies d'ús a l'any, llavors el màxim anual quedaria fixat en 27.000 m3/a, tot i que resulta evident que aquest càlcul es merament hipotètic i que no està sustentat en cap dada per part del sol·licitant."

El pou Nogueretes esta ubicat al terme municipal de Lliça de d'Amunt, està situat a cota 155 m.s.n.m, a les coordenades UTM x= 432736, y= 4606300. Es tracta d'un pou excavat, amb una profunditat de 21.5 m. La canonada de sortida cap a la xarxa és de polietilè de 90 mm de diàmetre.



Figura 2. Exterior de la captació Pou Nogueretes

La captació esta protegida per una tanca perimetral de seguretat, tancada amb cadenat. El registre d'accés a la bomba és de tipus petri, i esta tancada amb un altre cadenat.

La captació, està dotada d'un equip d'impulsió, comptador, equip de desinfecció mitjançant hipoclorit, SITT (sistema informàtic de telecontrol i telecomandament) i es disposa d'una caseta on es localitza el quadre elèctric corresponent. La caseta, de planta rectangular i construïda de formigó, disposa de rètol de l'entitat gestora i està tancada amb clau.

Es disposa de la monitorització en continu del cabal, mitjançant el comptador, de la pressió, a través del transductor de pressió. També es disposa d'una sonda de mesura del nivell piezomètric de l'aigua del aqüífer en continu, totes aquestes dades es monitoritzen i s'enregistren en el sistema de telecomandament i gestió del grup CASSA. A més a més, de la possibilitat d'incorporar alarmes de la gestió dels equips.

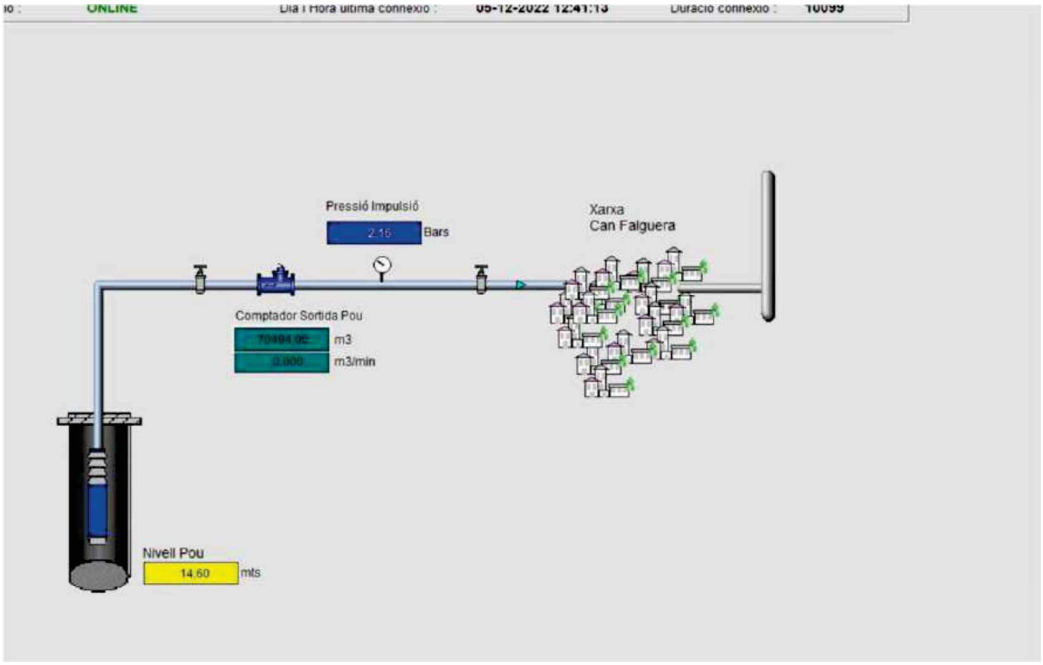

Figura 3. Esquema del telecontrol del Pou Nogueretes

La instal·lació de desinfecció que es va proposar inicialment funcionava efectuant una cloració en línia amb hipoclorit sòdic al 15% abans de la distribució. L'addició d'hipoclorit és feia automàtica, mitjançant una bomba dosificadora d'injecció en línia directe a la canonada de sortida de la bomba del pou.



Figura 4. Imatge del punt d'injecció en línia a la canonada de sortida del pou

La bomba del pou es governa per un variador de freqüència, que permet subministrara la xarxa d'abastament aigua a pressió constant, independentment del consum de demanda, sempre a raó del cabal capaç d'extreure la bomba.

La previsió del funcionament del pou Nogueretes, es preveu en l'escenari de ús de la captació per a situacions de contingència, per la qual cosa es sol·licita un volum igual al màxim que se'n podria extreure en cas d'escassetat a la xarxa regional d'ATL, seria 27.000m3/any. Per tal de subministrar aigua de boca a la urbanització de "Can Falguera", en situacions doncs extraordinàries.

3 OBJECTE DE L'ACTUACIÓ

L'objectiu general és definir les obres necessàries per adequar les instal·lacions del pou Nogueretes per al seu funcionament sempre que sigui necessari fer-ne ús d'aquesta captació actualment aturada.

La proposta d'adequació es centra bàsicament en dos punts. El primer, previst des de temps enrere, centrat en la instal·lació d'un dipòsit per poder fer la dosificació d'hipoclorit i garantir el temps de contacte mínim establert.
El segon arrel de les darreres analítiques amb l'aparició de nitrats, per tal reduir aquest paràmetre i situar-lo per sota dels valors que indica l'autoritat sanitària en matèria d'aigua potable.

El tractament actual de desinfecció per a usos de situacions de contingència no és validat per la secretària de Salut pública. És per aquest motiu que es proposa una nova línia de tractament d'aigua mitjançant l'addicció d'hipoclorit que doni compliment als requisits per part de la secretaria de Salut, que són que l'aigua de la captació es tracti en un dipòsit (garantint mínim 30 minuts de contacte, renovació de l'aigua inferior a 48h, terbolesa <1.

Es pretén subministrar a quatre carrers propers al pou, amb 104 abonats, uns 312 habitants amb un consum total de 60m3/dia.



Figura 5. Zona a subministrar des de el Pou Nogueretes.

4 DESCRIPCIÓ DE LA SITUACIÓ ACTUAL DE L'ABASTAMENT

L'abastament d'aigua potable al municipi de Palau-Solità i Plegamans es composa d'una única zona, d'una qualitat d'aigua igual en tots els seus punts. Aquesta zona de subministrament consta al SINAC, i té la següent denominació i codi:

Denominació: ZS ATL MIXTA (VALLÈS OCCIDENTAL/VALLÈS ORIENTAL)

Codi de zona: 2803001440150

El municipi de Palau-Solità i Plegamans disposa, com a recurs, de l'aportació d'Aigües del Ter-Llobregat, ATL a partir d'ara. Consta de dos punts principals de compra, per una banda, des dels dipòsits Can Falguera, propietat d'ATL, i per altra banda, existeix l'anomenada presa directa de L'Escorxador.

Des dels dipòsits de Can Falguera d'ATL s'abasta la urbanització de Can Falguera (mitjançant un grup de pressió situat als mateixos dipòsits) i, per una canonada general, per gravetat, es subministra als barris Serracanta i Els Turons, posteriorment als barris La Pineda i Sant Roc i més endavant a El Castell i al centre del municipi. A continuació, la canonada principal abasta els polígons industrials de Can Cortés i de Riera de Caldes. Tots aquests barris i àrees es troben situats a l'est de la riera de Caldes.

Respecte a l'àrea que s'abasta des de la presa directa d'ATL de l'Escorxador, es subministra aigua a tota la zona de l'escorxador, barri de La Sagrera i s'omple el dipòsit municipal de Can Riera (dipòsit de capçalera de la zona de subministrament). El dipòsit de Can Riera disposa, des de l'abril del 2019, d'un nou sistema d'ompliment que consta d'un nou telecontrol i una vàlvula motoritzada (a la zona de l'escorxador); d'aquesta manera s'ha millorat la renovació de l'aigua del dipòsit al augmentar el cabal del mateix. Mitjançant aquest nou sistema, un cop s'omple el dipòsit de Can Riera, es tanca la vàlvula motoritzada i tota l'àrea (l'escorxador, barri de La Sagrera) s'alimenta des del mateix dipòsit.

Cal destacar que també es subministra aigua al municipi de Sentmenat (venta en alta a Sorea) mitjançant bombes de sortida del dipòsit de Can Riera cap a la urbanització Can Riera – Els Pins que, a la vegada, alimenta la zona de Can Fargas del municipi de Sentmenat. Existeix una segona venta en alta a Sentmenat, mitjançant canonada de fibrociment de 200 mm de diàmetre que discorre per la carretera de Sentmenat, però aquesta venta només es realitza en casos excepcionals.

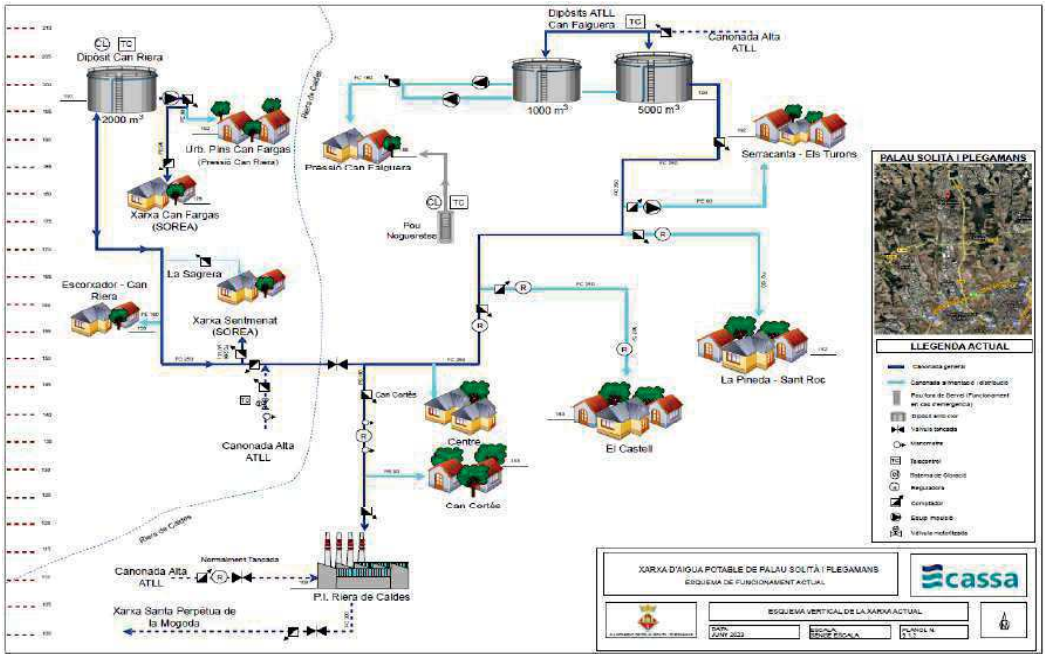

Figura 6. Esquema vertical de la xarxa d'aigua potable de Palau-solità i Plegamans.

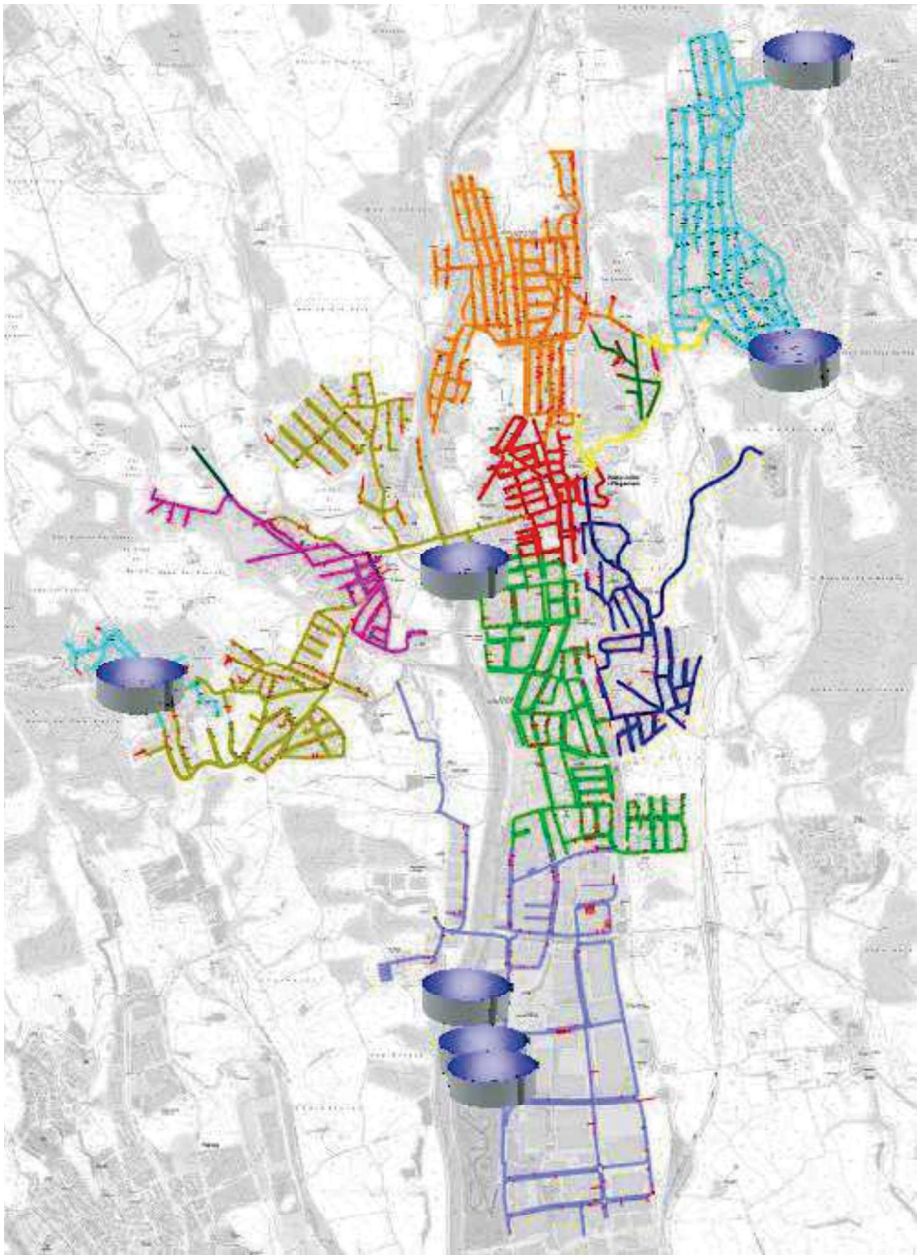

Figura 7. Xarxa d'aigua potable de Palau-solità i Plegamans.

5 DESCRIPCIÓ DE L'ACTUACIÓ PROPOSADA

Instal·lació de dipòsit

Amb l'objectiu de millorar el sistema de desinfecció del Pou Nogueteres es proposa modificar el sistema de de cloració existent.

L'actuació consistirà en aprofitar el sistema de captació actual fent-lo treballar, únicament com a sistema d'aspiració bé per portar l'aigua a un nou dipòsit que es vol instal·lar.

La instal·lació d'un dipòsit de 10 m3 de capacitat permetrà amb la incorporació d'un autoanalitzador, dos bombes dosificadores i una recirculadora, el tractament de l'aigua amb hipoclorit i la reducció de la concentració de les substàncies que superin els paràmetres dels annexos del RD 3/2023.

Amb l'objectiu de portar l'aigua tractada cap al sistema d'abastament, es situarà un nou grup de pressió i per aquest motiu caldrà refer la instal·lació de l'interior de la caseta de control i regulació. El grup de pressió comptarà amb un quadre propi de regulació i control amb variadors de freqüència i un programador per al sistema de d'abastament.

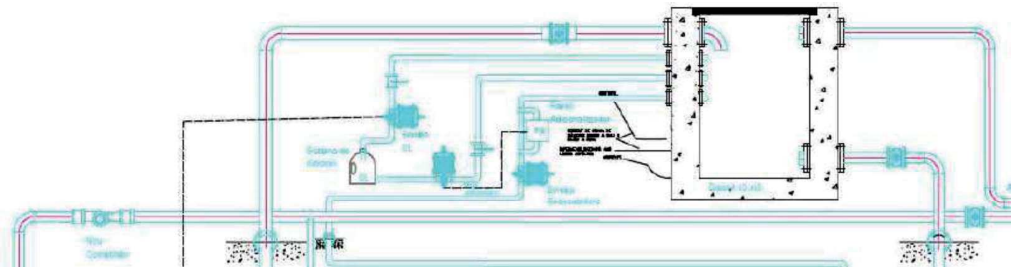

Figura 8. Esquema de modificació del sistema d'abastament i cloració.

L'obra mecànica consistirà de diferents fases:

En primer lloc, les actuacions a realitzar al propi dipòsit prefabricat de 10m3.

1. **Entrada d'aigua del pou.** Execució de perforació a paret de formigó, col·locació de carret passa mur inox316 DN50 amb vàlvula de tall abans de l'entrada del dipòsit i segellat.
2. **Sortida aspiració de les bombes i el desguàs.** Execució de dos perforacions a paret de formigó, col·locació de carret passa mur amb vàlvula de tall a la sortida del dipòsit i segellat.
3. **Sortida sobreeixidor del dipòsit.** Execució de perforació a paret de formigó, col·locació de carret passa mur i tram de tub PE110 PN16 de sobreeixidor.
4. **Entrades dosificació.** Execució de dues perforacions a paret de formigó, col·locació de carret passa mur inox316, segons DN necessari, i posterior segellat.
5. **Entrada retorn autoanalitzador.** Execució de perforació a paret de formigó, col·locació de carret passa mur inox316 segons DN necessari, i posterior segellat.

En segon lloc, les actuacions a realitzar en la caseta existent consisteixen principalment en la perforació del mur de la caseta per travessar amb les següents conduccions.

1. **Entrada del dipòsit**
2. **Sortida del dipòsit**
3. **Dos canonades del sistema de cloració**
4. **Retorn de l'autoanalitzador**

En tercer lloc, la instal·lació i muntatge dels equipaments hidràulics pertinents.

1. **Grup de pressió i accessoris.** Tot el sistema del grup de pressió es localitzarà en la caseta existent.
2. **Sistema de cloració** format per uns sistema de precloració i un de postcloració.
   - **Equips de la precloració:** Funció de clorar l'aigua del dipòsit segons el cabal d'entrada d'aigua de la bassa.
     - Bomba dosificadora Tacmina model CLPW30 amb entrada de polsos. Caudal 1.6lt/h a 10 bar. Alimentació elèctrica a 220V AC 50/60 Hz.
   - **Equips de la postcloració:** Funció de clorar l'aigua del dipòsit segons detecció de l'autoanalitzador i l'aigua de retorn del circuit.
     - Analitzador en continu electroquímic 4-20mA amb sortida de polsos: Sonda Electroquímica, sortides independents de relé per a control de dosificació, sortides de senyal 4-20 mA independents per a cada lectura, sortida de polsos. Control de fallada de mostra mitjançant detecció per inductiu. Panelat amb filtre d'entrada, presa de mostra i bypass de recirculació.
     - Bomba recirculadora centrifuga monocel·lular AISI 304.
     - Bomba dosificadora Tacmina model CLPW30 amb entrada de polsos. Caudal 1.6lt/h a 10 bar. Alimentació elèctrica a 220V AC 50/60 Hz.
   - **Dipòsit dosificador amb cubeta 120L:** Dipòsit compartit pels dos sistemes de cloració.

   El sistema de cloració es trobarà ubicat en la caseta existent. Les dues bombes dosificadores, el dipòsit de clor, l'autoanalitzador, juntament amb la seva bomba recirculadora.

Per últim, la instal·lació i muntatge de les canonades i accessoris d'unió necessaris pel buidatge del dipòsit de 10m3 i els sistema de cloració, junt amb el sobreeixidor del dipòsit, així com, la instal·lació de l'interruptor de nivell i el comptador de DN50 d'arribada d'aigua la dipòsit.

1. **Desaigüe:** tub PEAD PE100 DN 63 mm PN16, 1 colze DN63 45º, 1 colze DN63 90º.
2. **Sobreeixidor:** PEAD PE100 DN 110 mm PN16, 4 colzes DN110 90º
3. **Interruptor de nivell amb quadre elèctric de control:** Per donar senyal a la electrovàlvula d'omplenat del dipòsit.
4. **Comptador:** d'arribada d'aigua al dipòsit.

L'obra elèctrica consistirà en els següents instal·lacions:

1. **Quadre elèctric:** Control de bombes amb variador de freqüència i programador horari.
2. **Presa de corrent** protegida a 230Vac per la bomba recirculadora i autoanalitzador localitzats a l'armari de bombes.
3. **Presa de corrent** protegida a 230Vac per les dues bombes dosificadores localitzades a l'armari de cloració

L'obra civil consistirà de diferents fases:

1. **Depòsit prefabricat de formigó armat:** Dipòsit monobloc d'una sola peça sense juntes, d'una capacitat de 10 m3 amb tapa i tapa de registre. Excavació d'anivellació per a la instal·lació del dipòsit de formigó prefabrica, mesures del dipòsit 2.45 * 2.45 * 2.16 m. Es contempla l'estesa de base de sauló compactat, impermeabilització, drenatge i grava.
2. **Rases:** Confecció de les rases projectades en formigó i terra de diferents amples i fondàries. Les canonades es trobaran protegides per una capa de 10 cm de sauló per sota i 20 cm de sauló per sobre.

Tractament dels nitrats

Actualment la captació del pou Nogueretes presenta uns nivells de nitrats elevats. Aquesta situació fa necessari un sistema que garanteixi que no es superin els límits de 50mg/L establerts al Reial Decret.

- Analítica

Prèviament caldrà fer una **analítica complerta** per conèixer els valors dels paràmetres actuals de la captació per tal d'adaptar els nivells del tractament pressuposat. D'aquesta manera es disposarà d'informació actualitzada i es podrà comparar amb els resultats de partida d'aquest projecte.

- Desnitrificador

El sistema previst per al tractament de nitrats consisteix en instal·lar un equip per a l'eliminació de nitrats completament automàtic controlat electromecànicament per un programador.

En aquest equip, les vàlvules de membrana són les encarregades de dirigir l'aigua cap a un sentit o un altre depenent de la fase en què es trobi el sistema.

Aquest equip activa de manera automàtica el cicle de servei - regeneració. En la pràctica, durant la regeneració, el desnitrificador passa per quatre etapes diferents, controlades per vàlvules de diafragma especials que, mitjançant obertures i tancaments individuals, dirigeixen l'aigua en les direccions més idònies. Un temporitzador o un dispositiu electrònic activarà una petita vàlvula pilot, que fa que les vàlvules de diafragma s'obrin o es tanquin. Si la vàlvula pilot dirigeix l'aigua a la vàlvula de diafragma, com a resultat d'això, aquesta es pressuritza i es tanca. Si no existeix pressió, la vàlvula s'obrirà.

La regeneració es realitza mitjançant el següent sistema:

La regeneració es realitza mitjançant el següent sistema:

- Sistema de sal sòlida format pel dipòsit de sal en polietilè, dotat amb tots els accessoris per a la formació de salmorra (dissoldre, cambra d'aspiració, vàlvula de retenció i vàlvula d'aspiració)

A la següent etapa, d'ompliment de salmorra, està controlada per una vàlvula elèctrica independent, que serà activada per un temporitzador en el moment adequat.

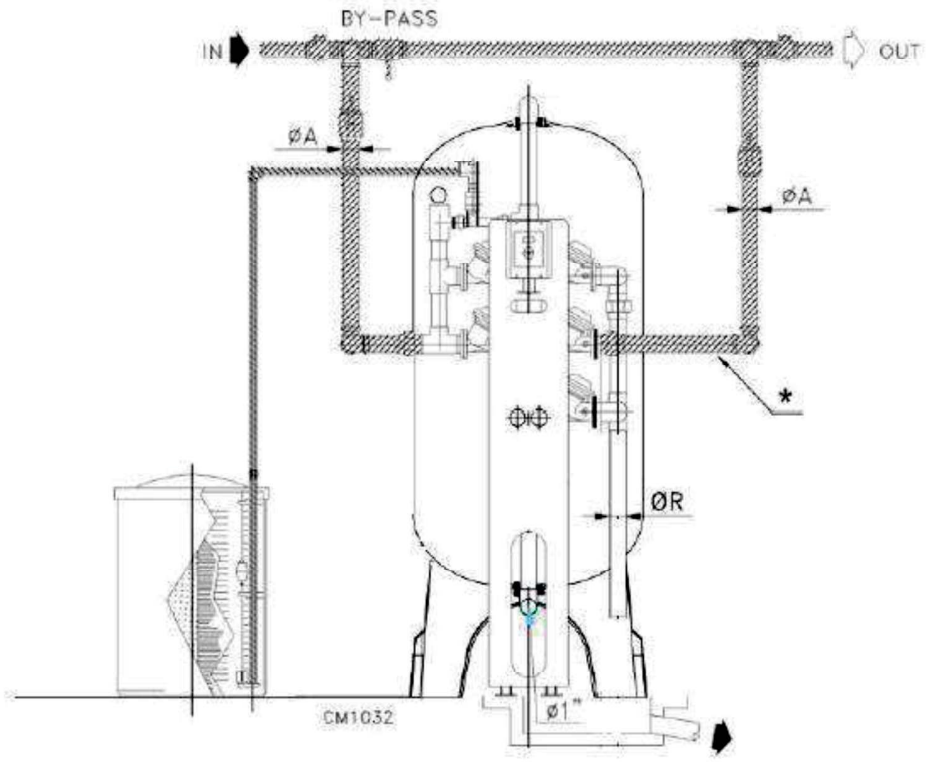

Figura 9. Equip de desnitrificació

Les diverses etapes es succeeixen de manera automàtica. La seqüència és la següent:

1. Servei - L'aigua dura flueix a través del llit de resina en direcció descendent i va al servei.

2. Aigua de contra rentat - L'aigua flueix en sentit invers des del fons a la part superior del dipòsit i, a continuació, renta amb una descàrrega per a purgar els minerals i altres partícules retingudes per la resina durant el servei.

3. Regeneració amb salmorra - La salmorra diluïda es filtra a través del llit de resina en direcció descendent i va cap al desguàs, després de restaurar la resina a la forma de sodi per mitjà d'un intercanvi iònic.

4. Rentada lenta – L'entrada de salmorra ha acabat, només l'aigua crua continua fluint per a rentar la resina de qualsevol excés de la regeneració.

5. Rentada ràpida - L'aigua flueix a través de la resina en direcció descendent i a major velocitat. D'aquesta manera, s'elimina tota resta de salmorra i la resina queda preparada per a un nou cicle de desnitrificació.

6. Ompliment de salmorra - Una vegada que el desnitrificador ha tornat a la posició de servei, es permet que l'aigua dura entre en el dipòsit de salmorra durant un període que es pot ajustar i a una velocitat de circulació fixada prèviament. D'aquesta manera, es prepara de manera automàtica la quantitat de salmorra que s'utilitzarà per a la següent regeneració.

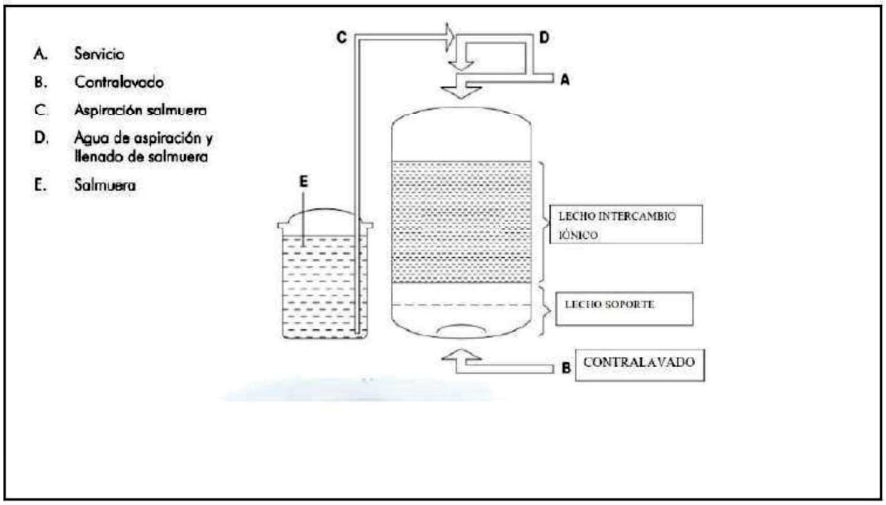

Figura 10. Esquema de funcionament

Es preveu la canalització de l'efluent del rentat tot realitzant una rasa de 40 x 80cm amb la instal·lació d'un tub DN 160 per tal de fer l'abocament cap a la xarxa de sanejament.

- Sonda de nitrats

Per tal de garantir en tot moment que els nivells de nitrats no superen els valors permesos, es preveu la instal·lació d'una sonda de nitrats en continu a la sortida del dipòsit que aturi el funcionament del bombeig de la captació en cas de superar un valor consigna.

Aquests equips de tractament dels nitrats es poden situar dins les instal·lacions existents tot realitzant únicament l'adequació de l'espai interior de la caseta.

6 NORMATIVA APLICABLE

PROJECTES I DIRECCIÓ D'OBRES

Se modifican el Documento Básico DB-HE «Ahorro de energía» y el Documento Básico DB-HS «Salubridad», del Código Técnico de la Edificación, aprobado por Real Decreto 314/2006, de 17 de marzo.
Orden FOM 588, de 15/06/2017; Ministerio de Fomento (BOE núm. 149, 23/06/2017)

Se modifican determinados documentos básicos del Código Técnico de la Edificación aprobados por el Real Decreto 314/2006, de 17 de marzo, y el Real Decreto 1371/2007, de 19 de octubre.
Orden VIV 984, de 15/04/2009; Ministerio de Vivienda (BOE núm. 99, 23/04/2009)
(Correcció d'errades: BOE núm. 230, 23/09/2009)
Código Técnico de la Edificación
Real Decreto 314, de 17/03/2006; Ministerio de Vivienda (BOE núm. 74, 28/03/2006) (Correcció d'errades: BOE núm. 22, 25/01/2008)
*Modificació. Real Decreto 1371 de 19 de octubre de 2007 ; del Ministerio de la Presidencia (BOE núm. 254, 23/10/2007)
*Modificació. Orden VIV 984, de 15 de abril de 2009; del Ministerio de Vivienda (BOE núm. 99, 23/04/2009)
*Modificació. Real Decreto 173, de 19 de febrero de 2010; del Ministerio de Vivienda (BOE núm. 61, 11/03/2010)
*Modificació apartat 4 de l'article 4. Real Decreto 410, de 31 de marzo de 2010 ; del Ministerio de Vivienda (BOE núm. 97, 22/04/2010)

*Sentencia de 4 de mayo de 2010, de la Sala Tercera del Tribunal Supremo, por la que se declara la nulidad del artículo 2.7 del Real Decreto 314/2006, de 17 de marzo, por el que se aprueba el Código Técnico de la Edificación, así como la definición del párrafo segundo de uso administrativo y la definición completa de uso pública concurrencia, contenidas en el documento SI del mencionado Código ; (BOE núm. 184, 30/07/2010)
*Modificació articles 1 y 2 y el anejo III de la parte I. Ley 8, de 26 de junio de 2013 ; de la Jefatura del Estado (BOE núm. 153, 27/06/2013).
* Modificació DB-HE i DB-HS. Orden FOM 588, de 15 de junio de 2017 ; del Ministerio de Fomento (BOE núm. 149, 23/06/2017).
* Modificació DB-HE, DB-HS i DB-SI. Real Decreto 732, de 20 de diciembre ; del Ministerio de Fomento (BOE núm. 311, 27/12/2019).

Regula l'adopció de criteris ambientals i d'ecoeficiència en els edificis.
Decret 21, de 14/02/2006; Departament de la Presidència (DOGC núm. 4574, 16/02/2006) (Correcció d'errades: DOGC 4678, 18/07/2006)
*Modificació. Derogació de la NRE-AT-87. Decret 111, de 14 de juliol de 2009 ; del Departament de la Presidència (DOGC num. 5422, 16/07/2009)

Medidas Fiscales, Administrativas y del Orden Social. Ley "de acompañamiento" a la Ley de presupuestos para el año 2003. Ley 53, de 30/12/2002; Jefatura del Estado (BOE núm. 313, 31/12/2002)
(Correcció d'errades: BOE 81, 04/04/2003)

Medidas Fiscales, Administrativas y del Orden Social.
Ley 24, de 27/12/2001; Jefatura del Estado (BOE núm. 313, 31/12/2001)
*Modificació de la Llei. Ley 51, de 02 de diciembre de 2003 ; Jefatura del Estado (BOE num. 289, 03/12/2003)

Forma de acreditar ante Notario y Registrador la constitución de las garantías a que se refiere el artículo 20.1 de la Ley de Ordenación de la Edificación. Instrucción, de 11/09/2000; Dirección General de los Registros y del Notariado (BOE núm. 227, 21/09/2000)

Ley de Ordenación de la Edificación (LOE).
Ley 38, de 05/11/1999; Jefatura del Estado (BOE núm. 266, 06/11/1999)
200212-006 P; Contiene el artículo 105 que modifica la disposición adicional segunda sobre la obligatoriedad de las garantías por daños materiales ocasionados por vicios y defectos en la construcción.
200112-020 P; Conté l'article 82 que afegeix un nou epígraf dins l'apartat a) del núm. 1 de l'article 3 de la LOE, epígraf a.4). Facilitació per a l'accés dels serveis postals, mitjançant la dotació de les instal·lacions apropiades per al lliurament dels enviaments postals, segons disposa la seva normativa específica.
-200009-005 P; Forma de acreditar ante Notario y Registrador la constitución de las garantías a que se refiere el artículo 20.1 de la Ley

Modificació. Ley 25, de 22 de diciembre de 2009 ; de la Jefatura del Estado (BOE núm. 308, 23/12/2009)
Modificació articles 2 i 3. Ley 8, de 26 de junio de 2013 ; de la Jefatura del Estado (BOE núm. 153, 27/06/2013)
Afegeix disposició adicional vuitena. Instalació d'infraestructures de xarxa o estacions radioelèctriques en edificacions de domini privat. Ley 9, de 9 de mayo de 2014 ; de la Jefatura del Estado (BOE núm. 114, 10/05/2014)

Modificación de los Decretos 462-19710311 y 469-19720224 referentes a la dirección de obras de edificación y cédula de habitabilidad. Real Decreto 129, de 23/01/1985; Ministerio de Obras Públicas y Urbanismo (BOE núm. 33, 07/02/1985)

Certificado final de Dirección de obras.
Orden, de 28/01/1972; Ministerio de la Vivienda (BOE núm. 35, 10/02/1972)

Normas sobre el Libro de Ordenes y Asistencias en obras de edificación. Orden, de 09/06/1971; Ministerio de la Vivienda (BOE núm. 144, 17/06/1971) (Correcció d'errades: BOE 160, 06/07/1971)
*Modificación de las normas. Orden de 17 de julio de 1971 (BOE num. 176, 24/07/1971)

RESIDUS D'ENDERROCS I DE CONSTRUCCIÓ

Prevenció i control ambiental de les activitats [o Ordenança específica del municipi]

Se regula el traslado de residuos en el interior del territorio del Estado.
Real Decreto 553, de 02/06/2020; Ministerio para la Transición Ecológica y el Reto Demográfico (BOE núm. 171, 19/06/2020)

S'aprova el Programa de prevenció i gestió de residus i recursos de Catalunya (PRECAT20)
Reial decret 210 / Real decreto 210, de 06/04/2018; Ministeris del Govern de l'Estat / Ministeri

d'Agricultura i Pesca, Alimentació i Medi Ambient (DOGC / BOE núm. 7599, 16/04/2018)
Classificació, la codificació i les vies de gestió dels residus a Catalunya [Entra en vigor el 19/01/2018] Decret 152, de 17/10/2017; Departament de Territori i Sostenibilitat (DOGC núm. 7477, 19/10/2017)

Normas generales de valorización de materiales naturales excavados para su utilización en operaciones de relleno y obras distintas a aquellas en las que se generaron
Orden APM 1007, de 10/10/2017; Ministerio de Agricultura y Pesca, Alimentación y Medio Ambiente (BOE núm. 254, 21/10/2017)

Comunicació prèvia en matèria de residus i sobre els registres generals de persones productores i gestores de residus de Catalunya. Decret 197, de 23/02/2016; Departament de Territori i Sostenibilitat (DOGC núm. 7066, 25/02/2016)

Se regula el traslado de residuos en el interior del territorio del Estado.
Real Decreto 180, de 13/03/2015; Ministerio de Agricultura, Alimentación y Medio Ambiente (BOE núm. 83, 07/04/2015)

Residuos y suelos contaminados.
Ley 22, de 28/07/2011; Jefatura del Estado (BOE núm. 181, 29/07/2011)
Modificació. Real Decreto Ley 17, de 4 de mayo de 2012 ; de la Jefatura del Estado (BOE núm. 108, 05/05/2012)
Modificació. Ley 11, de 19 de diciembre de 2012 ; de la Jefatura del Estado (BOE núm. 305, 20/12/2012)
Modificació. Ley 5, de 11 de junio de 2013 ; de la Jefatura del Estado (BOE núm. 140, 12/06/2013)

S'aprova el Programa de gestió de residus de la construcció de Catalunya (PROGROC), es regula la producció i gestió dels residus de la construcció i demolició, i el cànon sobre la deposició controlada dels residus de la construcció.
Decret 89, de 29/06/2010; Departament de Medi Ambient i Habitatge (DOGC núm. 5664, 06/07/2010)

Prevenció i control ambiental de les activitats
Llei 20, de 04/12/2009; Departament de la Presidència (DOGC núm. 5524, 11/12/2009) (Correcció d'errades: DOGC núm. 5560, 05/02/2010)
(Correcció d'errades: DOGC núm. 5771, 09/12/2010)
* Modifica l'article 4, 6, 7, 9, 12, 13, 14,15, 19, 28, 29, 30, 33, 34, 38, 42,59, 63, 67,72, 73, 81, anexos i disposicions. Llei 9, de 29 de desembre de 2011 ; del Departament de la Presidència (DOGC núm. 6035, 30/12/2011)

Modifica els articles 4,8, 31, 32, 33, 56, 59, 67, 68, 71, 82, 88 i annex III. Llei 2, de
27 de gener de 2014 ; del Departament de la Presidència (DOGC núm. 6511, 30/01/2014)
Modifica els articles 4, 59, 62, 63, 66, 68, 71, 73, 74, 75, 80, 82, 83, 89 i annexs. Llei 3, de l'11 de març de 2015 ; del Departament de la Presidència (DOGC núm. 6830, 13/03/2015)
Modifica els articles 61, 68 i annexos. Llei 5, de 29 d'abril de 2020 ; del Departament de la Presidència (DOGC núm. 6094, 30/04/2020)

S'aprova el Text refós de la Llei reguladora dels residus.

Decret Legislatiu 1, de 21/07/2009; Departament de la Presidència (DOGC núm. 5430, 28/07/2009)
Modifica l'article 21, 24, 28, 60, 62, 65,74, 75, 81, 91, 94, 103 i s'afegeix una disposició final. Llei 9, de 29 de desembre de 2011 ; del Departament de la Presidència (DOGC núm. 6035, 30/12/2011)
Modifica els articles 8, 19, 21, 24, 26, 74, 75, 76, 87, 120. Llei 2, de 27 de gener de 2014 ; del Departament de la Presidència (DOGC núm. 6511, 30/01/2014)
* Modifica els articles 3, 5, 22, 23, 24, 28, 29, 72, 74, 75, 76, 77, 80, 81, 82, 86, 91, 96, 103, 124. Llei 3, de l'11 de març de 2015 ; del Departament de la Presidència (DOGC núm. 6830, 13/03/2015)

Finançament de les infraestructures de gestió dels residus i dels cànons sobre la disposició del rebuig dels residus. Llei 8, de 10/07/2008; Departament de la Presidència (DOGC núm. 5175, 17/07/2008)
Modifica l'article 15. Llei 5, de 20 de març de 2012 ; del Departament de la Presidència (DOGC núm. 6094, 23/03/2012) * Modifica l'article 6 i 15. Llei 5, de 29 d'abril de 2020 ; del Departament de la Presidència (DOGC núm. 6094, 30/04/2020)

Se regula la producción y gestión de los residuos de construcción y demolición.
Real Decreto 105, de 01/02/2008; Ministerio de la Presidencia (BOE núm. 38, 13/02/2008)

Aprovació del Pla d'actuació per a la millora de la qualitat de l'aire als municipis declarats zones de protecció especial de l'ambient atmosfèric mitjançant el Decret 226/2006, de 23 de maig.
Decret 152, de 10/07/2007; Departament de la Presidència (DOGC núm. 4924, 12/07/2007)
Prorroga el Pla. Decret 203, de 22 de desembre de 2009 ; del Departament de la Presidència (DOGC núm. 5533, 24/12/2009)

Regula l'adopció de criteris ambientals i d'ecoeficiència en els edificis.
Decret 21, de 14/02/2006; Departament de la Presidència (DOGC núm. 4574, 16/02/2006) (Correcció d'errades: DOGC 4678, 18/07/2006)
Modificació. Derogació de la NRE-AT-87. Decret 111, de 14 de juliol de 2009 ; del Departament de la Presidència (DOGC num. 5422, 16/07/2009)
Operacions de valorització i eliminació i la llista europea sobre residus.
Orden MAM/304/2002, de 08/02/2002; Ministerio de Medio Ambiente (BOE núm. 43, 19/02/2002) (Correcció d'errades: BOE 61, 12/03/2002)

Catàleg de residus de Catalunya
Decret 34, de 09/01/1996; Departament de Medi Ambient (DOGC núm. 2166, 09/02/1996)
Modificació. Decret 92/1999, de 6 d'abril, del Departament de Medi Ambient (DOGC num. 2865, 12/04/1999)

SEGURETAT I SALUT

Gestió del registre d'empreses amb risc d'amiant (RERA) i dels plans de treball amb amiant Instrucció 2, de ; Direcció General de Relacions Laborals

Aplicació del Reial Decret 396/2006, de 31 de març, pel qual s'estableixen les disposicions mínimes de Seguretat i Salut aplicables als treballs amb risc d'exposició a l'amiant.
Instrucció 1, de ; Direcció General de Relacions Laborals

Aplicació del Reial Decret 396/2006, de 31 de març, sobre l'amiant, al doblatge de cobertes de fibrociment, a l'execució de plans de treball genèrics, a la presa de mostres, a la possibilitat de remetre's a plans aprovats anteriorment i als treballadors autònoms
Instrucció 4, de ; Direcció General de Relacions Laborals
Modificació apartat 1. Instrucció 1/2021, de 10 de març de 2021.

Criteri de la Direcció General de relacions Laborals sobre els plans de treball amb risc per amiant en les operacions de doblatge de cobertes de fibrociment Circular núm. 2, de ; Direcció General de Relacions Laborals

Aplicació del Reial Decret 396/2006, de 31 de març, sobre l'amiant, pel que fa al doblatge de cobertes i a la instal·lació de plaques solars o de qualsevol altre element sobre cobertes de fibrociment
Instrucció 1, de ; Direcció General de Relacions Laborals, Treball Autònom, Seguretat i Salut Laboral
Se regula el traslado de residuos en el interior del territorio del Estado.

Real Decreto 553, de 02/06/2020; Ministerio para la Transición Ecológica y el Reto Demográfico (BOE núm. 171, 19/06/2020)

S'aprova el Programa de prevenció i gestió de residus i recursos de Catalunya (PRECAT20)
Reial decret 210 / Real decreto 210, de 06/04/2018; Ministeris del Govern de l'Estat / Ministeri d'Agricultura i Pesca, Alimentació i Medi Ambient (DOGC / BOE núm. 7599, 16/04/2018)

Se registra y publica el Convenio colectivo general del sector de la construcción.
Resolución, de 21/09/2017; Ministerio de Empleo y Seguridad Social (BOE núm. 232, 26/09/2017)

Se modifican el Documento Básico DB-HE «Ahorro de energía» y el Documento Básico DB-HS «Salubridad», del Código Técnico de la Edificación, aprobado por Real Decreto 314/2006, de 17 de marzo.
Orden FOM 588, de 15/06/2017; Ministerio de Fomento (BOE núm. 149, 23/06/2017)

Protección de la salud y la seguridad de los trabajadores contra los riesgos relacionados con la exposición a campos electromagnéticos. Real Decreto 299, de 22/07/2016; Ministerio de la Presidencia (BOE núm. 182, 29/07/2016)

Es disposa la publicació del Marc Estratègic Català de Seguretat i Salut Laboral 2015-2020
Resolució EMO 600, de 25/03/2015; Deparatment d'Empresa i Ocupació (DOGC núm. 6844, 02/04/2015)

Se regula el traslado de residuos en el interior del territorio del Estado.
Real Decreto 180, de 13/03/2015; Ministerio de Agricultura, Alimentación y Medio Ambiente (BOE núm. 83, 07/04/2015)

Se registra y publica el Acta de los acuerdos sobre el procedimiento para la homologación de actividades formativas en materia de prevención de riesgos laborales, así como sobre el Reglamento de condiciones para el mantenimiento de la homologación de actividades formativas en materia de prevención de riesgos laborales de acuerdo con lo establecido en el V Convenio colectivo del sector de la construcción.

Resolución, de 08/11/2013; Ministerio de Empleo y Seguridad Social (BOE núm. 280, 22/11/2013) (Correcció d'errades: BOE núm. 28, 01/02/2014)

Residuos y suelos contaminados.
Ley 22, de 28/07/2011; Jefatura del Estado (BOE núm. 181, 29/07/2011)
Modificació. Real Decreto Ley 17, de 4 de mayo de 2012 ; de la Jefatura del Estado (BOE núm. 108, 05/05/2012)
Modificació. Ley 11, de 19 de diciembre de 2012 ; de la Jefatura del Estado (BOE núm. 305, 20/12/2012)
Modificació. Ley 5, de 11 de junio de 2013 ; de la Jefatura del Estado (BOE núm. 140, 12/06/2013)

Registre de delegats i delegades de prevenció
Decret 171, de 16/11/2010; Departament de Treball (DOGC núm. 5764, 26/11/2010) (Correcció d'errades: DOGC. núm. 5771, 09/12/2010)

S'aprova el Programa de gestió de residus de la construcció de Catalunya (PROGROC), es regula la producció i gestió dels residus de la construcció i demolició, i el cànon sobre la deposició controlada dels residus de la construcció.
Decret 89, de 29/06/2010; Departament de Medi Ambient i Habitatge (DOGC núm. 5664, 06/07/2010)

Protección de la salud y la seguridad de los trabajadores contra los riesgos relacionados con la exposición a radiaciones ópticas artificiales. Real Decreto 486, de 23/04/2010; Ministerio de Trabajo e Inmigración (BOE núm. 99, 24/04/2010)

(Correcció d'errades: BOE núm. 110, 06/05/2010)
S'aprova el Text refós de la Llei reguladora dels residus.
Decret Legislatiu 1, de 21/07/2009; Departament de la Presidència (DOGC núm. 5430, 28/07/2009)
Modifica l'article 21, 24, 28, 60, 62, 65,74, 75, 81, 91, 94, 103 i s'afegeix una disposició final. Llei 9, de 29 de desembre de 2011 ; del Departament de la Presidència (DOGC núm. 6035, 30/12/2011)
Modifica els articles 8, 19, 21, 24, 26, 74, 75, 76, 87, 120. Llei 2, de 27 de gener de 2014 ; del Departament de la Presidència (DOGC núm. 6511, 30/01/2014)
* Modifica els articles 3, 5, 22, 23, 24, 28, 29, 72, 74, 75, 76, 77, 80, 81, 82, 86, 91, 96, 103, 124. Llei 3, de l'11 de març de 2015 ; del Departament de la Presidència (DOGC núm. 6830, 13/03/2015)

Se aprueba la Instrucción técnica complementaria 02.2.01 «Puesta en servicio, mantenimiento, reparación e inspección de equipos de trabajo» del Reglamento general de normas básicas de seguridad minera.
Orden ITC 1607, de 09/06/2009; Ministerio de Industria, Turismo y Comercio (BOE núm. 146, 17/06/2009)
Modificació. Orden ITC 2060, de 21 de julio de 2010 ; del Ministerio de Industria, Turismo y Comercio (BOE núm. 183, 29/07/2010)

Se modifican determinados documentos básicos del Código Técnico de la Edificación aprobados por el Real Decreto 314/2006, de 17 de marzo, y el Real Decreto 1371/2007, de 19 de octubre.
Orden VIV 984, de 15/04/2009; Ministerio de Vivienda (BOE núm. 99, 23/04/2009) (Correcció d'errades: BOE núm. 230, 23/09/2009)

Sobre el Libro de Visitas electrónico de la Inspección de Trabajo y Seguridad Social.
Resolución, de 25/11/2008; Ministerio de Trabajo e Inmigración (BOE núm. 290, 02/12/2008) (Correcció d'errades: BOE núm. 300, 13/12/2008)

Reguladora de la subcontratación en el Sector de la Construcción.
Ley 32, de 18/10/2006; Jefatura de Estado (BOE núm. 250, 19/10/2006)
Complementa. Real Decreto 1109, de 24 de agosto de 2007 ; del Ministerio de Trabajo y Asuntos Sociales (BOE núm. 204, 25/08/2007)
Complementa. Real Decreto 327, de 13 de marzo de 2009 ; del Ministerio de Trabajo e Inmigración (BOE núm. 63, 14/03/2009)

Modificació. Ley 25, de 22 de diciembre de 2009 ; de la Jefatura del Estado (BOE núm. 308, 23/12/2009)

Modificació. Real Decreto 337, de 19 de marzo, de 2010 ; del Ministerio de Trabajo e Inmigración (BOE núm. 71, 23/03/2010)

Es dóna publicitat a la versió catalana i castellana del Llibre de Visites de la Inspecció de Treball i Seguretat Social. Resolució TRI 1627, de 18/05/2006; Departament de Treball i Indústria (DOGC núm. 4641, 25/05/2006)
(Correcció d'errades: DOGC 4644, 30/05/2006)

Disposiciones mínimas de seguridad y salud aplicables a los trabajos con riesgo de exposición al amianto. Real Decreto 396, de 31/03/2006; Ministerio de la Presidencia (BOE núm. 86, 11/04/2006)

Código Técnico de la Edificación
Real Decreto 314, de 17/03/2006; Ministerio de Vivienda (BOE núm. 74, 28/03/2006) (Correcció d'errades: BOE núm. 22, 25/01/2008)
*Modificació. Real Decreto 1371 de 19 de octubre de 2007 ; del Ministerio de la Presidencia (BOE núm. 254, 23/10/2007)
*Modificació. Orden VIV 984, de 15 de abril de 2009; del Ministerio de Vivienda (BOE núm. 99, 23/04/2009)

*Modificació. Real Decreto 173, de 19 de febrero de 2010; del Ministerio de Vivienda (BOE núm. 61, 11/03/2010)

*Modificació apartat 4 de l'article 4. Real Decreto 410, de 31 de marzo de 2010 ; del Ministerio de Vivienda (BOE núm. 97, 22/04/2010)
*Sentencia de 4 de mayo de 2010, de la Sala Tercera del Tribunal Supremo, por la que se declara la nulidad del artículo 2.7 del Real Decreto 314/2006, de 17 de marzo, por el que se aprueba el Código Técnico de la Edificación, así como la definición del párrafo segundo de uso administrativo y la definición completa de uso pública concurrencia, contenidas en el documento SI del mencionado Código ; (BOE núm. 184, 30/07/2010)
Modificació articles 1 y 2 y el anejo III de la parte I. Ley 8, de 26 de junio de 2013 ; de la Jefatura del Estado (BOE núm. 153, 27/06/2013).
Modificació DB-HE i DB-HS. Orden FOM 588, de 15 de junio de 2017 ; del Ministerio de Fomento (BOE núm. 149, 23/06/2017).

Modificació DB-HE, DB-HS i DB-SI. Real Decreto 732, de 20 de diciembre ; del Ministerio de Fomento (BOE núm. 311, 27/12/2019).

Protección de la salud y la seguridad de los trabajadores contra los riesgos relacionados con la exposición al ruido. Real Decreto 286, de 10/03/2006; Ministerio de la Presidencia (BOE núm. 60, 11/03/2006)
(Correcció d'errades: BOE 62, 14/03/2006) (Correcció d'errades: BOE 71, 24/03/2006)

Sobre la protección de la salud y la seguridad de los trabajadores frente a los riesgos derivados o que puedan derivarse de la exposición a vibraciones mecánicas. Real Decreto 1311, de 04/11/2005; Ministerio de Trabajo y Asuntos Sociales (BOE núm. 265, 05/11/2005)
Modificació. Real Decreto 330, de 13 de marzo de 2009 ; del Ministerio de la Presidencia (BOE núm. 73, 26/03/2009)

Se aprueba la Instrucción técnica complementaria MIE APQ-8 «Almacenamiento de fertilizantes a base de nitrato amónico con alto contenido en nitrógeno». Real Decreto 2016, de 11/10/2004; Ministerio de Indústria Turismo y Comercio (BOE núm. 256, 23/10/2004)

Se desarrolla el artículo 24 de la Ley 31/1995, de 8 de noviembre, de Prevención de Riesgos Laborales, en materia de coordinación de actividades empresariales. Real Decreto 171, de 30/01/2004; Jefatura del Estado (BOE núm. 27, 31/01/2004)
(Correcció d'errades: BOE núm. 60, 10/03/2004)

Emisiones sonoras en el entorno debidas a determinadas máquinas de uso al aire libre. Real Decreto 212, de 22/02/2002; Ministerio de la Presidencia (BOE núm. 52, 01/03/2002)
Modificación. Real Decreto 524/2006, de 28 de abril, del Ministerio de la Presidencia (BOE num. 106, 04/05/2006)

Disposiciones mínimas para la protección de la salud y seguridad de los trabajadores frente al riesgo eléctrico. Real Decreto 614, de 21/06/2001; Ministerio de la Presidencia (BOE núm. 148, 21/06/2001)

Protección de la salud y seguridad de los trabajadores contra los riesgos relacionados con la exposición a agentes químicos durante el trabajo. Real Decreto 374, de 06/04/2001; Ministerio de la Presidencia (BOE núm. 104, 01/05/2001)
(Correcció d'errades: BOE 129, 30/05/2001) (Correcció d'errades: BOE 149, 22/06/2001)
Modificació. Real Decreto 598, de 3 de julio de 2015 ; del Ministerio de la Presidencia (BOE num. 159, 04/07/2015)

Disposiciones mínimas de seguridad y salud en el trabajo en el ámbito de las empresas de trabajo

temporal. Real Decreto 216, de 05/02/1999; Ministerio de Trabajo y Asuntos Sociales (BOE núm. 47, 24/02/1999)

S'aprova el model de Llibre d'incidències en obres de construcció
Ordre, de 12/01/1998; Departament de Treball (DOGC núm. 2565, 27/01/1998)

Se establecen disposiciones mínimas de seguridad y de salud en las obras de construcción. Real Decreto 1627, de 24/10/1997; Ministerio de la Presidencia (BOE núm. 256, 25/10/1997)
Modifica l'apartat C.5 de l'annex IV. Real Decreto 2177, de 12 de noviembre de 2004 ; del Ministerio de la Presidencia (BOE núm. 274, 13/11/2004)
Modificació. Real Decreto 604, de 19 de mayo de 2006 ; del Ministerio de Trabajo y Asuntos Sociales (BOE num. 127, 29/05/2006)
Modificació de l'apartat 4 de l'article 13 i de l'apartat 2 de l'article 18. Real Decreto 1109, de 24 de agosto de 2007 ; del Ministerio de Trabajo y Asuntos Sociales (BOE núm. 204, 25/08/2007)
Modificació. Real Decreto 337, de 19 de marzo, de 2010 ; del Ministerio de Trabajo e Inmigración (BOE núm. 71, 23/03/2010)

Se aprueban las disposiciones mínimas destinadas a proteger la seguridad y la salud de los trabajadores en las actividades mineras. Real Decreto 1389, de 05/09/1997; Ministerio de Industria y Energía (BOE núm. 240, 07/10/1997)

Se establecen las disposiciones mínimas de seguridad y salud para la utilización por los trabajadores de los equipos de trabajo. Real Decreto 1215, de 18/07/1997; Ministerio de la Presidencia (BOE núm. 188, 07/08/1997)
Modificación. Real Decreto 2177, de 12 de noviembre, del Ministerio de la Presidencia (BOE 274, 13/11/2004)

Disposiciones mínimas de seguridad y salud relativas a la utilización por los trabajadores de equipos de protección individual. Real Decreto 773, de 30/05/1997; Ministerio de la Presidencia (BOE núm. 140, 12/06/1997)
(Corrección d'errades: BOE 171, 18/07/1997)

Protección de los trabajadores contra los riesgos relacionados con la exposición a agentes cancerígenos durante el trabajo. Real Decreto 665, de 12/05/1997; Ministerio de la Presidencia (BOE núm. 124, 24/05/1997)

Modificación. Real Decreto 1124/2000, de 16 de junio, del Ministerio de la Presidencia (BOE num. 145, 17/06/2000)
Modificación. Real decreto 349/2003, de 21 de marzo, del Ministerio de la Presidencia (BOE num. 82, (05/04/2003)

Modificació. Real Decreto 598, de 3 de julio de 2015 ; del Ministerio de la Presidencia (BOE num. 159, 04/07/2015)

Disposiciones mínimas en materia de señalización de seguridad y salud en el trabajo.
Real Decreto 485, de 14/04/1997; Ministerio de Trabajo y Asuntos Sociales (BOE núm. 97, 23/04/1997)
Modificació. Real Decreto 598, de 3 de julio de 2015 ; del Ministerio de la Presidencia (BOE num. 159, 04/07/2015)

Disposiciones mínimas de seguridad y salud relativas a la manipulación manual de cargas que entrañe riesgos, en particular dorsolumbares, para los trabajadores. Real Decreto 487, de 14/04/1997; Ministerio de Trabajo y Asuntos Sociales (BOE núm. 97, 23/04/1997)

Disposiciones mínimas de seguridad y salud en los lugares de trabajo.

Real Decreto 486, de 14/04/1997; Ministerio de Trabajo y Asuntos Sociales (BOE núm. 97, 23/04/1997)
Modificació. Anex I.letra A)9. Real Decreto 2177, de 12 de noviembre, del Ministerio de la Presidencia (BOE 274, 13/11/2004)
Complementa. Orden TAS 2947, de 8 d'octubre, del Ministerio de Trabajo y Asuntos Sociales (BOE núm. 244, 11/10/2007)

Se aprueba el Reglamento de los Servicios de Prevención.
Real Decreto 39, de 17/01/1997; Ministerio de Trabajo y Asuntos Sociales (BOE núm. 27, 31/01/1997)

Modificación. Real Decreto 780/1998, de 30 de abril, del Ministerio de Trabajo y Asuntos Sociales (BOE num. 104, 01/05/1998)
Modificación. Real Decreto 604/2006, de 19 de mayo, del Ministerio de Trabajo y Asuntos Sociales (BOE num. 127, 29/05/2006)
Afegeix un parragraf segon a l'article 22. Real Decreto 688, de 10 de junio de 2005 ; Ministerio de Trabajo y Asuntos Sociales (BOE 139, 11/06/2005)
Modificació. Real Decreto 298, de 6 de marzo, de 2009 ; del Ministerio de la Presidencia (BOE núm. 57, 07/03/2009)

Modificació. Real Decreto 337, de 19 de marzo, de 2010 ; del Ministerio de Trabajo e Inmigración (BOE núm. 71, 23/03/2010)
Modificació dels annexes. Real Decreto 598, de 3 de julio de 2015 ; del Ministerio de la Presidencia (BOE num. 159, 04/07/2015)
Modificació. Real Decreto 899, de 9 de octubre de 2015 ; del Ministerio de Empleo y Seguridad Social (BOE num. 243, 10/10/2015)

Prevención de riesgos laborales.
Ley 31, de 08/11/1995; Jefatura del Estado (BOE núm. 269, 10/11/1995)
*Ley 54, de 12 de diciembre de 2003 ; Jefatura del Estado (BOE 298, 13/12/2003) De reforma del marco normativo de la prevención de riesgos laborales. Modifica els articles 9, 14, 23, 24, 31, s'afegeix l'article 32bis, 39, 43, s'afegeixen noves disposicions addicionals.
*Ley 50, de 30 de diciembre de 1998 ; Jefatura del Estado (BOE 313, 31/12/1998) (Correcció d'errades: BOE 109 / 07/05/1999) Medidas Fiscales, Administrativas y del Orden Social. Modifica els articles 45, 47, 48 i 49 de la Llei.

Modificació.Ley 25, de 22 de diciembre de 2009 ; de la Jefatura del Estado (BOE núm. 308, 23/12/2009)

Se regulan las condiciones para la comercialización y libre circulación intracomunitaria de los equipos de protección individual.
Real Decreto 1407, de 20/11/1992; Ministerio de Relaciones con las Cortes y de la Secretaría del Gobierno (BOE núm. 311, 28/12/1992) (Correcció d'errades: BOE 42, 24/02/1993)
Modificación. Real Decreto 159/1995, de 3 de febrero, del Ministerio de la Presidencia (BOE num. 57, 08/03/1995) (C.E. - BOE num. 57, 08/03/1995)
Ampliación. Orden, de 16 de mayo de 1994 ; Ministerio de Industria y Energía (BOE 130, 01/06/1994). Amplia el periode transitori establert en el Reial Decret.
Modificación. Real Decreto 159, de 03 de febrero de 1995 ; Ministerio de la Presidencia (BOE 57, 08/03/1995)
Correcció d'errades: BOE 69 / 22/03/1995)

Resolución, de 25 de abril de 1996 ; Ministerio de Industria y Energía (BOE 129, 28/05/1996) Informació complementària del Reial decret.
Modificación. Orden, de 20 de febrero de 1997 ; Ministerio de Industria y Energía (BOE 56, 06/03/1997)

S'estableix un certificat sobre compliment de les distàncies reglamentàries d'obres i construccions a línies elèctriques. Resolució, de 04/11/1988; Departament d'Indústria i Energia (DOGC núm. 1075,

30/11/1988)

FORMIGONS I MORTERS

Se aprueba la Instrucción para la recepción de cementos (RC-16)
Real Decreto 256, de 10/06/2016; Ministerio de la Presidencia (BOE núm. 153, 25/06/2016)

Se aprueba la instrucción de hormigón estructural (EHE-08). [Entra en vigor 01/12/2008. En la Disposició

transitòria única de la nova normativa s'estableix que la EHE- 08 "no será de aplicación a los proyectos cuya orden de redacción o de estudio, en el caso de las Administraciones públicas, o encargo, en otros

casos, se hubiera efectuado antes de su entrada en vigor, ni a las obras de ellos derivadas, siempre que estas se inicien en un plazo no superior a 1 año para las obras de edificación, ni a 3 años para las de ingeniería civil, desde dicha entrada en vigor".]

Real Decreto 1247, de 18/07/2008; Ministerio de la Presidencia (BOE núm. 203, 22/08/2008) (Correcció d'errades: BOE núm. 309, 24/12/2008)
Sentència. Sentencia de 27 de septiembre de 2012, de la Sala Tercera del Tribunal Supremo, por la que se declaran nulos los párrafos séptimo y octavo del artículo 81 y el anejo 19 de la Instrucción de Hormigón Estructural (EHE-08), aprobada por el Real Decreto 1247/2008, de 18 de julio

Se aprueban los procedimientos para la aplicación de la norma UNE-EN 197-2:2000 a los cementos no sujetos al marcado CE y a los centros de distribución de cualquier tipo de cemento.
Real Decreto 605, de 19/05/2006; Ministerio de Industria, Turismo y Comercio (BOE núm. 135, 07/06/2006)

DB SE-AE: Accions en l'edificació
Real Decreto 314, de 17/03/2006; Ministerio de Vivienda (BOE núm. 74, 28/03/2006)

DB SE-F: Fàbrica
Real Decreto 314, de 17/03/2006; Ministerio de Vivienda (BOE núm. 74, 28/03/2006)

DB SE-C: Fonaments
Real Decreto 314, de 17/03/2006; Ministerio de Vivienda (BOE núm. 74, 28/03/2006)

Se reconoce y se renueva el reconocimiento a diversos distintivos de calidad, a los efectos de la instrucción de hormigón estructural. Resolución, de 26/04/2005; Ministerio de Fomento (BOE núm. 118, 18/05/2005)

Se renueva el reconocimiento de la marca AENOR para cementos a los efectos de la instrucción de hormigón estructural. Resolución, de 12/09/2003; Ministerio de Fomento (BOE núm. 239, 06/10/2003)

Se renueva el reconocimiento de la marca AENOR para productos de acero para hormigón a los efectos de la instrucción de hormigón estructural. Resolución, de 12/09/2003; Ministerio de Fomento (BOE núm. 239, 06/10/2003)

Resolución para el Reconocimiento de la marca "CV" para cementos, de 29 de julio de 2003, de la Secretaría General Técnica, por la que se reconoce la marca «CV» para cementos, concedida por Aidico entidad de certificación a los efectos de la instrucción de hormigón estructural.
Resolución, de 28/07/2003; Ministerio de Fomento (BOE núm. 197, 18/08/2003)

Se reconoce la marca "Q-LGAI" para cementos a los efectos de la Instrucción de Hormigón Estructural. Resolución, de 20/11/2001; Ministerio de Fomento (BOE núm. 298, 13/12/2001)

Se reconoce la marca AENOR para productos de acero para hormigón estructural.

Resolución, de 05/06/2001; Ministerio de Fomento (BOE núm. 154, 28/06/2001)

Se reconoce la marca AENOR para cementos a los efectos de la instrucción de hormigón estructural. Resolución, de 04/06/2001; Ministerio de Fomento (BOE núm. 154, 28/06/2001)

Se publican las referencias a las normas UNE que son transposición de normas armonizadas, así como el período de coexistencia y la entrada en vigor del marcado CE relativo a los cementos comunes.
Orden, de 03/04/2001; Ministerio de Ciencia y Tecnología (BOE núm. 87, 11/04/2001)

Se aprueba la "Instrucción de Hormigón Estructural (EHE)".
Real Decreto 2661, de 11/12/1998; Ministerio de Fomento (BOE núm. 11, 13/01/1999)
Modificación. Real Decreto 996/1999, de 11 de junio, del Ministerio de Fomento (BOE num. 150, 24/06/1999)

Se establece la certificación de conformidad a normas como alternativa de la homologación de las armaduras activas de acero para hormigón pretensado.
Orden, de 08/03/1994; Ministerio de Industria y Energía (BOE núm. 69, 22/03/1994)

Se declara obligatoria la homologación de los cementos para la fabricación de hormigones y morteros para todo tipo de obras y productos prefabricados. Real Decreto 1313, de 28/10/1988; Ministerio de Industria y Energia (BOE núm. 265, 04/11/1988)
Modificació de normes UNE. Orden/PRE/3796, de 11 de diciembre de 2006 (BOE num. 298, 14/12/2006)
Modifica les referències a normes UNE.
Orden de 17 de enero de 1989, del Ministerio de Industria y Energía (BOE núm. 21 25/01/1989)

Armaduras activas de acero para hormigón pretensado.
Real Decreto 2365, de 20/11/1985; Ministerio de Industria y Energía (BOE núm. 305, 21/12/1985)
-199403-004 C; Certificació de conformitat a normes com a alternativa a l'homologació.

FÀBRIQUES DE PEDRA, MAÓ I FORMIGÓ

DB SE-AE: Accions en l'edificació
Real Decreto 314, de 17/03/2006; Ministerio de Vivienda (BOE núm. 74, 28/03/2006)

DB SE-F: Fàbrica
Real Decreto 314, de 17/03/2006; Ministerio de Vivienda (BOE núm. 74, 28/03/2006)

XARXA PÚBLICA D'ABASTIMENT D'AIGUA

S'aprova el Text refós de la legislació en matèria d'aigües de Catalunya
Decret Legislatiu 3, de 04/11/2003; Departament de la Presidència (DOGC núm. 4015, 21/11/2003)
* Ordre MAH/122, s'aproven els models de declaració d'abocament.
* Modifica els articles 8,9, 11, 18, 25, 26, 35, 37, 38, 39, 44, 47, 49. Llei 10, de 29 de desembre de 2011 ; del Departament de la Presidència (DOGC núm. 6035, 30/12/2011)
* Modifica els articles 2, 64, 66, 67, 69, 71, 72, 75, 76, 77, 78, 80. Llei 5, de 20 de març de 2012 ; del Departament de la Presidència (DOGC núm. 6094, 23/03/2012)
* Modifica els articles 64,66, 70, 71, 74, 76, 78. Llei 5, de 29 d'abril de 2020 ; del Departament de la Presidència (DOGC núm. 6094, 30/04/2020)

Establece los criterios sanitarios de la calidad del agua de consumo humano.

Real decreto 140, de 21/02/2003; Ministerio de la Presidencia (BOE núm. 45, 04/03/2003)
* Modificació. Dóna competències en obres que s'hagin de fer en el Ministerio de Defensa. Real Decreto 1120, de 20 de julio de 2012 ; del Ministerio de la Presidencia (BOE núm. 207, 29/08/2012)
* Modificació. se establecen los criterios técnico-sanitarios de las piscinas. Real Decreto 742, de 27 de Septiembre de 2013 ; del Ministerio de Sanidad, Servicios Sociales e Igualdad (BOE núm. 244, 11/09/2013)
* Modificació. Real Decreto 314, de 29 de julio de 2016 ; del Ministerio de la Presidència (BOE núm. 183, 30/07/2016)

Es regulen les característiques que han d'acomplir les proteccions a instal.lar entre les xarxes dels diferents subministraments públics que discorren pel subsòl.
Decret 120, de 28/04/1992; Departament d'Industria i Energia (DOGC núm. 1606, 12/06/1992)
* Modificació. Decret 196/1992, de 4 d'agost (DOGC num. 1649, 25/09/1992)

Pliego de prescripciones técnicas generales para tuberías de abastecimiento de agua y creación de una "Comisión permanente para Tuberias de Abastecimiento de Agua y Saneamiento de Poblaciones". Orden, de 28/07/1974; Ministerio de Obras Públicas (BOE núm. 236 237, 02/10/1974 03/10/1974)
(Correcció d'errades: BOE 260, 30/10/1974)

7 TERMINI D'EXECUCIÓ

Per a l'execució dels treballs, es preveu un termini total útil de **2 mesos**.

8 TITULARITAT

El terreny, la infraestructura del dipòsit i parcel·la són de titularitat municipal.

9 PRESSUPOST

El pressupost d'execució material (PEM) de les actuacions previstes ascendeix a **CENT DINOU MIL SET-CENTS CINQUANTA-QUATRE EUROS AMB SEIXANTA-CINC CÈNTIMS (119.754,65 €).**

El pressupost sense IVA incloent honoraris per la realització del serveis de direcció d'obra i coordinació de seguretat i salut ascendeix a **CENT QUARANT-VUIT MIL SETZE EUROS AMB SETANTA-QUATRE CÈNTIMS (148.016,74 €)**.

Javier Pareja Bernal / num:16610-G
Firmado digitalmente por Javier Pareja Bernal / num:16610-G
Fecha: 2025.10.07 11:20:59 +02'00'
Javier Pareja Bernal
Enginyer Geòleg
Número de col·legiat: 16610-

PRESSUPOST

Amidaments

AMIDAMENTS

Projecte executiu del dipòsit de cloració del pou Nogueretes

CODI	RESUM	UTS	LONGITUT	AMPLADA	ALÇADA	QUANTITAT
M101	**DIPÒSIT PER A CLORACIÓ**					
M1010	**OBRA CIVIL DIPÒSIT**					
P221K-TG43	**m3 Excav.cala,p/ localit.seveism.man.rebl.+compact.,terres selec.excav.**					
	Excavació de cala, per a localització de serveis, amb mitjans manuals i reblert i compactació de terres seleccionades de la pròpia excavació, sense pedres					
	Cales localització	3				3,00
						3,00
P2219-564M	**m3 Excav.pou aïllat hfins a 2m,terreny n/clasf.,mitjans mecànics,càrrega mec.**					
	Excavació de pou aïllat de fins a 2 m de fondària, en terreny no classificat, amb mitjans mecànics i càrrega mecànica del material excavat					
	Base dipòsit	1	3,50	3,50	0,40	4,90
						4,90
P2243-53A9	**m2 Repàs sòl/paret rasa/recalçat hfins a 1,5m**					
	Repàs de sols i parets de rases, pous i recalçats fins a 1,5 m de fondària					
	Base dipòsit	1	3,50	3,50		12,25
	Parets base	4	3,50	0,40		5,60
						17,85
G3Z112N1	**m2 Capa neteja+anivell. g=10cm form. HL-150/P/10/, camió**					
	Capa de neteja i anivellament de 10 cm de gruix de formigó HL-150/P/10 de consistència plàstica i grandària màxima del granulat 10 mm, abocat des de camió					
	Llosa dipòsits	1	3,50	3,50		12,25
						12,25
P311-DQ6Q	**m2 Encofrat tauler rasa/pou fonament**					
	Encofrat amb tauler de fusta per a rases i pous de fonaments					
	Encofrat fonaments	4	3,50	3,50	0,40	19,60
						19,60
P353-SGWT	**m3 Formigonat de llosa de fonamentació, formigó per armar HA - 25 / F / 20 / XC2 quant.ciment 275kg/m3, aigua/ciment =< 0.6,bomba,8**					
	Llosa de fonaments de formigó armat amb formigonat de llosa de fonamentació amb formigó per armar HA - 25 / F / 20 / XC2 amb una quantitat de ciment de 275 kg/m3 i relació aigua ciment =< 0.6, abocat amb bomba, armat amb 80 kg/m3 d'armadura per a lloses de fonaments AP500 S d'acer en barres corrugades B500S de límit elàstic >= 500 N/mm2					
	Llosa fonament	1	3,00	3,00	0,30	2,70
						2,70
G228560F	**m3 Rebliment+picon.rasa,ampl.<=0,6m,mat.adeq.excav. ,g<=25cm,picó vibrant,95%PM**					
	Rebliment i piconatge de rasa d'amplària fins a 0,6 m, amb material adequat de la pròpia excavació, en tongades de gruix de fins a 25 cm, utilitzant picó vibrant, amb compactació del 95% PM					
	Perímetre dipòsit	4	3,50	0,50	0,40	2,80
						2,80
G921201J	**m3 Subbase tot-u art.,col.estened.+picon.mat.98%PM**					
	Subbase de tot-u artificial, col·locada amb estenedora i piconatge del material al 98 % del PM					
	Perímetre dipòsit	4	3,50	0,50	0,10	0,70
						0,70

AMIDAMENTS

Projecte executiu del dipòsit de cloració del pou Nogueretes

CODI	RESUM	UTS	LONGITUT	AMPLADA	ALÇADA	QUANTITAT
M1011	**DIPÒSIT PREFABRICAT 10M3**					
DP20000	**u Dipòsit monobloc de 10 m3 de capacitat**					
	Subministrament i instal·lació de dipòsit monobloc quadrat aeri de formigó armat de miides externes 2,50x2,50 i 2,45 m d'alçada. Volum útil: 10 m3. Coberta prefabricada rectangular de 6,25 m2. Sobrecàrregfa d'ús: 2,50 kN/m2. Inclou transport i descàrrega a peu d'obra					
	Dipòsit 20m3	1				1,00
						1,00
TP06.03	**u Tapa registre 50x50**					
	Subministrament i muntatge de tapa de registre elevada, construida en xapa inox316 2mm, de mides llum 500x500mm h-150mm					
	Tapa registre 50x50	1				1,00
						1,00
TP06.02	**u Tapa registre 80x80**					
	Subministrament i muntatge de tapa de registre elevada, construida en xapa inox316 2mm, de mides llum 800x800mm h-150mm.					
	Tapa registre 80x80	1				1,00
						1,00
PAS05.01.14	**u Formació de passamurs**					
	Formació passamurs de 150/200mm mm, mitjançant maniguet amb doble brida de 0,5 m de longitud útil i portabrides amb brida boja de fosa, totalment col·locat					
	Entrada	1				1,00
	Sortida	1				1,00
	Sobreeixidor	1				1,00
	Desguàs	1				1,00
	Caseta	4				4,00
						8,00
VEN05.01.15	**u Ventilació dipòsit**					
	Formació de forat de 150mm, per a ventilació de dipòsit amb barret i subministrament de barret autoaspirant inox totalment col·locat i segellat.					
	Ventilació	2				2,00
						2,00
ESCINT01	**ut Escala d'accés interior en PRFV**					
	Subministrament i muntatge d'escala de gat PRFV l'accés a l'interior del dipòsit. Inclou materials i mà d'obra d'instal·lació.					
		1				1,00
						1,00
ESCEXT03	**ut Escala d'accés exterior en PRFV**					
	Escala de gat de PRFV simple amb gabia de seguretat per l'accés a la coberta del dipòsit. Inclou la col·locació d'una porta d'accés de xapa galvanitzada, materials necessaris i mà d'obra d'instal·lació.					
		1				1,00
						1,00

AMIDAMENTS

Projecte executiu del dipòsit de cloració del pou Nogueretes

CODI	RESUM	UTS	LONGITUT	AMPLADA	ALÇADA	QUANTITAT
BARANA01	**m Barana de protecció**					
	Subministrament i muntatge de barana de protecció recte de PRFV Ø50 i d'1 metre d'altura sobre coberta del dipòsit.					
		1	10,00			10,00
						10,00
NETE06	**u Treballs de neteja i desinfecció de dipòsit**					
	Treballs de neteja i desinfecció de dipòsit					
	Neteja i desinfecció	1				1,00
						1,00
M1012	**MODIFICACIÓ I CONNEXIÓ DIPÒSIT**					
ENTC01	**pa Instal·lació nivells i control de dipòsit**					
	Subministrament, instal·lació i cablejat fins a quadre de telecontrol de transmissor de pressió submergible 4-20ma per la lectura de la làmina d'aigua del dipòsit.					
	Nivells i control	1				1,00
						1,00
05.02.09	**u Vàlvula flotador**					
	Subministrament i instal·lació de vàlvula de control d'emplenat i tancament del dipòsit mitjançant boia flotador DN 100 o similar.					
	Vàlvula flotador	1				1,00
						1,00
05.05	**u Vàlvula de retenció**					
	Subministrament i muntatge de vàlvula de retenció DN 100.					
	Bomba 1	1				1,00
	Bomba 2	1				1,00
						2,00
E09	**u Electrovàlvula**					
	Subministrament i muntatge d'electrovàlvula.					
	Electrovàlvula	2				2,00
						2,00
05.04.04	**u Comptador**					
	Subministrament i instal·lació de comptador DN 100/125.					
	Comptador	2				2,00
						2,00
05.05.09	**u Filtre**					
	Subministrament i instal·lació de filtre en línia per a comptador DN 100/125.					
	Filtres	2				2,00
						2,00
E08	**u Carret estabilitzador**					
	Subministrament i instal·lació de carret estabilitzador DN 100/125.					
	Carret estabilitzador comptadors	2				2,00
						2,00

AMIDAMENTS

Projecte executiu del dipòsit de cloració del pou Nogueretes

CODI	RESUM	UTS	LONGITUT	AMPLADA	ALÇADA	QUANTITAT
05.05.10	**u Carret desmuntatge**					
	Subministrament i instal·lació carret de desmuntatge DN 100/125.					
	Grup bombament	2				2,00
						2,00
JNV19X0B	**u Jornada execució proves finals servei**					
	Jornada per a execució de les proves finals de servei d'aigua freda sanitària.					
	Jornada proves	2				2,00
						2,00
M1013	**OBRA MECÀNICA DIPÒSIT**					
E07	**u Col·lectors dipòsit**					
	Treballs de construcció, subministrament i muntatge dels col·lectors pel nou dipòsit que inclourà: Col·lector de sortida d'aspiració de bombes a entrada de dipòsit amb vàlvula de comporta, col·lector de desguàs de sortida amb vàlvula de comporta pel buidat del dipòsit i col·lector sobreixidor fins conducció d'evacuació.					
	Col·lector d'entrada	1				1,00
						1,00
05.02.08	**u Bomba recirculadora**					
	Subministrament i instal·lació de bomba recirculadora.					
	Bomba recirculadora	1				1,00
						1,00
05.02.10	**pa Grup de pressió**					
	Subministrament i instal·lació de grup de pressió format per dues bombes multicel·lulars verticals per a un subministrament de 35m3/h a 60 m.c.a.					
	Grup de pressió	1				1,00
						1,00
M1014	**OBRA ELÈCTRICA**					
GG380902	**m Conductor Cu nu,1x35mm2,munt.superf.**					
	Conductor de coure nu, unipolar de secció 1x35 mm2, muntat superficialment					
	Conductor Cu		9,00			9,00
						9,00
05.05.02	**pa Armari per a quadres**					
	Armari per a quadres de comuniccació i proteccions per aparells de capçalera, 250 mòduls, tot muntat.					
	Armari	1				1,00
						1,00
05.05.03	**pa Quadre proteccions**					
	Quadre protecció sobretensions transitòries tipus 1, trifàsic					
	Quadre proteccions	1				1,00
						1,00
05.05.04	**pa Variador de frequència**					
	Subministrament i instal·lació de variador de freqüència d'entrada trif. 400V/sortida trif. 400v, 7,5kW, IP 20 muntat superficialment.					

AMIDAMENTS

Projecte executiu del dipòsit de cloració del pou Nogueretes

CODI	RESUM	UTS	LONGITUT	AMPLADA	ALÇADA	QUANTITAT
	Variador de freqüència	1				1,00
						1,00
05.05.05	**pa Programador**					
	Programador autòn.NODE-600,6 estac.,Ø 8,25x5cm,9 V, ref. NODE 600					
	Programador	1				1,00
						1,00
05.05.06	**pa Inspeccio baixa tensió**					
	Jornada d'inspecció de l'execució de la instal·lació elèctrica de baixa tensió.					
	Inspecció	1				1,00
						1,00
05.05.07	**pa Telecontrol**					
	Connexió del sistema de telecontrol incloent cablejat d'alimentació, senyals i comunicació cap l'armari existent per a ampliació de senyals, incloent 4 duplicadors de senyal 4-20mA, reles i petit material de muntatge.					
	Sistema de telecontrol	1				1,00
						1,00

AMIDAMENTS

Projecte executiu del dipòsit de cloració del pou Nogueretes

CODI	RESUM	UTS	LONGITUT	AMPLADA	ALÇADA	QUANTITAT
M102	**CANALITZACIÓ**					
M1020	**OBRA MECÀNICA**					
PFB3-DVZ11	**m Tub PE 100,DN=110mm,PN=10bar,sèrie SDR 17,UNE-EN 12201-2,connect.pressió,dific.mitjà,accessoris plàst.,fons rasa**					
	Tub de polietilè de designació PE 100, de 110 mm de diàmetre nominal, de 10 bar de pressió nominal, sèrie SDR 17, UNE-EN 12201-2, connectat a pressió, amb grau de dificultat mitjà, utilitzant accessoris de plàstic i col·locat al fons de la rasa					
	Canalització desguàs	1	100,00			100,00
	Canalització distribució	1	15,00			15,00
						115,00
PFB3-DVZ8	**m Tub PE 100,DN=63mm,PN=10bar,sèrie SDR 17,UNE-EN 12201-2,connect.pressió,dific.mitjà,accessoris plàst.,fons rasa**					
	Tub de polietilè de designació PE 100, de 63 mm de diàmetre nominal, de 10 bar de pressió nominal, sèrie SDR 17, UNE-EN 12201-2, connectat a pressió, amb grau de dificultat mitjà, utilitzant accessoris de plàstic i col·locat al fons de la rasa					
	Bypass desnit.	1	14,00			14,00
	Recirculació	1	18,00			18,00
						32,00
PN12-DPNV	**u Vàlvula comporta+brides,cos curt,DN=100mm,PN=16bar,EN-GJS-500-7,volant de fosa,pericó canal.sot.**					
	Vàlvula de comporta manual amb brides, de cos curt, de 100 mm de diàmetre nominal, de 16 bar de PN, cos de fosa nodular EN-GJS-500-7 (GGG50) i tapa de fosa nodular EN-GJS-500-7 (GGG50), amb revestiment de resina epoxi (250 micres), comporta de fosa+EPDM i tancament de seient elàstic, eix d'acer inoxidable 1.4021 (AISI 420), amb accionament per volant de fosa, muntada en pericó de canalització soterrada					
	Sortida distribució	1				1,00
	Sortida desguàs	1				1,00
						2,00
PN12-DPRJ	**u Vàlvula comporta+brides,cos llarg,DN=50mm,PN=16bar,EN-GJS-500-7,volant de fosa,pericó canal.sot.**					
	Vàlvula de comporta manual amb brides, de cos llarg, de 50 mm de diàmetre nominal, de 16 bar de PN, cos de fosa nodular EN-GJS-500-7 (GGG50) i tapa de fosa nodular EN-GJS-500-7 (GGG50), amb revestiment de resina epoxi (250 micres), comporta de fosa+EPDM i tancament de seient elàstic, eix d'acer inoxidable 1.4021 (AISI 420), amb accionament per volant de fosa, muntada en pericó de canalització soterrada					
	Bypass	1				1,00
						1,00
PFB2-3XNX	**u Deriv.polietilè injec.,dens.mitjana,DN 63mm,SDR 11,DN ramal=63mm,p/soldar,sold.col.fons rasa**					
	Derivació de polietilè injectada, de densitat mitjana de 63 mm de DN, sèrie SDR 11, segons UNE-EN 1555-3 amb ramal a 90° de 63 mm de DN, per a soldar, soldada i col·locada al fons de la rasa					
	Bypass	1				1,00
						1,00

AMIDAMENTS

Projecte executiu del dipòsit de cloració del pou Nogueretes

CODI	RESUM	UTS	LONGITUT	AMPLADA	ALÇADA	QUANTITAT
CONEX001	**u Connexió a la xarxa existent**					
	Treballs de connexió del nou ramal a la xarxa amb subministrament, carreteig, col·locació i muntatge d'acoblament flexible d'acer per a tubs d'acer, fosa, fibrociment, formigó, PVC i polietilé, de 2 tancaments, sense resistència a tracció fins a un diàmetre exterior de tub de 100mm; en zones urbanes, amb afectació de serveis i sense presència d'estrebada.					
	Connexió sortida a xarxa	1				1,00
	Connexió a distribució	1				1,00
						2,00
FFZMTUA0	**d Reforç 1/2 brigada p/treballs connexió xarxa FD,PE,FA,DN<400**					
	Reforç de 1/2 brigada per a treballs de connexió final sobre xarxa existent de de FD, PE o FA, amb servei de subministrament interromput, amb tub fins a DN160					
		0,5				0,50
						0,50
JFV2R23C	**d Proves de pressió i estanqueitat**					
	Prova de pressió i estanquitat tram xarxa d'abastament d'aigua UNE-EN 805					
	Prova	1				1,00
						1,00
M1021	**OBRA CIVIL**					
F219FBC0	**m Tall paviment mescla bituminosa h>=15cm**					
	Tall en paviment de mescla bituminosa de 15 cm de fondària com a mínim, amb màquina tallajunts amb disc de diamant, per a delimitar la zona a demolir					
	Connexió desguàs a xarxa	4	1,50			6,00
						6,00
F2194XJ5	**m2 Demol.paviment mescla bituminosa,g<=20cm,ampl.<=0,6m,retro.+mart.trencad.+càrrega cam.**					
	Demolició de paviment de mescla bituminosa, de fins a 20 cm de gruix i fins a 0,6 m d'amplària amb retroexcavadora amb martell trencador i càrrega sobre camió					
	Connex. desguàs	1	1,50	1,50		2,25
						2,25
P2143-4RQT	**m2 Enderroc solera form.lleug.armat,fins a 15cm,compres.,càrrega manual**					
	Connex. desguàs	1	1,50	1,50		2,25
						2,25
P221K-TG43	**m3 Excav.cala,p/ localit.seveism.man.rebl.+compact.,terres selec.excav.**					
	Excavació de cala, per a localització de serveis, amb mitjans manuals i reblert i compactació de terres seleccionades de la pròpia excavació, sense pedres					
	Cales localització serveis canalització	3				3,00
						3,00

AMIDAMENTS

Projecte executiu del dipòsit de cloració del pou Nogueretes

CODI	RESUM	UTS	LONGITUT	AMPLADA	ALÇADA	QUANTITAT
P221B-VS6D	**m3 Excav.rasa/pou,hfins a 2m,terreny compact.(SPT 20-50),retro. de combustible,+terres deix.vora,entorn urba dif.mob.voreres a<= 3m**					
	Excavació de rasa i pou de fins a 2 m de fondària, en terreny compacte (SPT 20-50), realitzada amb retroexcavadora de combustible i amb les terres deixades a la vora, en entorn urbà amb dificultat de mobilitat, en voreres <= 3 m d'amplària o calçada/plataforma única <= 7 m d'amplària, sense afectació per serveis o elements de mobiliari urbà, en actuacions de 0.2 a 2 m3					
	Canalització desguas	1	100,00	0,80	0,80	64,00
	Connexió sortida	1	9,00	0,80	0,80	5,76
						69,76
P221K-TG44	**m3 Excav.cala terr.n/clasf.m.mec.+terres deix.vora**					
	Excavació de cala en terreny no classificat, amb mitjans mecànics i amb les terres deixades a la vora					
	Connex. desguàs	1	1,50	1,50	1,00	2,25
	Connexió sortida	1	1,50	1,50	1,00	2,25
						4,50
BZFBU010	**m Malla senyalitzadora tub**					
	Malla senyalitzadora, de 30 cm d'amplada, per a tubs soterrats i sense detector					
	Canalització desguàs	1	100,00			100,00
	Connexió sortida	1	9,00			9,00
						109,00
P2255-DPIX	**m3 Rebliment+picon.rasa,ampl.fins a 0,6m,sorres reciclat mixt,gfins a 25cm,picó vibrant**					
	Rebliment i piconatge de rasa d'amplària fins a 0,6 m, amb sorres de material reciclat mixt, en tongades de gruix de fins a 25 cm, utilitzant picó vibrant					
	Canalització desguas	1	100,00	0,80	0,35	28,00
	Connexions	2	1,50	1,50	0,35	1,58
	Connexió sortida	1	9,00	0,80	0,35	2,52
						32,10
P2255-DPGP	**m3 Rebliment+picon.rasa,ampl.fins a 0,6m,mat.selecc.excav.,gfins a 25cm,picó vibrant,95%PM**					
	Morter mixt de ciment pòrtland amb filler calcari CEM II/B-L, calç i sorra, amb 200 kg/m3 de ciment, amb una proporció en volum 1:2:10 i 2,5 N/mm2 de resistència a compressió, elaborat a l'obra					
	Canalització desguas	1	100,00	0,80	0,55	44,00
	Connexions	2	1,50	1,50	0,55	2,48
	Canalització sortida	1	9,00	0,80	0,55	3,96
						50,44
P931-3G6X	**m3 Base formigó (CE, EHE) formigó HM-20/B / 20 / I,>= 200kg/m3 ciment, camió+vibr.manual, reglejat**					
	Base de formigó (CE, EHE) formigó HM-20/B / 20 / I de consistència tova, grandària màxima del granulat 20 mm, amb >= 200 kg/m3 de ciment, apte per a classe d'exposició I, abocat des de camió amb estesa i vibratge manual, amb acabat reglejat					
	Connex. desguàs	1	1,50	1,50	0,15	0,34
						0,34
P214U-HBQF	**m2 Fresatge asfàlt.,gruix 6 a 10cm,encaixos aillats+càrrega s/camió**					
	Fresatge mecànic de paviments de mescles bituminoses per cada cm de gruix, amb un gruix de 6 a 10 cm i en encaixos aillats, amb fresadora per a paviment amb càrrega automàtica i talls i entregues a tapes i reixes amb compressor, càrrega de runa sobre camió i escombrat i neteja de la superfície fresada					
	Solapament	4	1,50	0,30		1,80
						1,80

AMIDAMENTS

Projecte executiu del dipòsit de cloració del pou Nogueretes

CODI	RESUM	UTS	LONGITUT	AMPLADA	ALÇADA	QUANTITAT
F9HFU211	**m2 Rep.pavim.bitum.12cm, trànsit AC 16+base AC 22,est.petita,superf.<=25m2**					
	Reposició de paviment de mescla bituminosa en calent de 12 cm, amb capa de trànsit de 5 cm de mescla bituminosa contínua AC 16 surf B 50/70 D, capa base de 7 cm de mescla bituminosa contínua AC 22 base B 50/70 S, estès amb estenedora petita i compactat amb corró, inclòs regs d'imprimació i adherència, per a superfícies fins a 25 m2					
	Solapament	1	2,10	2,10		4,41
						4,41

AMIDAMENTS

Projecte executiu del dipòsit de cloració del pou Nogueretes

CODI	RESUM	UTS	LONGITUT	AMPLADA	ALÇADA	QUANTITAT
M103	**TRACTAMENT NITRATS**					
E10-A001	**u Analítica complerta**					
	Realització d'analítica complerta per a la determinació dels paràmetres actuals de la captació.					
	Analítica prèvia	1				1,00
						1,00
E10-A002	**pa Equip de desnitrificació**					
	Subministrament i instal·lació d'equip de tractament de nitrats.					
	Desnitrificador	1				1,00
						1,00
E10-05.07	**pa Sonda de nitrats**					
	Subministrament i instal·lació de sonda per a la medició de les concentracions de nitats.					
	Sonda nitrats	1				1,00
						1,00
E10-A000	**u Analítica de nitrats**					
	Realització d'analítica per a la determinació dels nitrats un cop instal·lat el sistema de desnitrificació.					
	Analítica	1				1,00
						1,00

CODI	RESUM	UTS	LONGITUT	AMPLADA	ALÇADA	QUANTITAT
M104	**GESTIÓ DE RESIDUS**					
P2R6-4I4N	**m3 Càrr.mec. residus inerts o no especials instal.gestió residus,camió transp.,7t,rec.més de 10 i fins a 15km**					
	Càrrega amb mitjans mecànics i transport de residus inerts o no especials a instal·lació autoritzada de gestió de residus, amb camió per a transport de 7 t, amb un recorregut de més de 10 i fins a 15 km					
	Base dipòsit	1	3,50	3,50	0,40	4,90
	Demolició paviment	1	1,50	1,50	0,20	0,45
	Canalitzacions	1	109,00	0,80	0,35	30,52
	Connexions	2	1,50	1,50	0,35	1,58
						37,45
P2RA-EU20	**m3 Disposició controlada centre selec.+transf.,residus barrej. no perillosos,0,17t/m3,LER 17 09 04**					
	Disposició controlada en centre de selecció i transferència de residus barrejats no perillosos amb una densitat 0,17 t/m3, procedents de construcció o demolició, amb codi 17 09 04 segons la Llista Europea de Residus					
	Base dipòsit	1	3,50	3,50	0,40	4,90
	Demolició paviment	1	1,50	1,50	0,20	0,45
	Canalitzacions	1	109,00	0,80	0,35	30,52
	Connexions	2	1,50	1,50	0,35	1,58
						37,45

AMIDAMENTS

Projecte executiu del dipòsit de cloració del pou Nogueretes

CODI	RESUM	UTS	LONGITUT	AMPLADA	ALÇADA	QUANTITAT
M105	**SEGURETAT I SALUT**					
SEGUSAL	**pa Seguretat i Salut**					
	Seguretat i Salut					1,00

Quadre de preus

QUADRE DE PREUS 1

Projecte executiu del dipòsit de cloració del pou Nogueretes

CODI	UT	RESUM	PREU
M101		**DIPÒSIT PER A CLORACIÓ**	
M1010		**OBRA CIVIL DIPÒSIT**	
P221K-TG43	**m3**	**Excav.cala,p/ localit.seveism.man.rebl.+compact.,terres selec.excav.**	**120,37**
		Excavació de cala, per a localització de serveis, amb mitjans manuals i reblert i compactació de terres seleccionades de la pròpia excavació, sense pedres	
		CENT VINT EUROS amb TRENTA-SET CÈNTIMS	
P2219-564M	**m3**	**Excav.pou aïllat hfins a 2m,terreny n/clasf.,mitjans mecànics,càrrega mec.**	**15,90**
		Excavació de pou aïllat de fins a 2 m de fondària, en terreny no classificat, amb mitjans mecànics i càrrega mecànica del material excavat	
		QUINZE EUROS amb NORANTA CÈNTIMS	
P2243-53A9	**m2**	**Repàs sòl/paret rasa/recalçat hfins a 1,5m**	**2,93**
		Repàs de sols i parets de rases, pous i recalçats fins a 1,5 m de fondària	
		DOS EUROS amb NORANTA-TRES CÈNTIMS	
G3Z112N1	**m2**	**Capa neteja+anivell. g=10cm form. HL-150/P/10/, camió**	**17,52**
		Capa de neteja i anivellament de 10 cm de gruix de formigó HL-150/P/10 de consistència plàstica i grandària màxima del granulat 10 mm, abocat des de camió	
		DISSET EUROS amb CINQUANTA-DOS CÈNTIMS	
P311-DQ6Q	**m2**	**Encofrat tauler rasa/pou fonament**	**35,62**
		Encofrat amb tauler de fusta per a rases i pous de fonaments	
		TRENTA-CINC EUROS amb SEIXANTA-DOS CÈNTIMS	
P353-SGWT	**m3**	**Formigonat de llosa de fonamentació, formigó per armar HA - 25 / F / 20 / XC2 quant.ciment 275kg/m3, aigua/ciment =< 0.6,bomba,8**	**318,83**
		Llosa de fonaments de formigó armat amb formigonat de llosa de fonamentació amb formigó per armar HA - 25 / F / 20 / XC2 amb una quantitat de ciment de 275 kg/m3 i relació aigua ciment =< 0.6, abocat amb bomba, armat amb 80 kg/m3 d'armadura per a lloses de fonaments AP500 S d'acer en barres corrugades B500S de límit elàstic >= 500 N/mm2	
		TRES-CENTS DIVUIT EUROS amb VUITANTA-TRES CÈNTIMS	
G228560F	**m3**	**Rebliment+picon.rasa,ampl.<=0,6m,mat.adeq.excav. ,g<=25cm,picó vibrant,95%PM**	**26,39**
		Rebliment i piconatge de rasa d'amplària fins a 0,6 m, amb material adequat de la pròpia excavació, en tongades de gruix de fins a 25 cm, utilitzant picó vibrant, amb compactació del 95% PM	
		VINT-I-SIS EUROS amb TRENTA-NOU CÈNTIMS	
G921201J	**m3**	**Subbase tot-u art.,col.estened.+picon.mat.98%PM**	**27,70**
		Subbase de tot-u artificial, col·locada amb estenedora i piconatge del material al 98 % del PM	
		VINT-I-SET EUROS amb SETANTA CÈNTIMS	

QUADRE DE PREUS 1

Projecte executiu del dipòsit de cloració del pou Nogueretes

CODI	UT	RESUM	PREU
M1011		**DIPÒSIT PREFABRICAT 10M3**	
DP20000	**u**	**Dipòsit monobloc de 10 m3 de capacitat**	**5.058,32**
		Subministrament i instal·lació de dipòsit monobloc quadrat aeri de formigó armat de miides externes 2,50x2,50 i 2,45 m d'alçada. Volum útil: 10 m3. Coberta prefabricada rectangular de 6,25 m2. Sobrecàrregfa d'ús: 2,50 kN/m2. Inclou transport i descàrrega a peu d'obra	
		CINC MIL CINQUANTA-VUIT EUROS amb TRENTA-DOS CÈNTIMS	
TP06.03	**u**	**Tapa registre 50x50**	**746,24**
		Subministrament i muntatge de tapa de registre elevada, construida en xapa inox316 2mm, de mides llum 500x500mm h-150mm	
		SET-CENTS QUARANTA-SIS EUROS amb VINT-I-QUATRE CÈNTIMS	
TP06.02	**u**	**Tapa registre 80x80**	**964,60**
		Subministrament i muntatge de tapa de registre elevada, construida en xapa inox316 2mm, de mides llum 800x800mm h-150mm.	
		NOU-CENTS SEIXANTA-QUATRE EUROS amb SEIXANTA CÈNTIMS	
PAS05.01.14	**u**	**Formació de passamurs**	**511,98**
		Formació passamurs de 150/200mm mm, mitjançant maniguet amb doble brida de 0,5 m de longitud útil i portabrides amb brida boja de fosa, totalment col·locat	
		CINC-CENTS ONZE EUROS amb NORANTA-VUIT CÈNTIMS	
VEN05.01.15	**u**	**Ventilació dipòsit**	**663,56**
		Formació de forat de 150mm, per a ventilació de dipòsit amb barret i subministrament de barret autoaspirant inox totalment col·locat i segellat.	
		SIS-CENTS SEIXANTA-TRES EUROS amb CINQUANTA-SIS CÈNTIMS	
ESCINT01	**ut**	**Escala d'accés interior en PRFV**	**1.406,65**
		Subministrament i muntatge d'escala de gat PRFV l'accés a l'interior del dipòsit. Inclou materials i mà d'obra d'instal·lació.	
		MIL QUATRE-CENTS SIS EUROS amb SEIXANTA-CINC CÈNTIMS	
ESCEXT03	**ut**	**Escala d'accés exterior en PRFV**	**1.813,24**
		Escala de gat de PRFV simple amb gabia de seguretat per l'accés a la coberta del dipòsit. Inclou la col·locació d'una porta d'accés de xapa galvanitzada, materials necessaris i mà d'obra d'instal·lació.	

CODI	UT	RESUM	PREU
		MIL VUIT-CENTS TRETZE EUROS amb VINT-I-QUATRE CÈNTIMS	
BARANA01	m	**Barana de protecció**	216,24
		Subministrament i muntatge de barana de protecció recte de PRFV Ø50 i d'1 metre d'altura sobre coberta del dipòsit.	
		DOS-CENTS SETZE EUROS amb VINT-I-QUATRE CÈNTIMS	
NETE06	u	**Treballs de neteja i desinfecció de dipòsit**	954,00
		Treballs de neteja i desinfecció de dipòsit	
		NOU-CENTS CINQUANTA-QUATRE EUROS	
M1012		**MODIFICACIÓ I CONNEXIÓ DIPÒSIT**	
ENTC01	pa	**Instal·lació nivells i control de dipòsit**	1.947,08
		Subministrament, instal·lació i cablejat fins a quadre de telecontrol de transmissor de pressió submergible 4-20ma per la lectura de la làmina d'aigua del dipòsit.	
		MIL NOU-CENTS QUARANTA-SET EUROS amb VUIT CÈNTIMS	
05.02.09	u	**Vàlvula flotador**	1.037,16
		Subministrament i instal·lació de vàlvula de control d'emplenat i tancament del dipòsit mitjançant boia flotador DN 100 o similar.	
		MIL TRENTA-SET EUROS amb SETZE CÈNTIMS	
05.05	u	**Vàlvula de retenció**	186,03
		Subministrament i muntatge de vàlvula de retenció DN 100.	
		CENT VUITANTA-SIS EUROS amb TRES CÈNTIMS	
E09	u	**Electrovàlvula**	429,30
		Subministrament i muntatge d'electrovàlvula.	
		QUATRE-CENTS VINT-I-NOU EUROS amb TRENTA CÈNTIMS	
05.04.04	u	**Comptador**	431,95
		Subministrament i instal·lació de comptador DN 100/125.	
		QUATRE-CENTS TRENTA-UN EUROS amb NORANTA-CINC CÈNTIMS	
05.05.09	u	**Filtre**	532,12
		Subministrament i instal·lació de filtre en línia per a comptador DN 100/125.	
		CINC-CENTS TRENTA-DOS EUROS amb DOTZE CÈNTIMS	
E08	u	**Carret estabilitzador**	408,23
		Subministrament i instal·lació de carret estabilitzador DN 100/125.	
		QUATRE-CENTS VUIT EUROS amb VINT-I-TRES	

CODI	UT	RESUM	PREU
		CÈNTIMS	
05.05.10	**u**	**Carret desmuntatge**	**338,41**
		Subministrament i instal·lació carret de desmuntatge DN 100/125.	
		TRES-CENTS TRENTA-VUIT EUROS amb QUARANTA-UN CÈNTIMS	
JNV19X0B	**u**	**Jornada execució proves finals servei**	**874,50**
		Jornada per a execució de les proves finals de servei d'aigua freda sanitària.	
		VUIT-CENTS SETANTA-QUATRE EUROS amb CINQUANTA CÈNTIMS	
M1013		**OBRA MECÀNICA DIPÒSIT**	
E07	**u**	**Col·lectors dipòsit**	**4.293,00**
		Treballs de construcció, subministrament i muntatge dels col·lectors pel nou dipòsit que inclourà: Col·lector de sortida d'aspiració de bombes a entrada de dipòsit amb vàlvula de comporta, col·lector de desguàs de sortida amb vàlvula de comporta pel buidat del dipòsit i col·lector sobreixidor fins conducció d'evacuació.	
		QUATRE MIL DOS-CENTS NORANTA-TRES EUROS	
05.02.08	**u**	**Bomba recirculadora**	**1.439,32**
		Subministrament i instal·lació de bomba recirculadora.	
		MIL QUATRE-CENTS TRENTA-NOU EUROS amb TRENTA-DOS CÈNTIMS	
05.02.10	**pa**	**Grup de pressió**	**28.315,36**
		Subministrament i instal·lació de grup de pressió format per dues bombes multicel·lulars verticals per a un subministrament de 35m3/h a 60 m.c.a.	
		VINT-I-VUIT MIL TRES-CENTS QUINZE EUROS amb TRENTA-SIS CÈNTIMS	
M1014		**OBRA ELÈCTRICA**	
GG380902	**m**	**Conductor Cu nu,1x35mm2,munt.superf.**	**11,59**
		Conductor de coure nu, unipolar de secció 1x35 mm2, muntat superficialment	
		ONZE EUROS amb CINQUANTA-NOU CÈNTIMS	
05.05.02	**pa**	**Armari per a quadres**	**1.431,00**
		Armari per a quadres de comuniccació i proteccions per aparells de capçalera, 250 mòduls, tot muntat.	
		MIL QUATRE-CENTS TRENTA-UN EUROS	
05.05.03	**pa**	**Quadre proteccions**	**1.033,50**
		Quadre protecció sobretensions transitòries tipus 1, trifàsic	
		MIL TRENTA-TRES EUROS amb CINQUANTA CÈNTIMS	

CODI	UT	RESUM	PREU
05.05.04	**pa**	**Variador de frequència**	**1.073,25**
		Subministrament i instal·lació de variador de freqüència d'entrada trif. 400V/sortida trif. 400v, 7,5kW, IP 20 muntat superficialment.	
		MIL SETANTA-TRES EUROS amb VINT-I-CINC CÈNTIMS	
05.05.05	**pa**	**Programador**	**429,30**
		Programador autòn.NODE-600,6 estac.,Ø 8,25x5cm,9 V, ref. NODE 600	
		QUATRE-CENTS VINT-I-NOU EUROS amb TRENTA CÈNTIMS	
05.05.06	**pa**	**Inspeccio baixa tensió**	**572,40**
		Jornada d'inspecció de l'execució de la instal·lació elèctrica de baixa tensió.	
		CINC-CENTS SETANTA-DOS EUROS amb QUARANTA CÈNTIMS	
05.05.07	**pa**	**Telecontrol**	**4.705,19**
		Connexió del sistema de telecontrol incloent cablejat d'alimentació, senyals i comunicació cap l'armari existent per a ampliació de senyals, incloent 4 duplicadors de senyal 4-20mA, reles i petit material de muntatge.	
		QUATRE MIL SET-CENTS CINC EUROS amb DINOU CÈNTIMS	

CODI	UT	RESUM	PREU
M102		**CANALITZACIÓ**	
M1020		**OBRA MECÀNICA**	
PFB3-DVZ11	**m**	**Tub PE 100,DN=110mm,PN=10bar,sèrie SDR 17,UNE-EN 12201-2,connect.pressió,dific.mitjà,accessoris plàst.,fons rasa**	**26,34**
		Tub de polietilè de designació PE 100, de 110 mm de diàmetre nominal, de 10 bar de pressió nominal, sèrie SDR 17, UNE-EN 12201-2, connectat a pressió, amb grau de dificultat mitjà, utilitzant accessoris de plàstic i col·locat al fons de la rasa	
		VINT-I-SIS EUROS amb TRENTA-QUATRE CÈNTIMS	
PFB3-DVZ8	**m**	**Tub PE 100,DN=63mm,PN=10bar,sèrie SDR 17,UNE-EN 12201-2,connect.pressió,dific.mitjà,accessoris plàst.,fons rasa**	**19,56**
		Tub de polietilè de designació PE 100, de 63 mm de diàmetre nominal, de 10 bar de pressió nominal, sèrie SDR 17, UNE-EN 12201-2, connectat a pressió, amb grau de dificultat mitjà, utilitzant accessoris de plàstic i col·locat al fons de la rasa	
		DINOU EUROS amb CINQUANTA-SIS CÈNTIMS	
PN12-DPNV	**u**	**Vàlvula comporta+brides,cos curt,DN=100mm,PN=16bar,EN-GJS-500-7,volant de fosa,pericó canal.sot.**	**210,64**
		Vàlvula de comporta manual amb brides, de cos curt, de 100 mm de diàmetre nominal, de 16 bar de PN, cos de fosa nodular EN-GJS-500-7 (GGG50) i tapa de fosa nodular EN-GJS-500-7 (GGG50), amb revestiment de resina epoxi (250 micres), comporta de fosa+EPDM i tancament de seient elàstic, eix d'acer inoxidable 1.4021 (AISI 420), amb accionament per volant de fosa, muntada en pericó de canalització soterrada	
		DOS-CENTS DEU EUROS amb SEIXANTA-QUATRE CÈNTIMS	
PN12-DPRJ	**u**	**Vàlvula comporta+brides,cos llarg,DN=50mm,PN=16bar,EN-GJS-500-7,volant de fosa,pericó canal.sot.**	**105,96**
		Vàlvula de comporta manual amb brides, de cos llarg, de 50 mm de diàmetre nominal, de 16 bar de PN, cos de fosa nodular EN-GJS-500-7 (GGG50) i tapa de fosa nodular EN-GJS-500-7 (GGG50), amb revestiment de resina epoxi (250 micres), comporta de fosa+EPDM i tancament de seient elàstic, eix d'acer inoxidable 1.4021 (AISI 420), amb accionament per volant de fosa, muntada en pericó de canalització soterrada	
		CENT CINC EUROS amb NORANTA-SIS CÈNTIMS	
PFB2-3XNX	**u**	**Deriv.polietilè injec.,dens.mitjana,DN 63mm,SDR 11,DN ramal=63mm,p/soldar,sold.col.fons rasa**	**19,88**
		Derivació de polietilè injectada, de densitat mitjana de 63 mm de DN, sèrie SDR 11, segons UNE-EN 1555-3 amb ramal a 90° de 63 mm de DN, per a soldar, soldada i col·locada al fons de la rasa	
		DINOU EUROS amb VUITANTA-VUIT CÈNTIMS	
CONEX001	**u**	**Connexió a la xarxa existent**	**515,85**
		Treballs de connexió del nou ramal a la xarxa amb subministrament, carreteig, col·locació i muntatge d'acoblament flexible d'acer per a tubs d'acer, fosa, fibrociment, formigó, PVC i polietilé, de 2 tancaments, sense resistència a tracció fins a un diàmetre exterior de tub de 100mm; en zones urbanes, amb afectació de serveis i sense presència d'estrebada.	
		CINC-CENTS QUINZE EUROS amb VUITANTA-CINC CÈNTIMS	

CODI	UT	RESUM	PREU
FFZMTUA0	d	**Reforç 1/2 brigada p/treballs connexió xarxa FD,PE,FA,DN<400**	657,20
		Reforç de 1/2 brigada per a treballs de connexió final sobre xarxa existent de de FD, PE o FA, amb servei de subministrament interromput, amb tub fins a DN160	
		SIS-CENTS CINQUANTA-SET EUROS amb VINT CÈNTIMS	
JFV2R23C	d	**Proves de pressió i estanqueitat**	636,00
		Prova de pressió i estanquitat tram xarxa d'abastament d'aigua UNE-EN 805	
		SIS-CENTS TRENTA-SIS EUROS	
M1021		**OBRA CIVIL**	
F219FBC0	m	**Tall paviment mescla bituminosa h>=15cm**	7,13
		Tall en paviment de mescla bituminosa de 15 cm de fondària com a mínim, amb màquina tallajunts amb disc de diamant, per a delimitar la zona a demolir	
		SET EUROS amb TRETZE CÈNTIMS	
F2194XJ5	m2	**Demol.paviment mescla bituminosa,g<=20cm,ampl.<=0,6m,retro.+mart.trencad.+càrrega cam.**	11,53
		Demolició de paviment de mescla bituminosa, de fins a 20 cm de gruix i fins a 0,6 m d'amplària amb retroexcavadora amb martell trencador i càrrega sobre camió	
		ONZE EUROS amb CINQUANTA-TRES CÈNTIMS	
P2143-4RQT	m2	**Enderroc solera form.lleug.armat,fins a 15cm,compres.,càrrega manual**	14,33
		CATORZE EUROS amb TRENTA-TRES CÈNTIMS	
P221K-TG43	m3	**Excav.cala,p/ localit.seveism.man.rebl.+compact.,terres selec.excav.**	120,37
		Excavació de cala, per a localització de serveis, amb mitjans manuals i reblert i compactació de terres seleccionades de la pròpia excavació, sense pedres	
		CENT VINT EUROS amb TRENTA-SET CÈNTIMS	
P221B-VS6D	m3	**Excav.rasa/pou,hfins a 2m,terreny compact.(SPT 20-50),retro. de combustible,+terres deix.vora,entorn urba dif.mob.voreres a<= 3m**	14,24
		Excavació de rasa i pou de fins a 2 m de fondària, en terreny compacte (SPT 20-50), realitzada amb retroexcavadora de combustible i amb les terres deixades a la vora, en entorn urbà amb dificultat de mobilitat, en voreres <= 3 m d'amplària o calçada/plataforma única <= 7 m d'amplària, sense afectació per serveis o elements de mobiliari urbà, en actuacions de 0.2 a 2 m3	
		CATORZE EUROS amb VINT-I-QUATRE CÈNTIMS	
P221K-TG44	m3	**Excav.cala terr.n/clasf.m.mec.+terres deix.vora**	35,10
		Excavació de cala en terreny no classificat, amb mitjans mecànics i amb les terres deixades a la vora	
		TRENTA-CINC EUROS amb DEU CÈNTIMS	
BZFBU010	m	**Malla senyalitzadora tub**	0,12
		Malla senyalitzadora, de 30 cm d'amplada, per a tubs soterrats i sense detector	
		ZERO EUROS amb DOTZE CÈNTIMS	

QUADRE DE PREUS 1

Projecte executiu del dipòsit de cloració del pou Nogueretes

CODI	UT	RESUM	PREU
P2255-DPIX	**m3**	**Rebliment+picon.rasa,ampl.fins a 0,6m,sorres reciclat mixt,gfins a 25cm,picó vibrant**	**38,84**
		Rebliment i piconatge de rasa d'amplària fins a 0,6 m, amb sorres de material reciclat mixt, en tongades de gruix de fins a 25 cm, utilitzant picó vibrant	
		TRENTA-VUIT EUROS amb VUITANTA-QUATRE CÈNTIMS	
P2255-DPGP	**m3**	**Rebliment+picon.rasa,ampl.fins a 0,6m,mat.selecc.excav.,gfins a 25cm,picó vibrant,95%PM**	**24,13**
		Morter mixt de ciment pòrtland amb filler calcari CEM II/B-L, calç i sorra, amb 200 kg/m3 de ciment, amb una proporció en volum 1:2:10 i 2,5 N/mm2 de resistència a compressió, elaborat a l'obra	
		VINT-I-QUATRE EUROS amb TRETZE CÈNTIMS	
P931-3G6X	**m3**	**Base formigó (CE, EHE) formigó HM-20/B / 20 / I,>= 200kg/m3 ciment, camió+vibr.manual, reglejat**	**124,44**
		Base de formigó (CE, EHE) formigó HM-20/B / 20 / I de consistència tova, grandària màxima del granulat 20 mm, amb >= 200 kg/m3 de ciment, apte per a classe d'exposició I, abocat des de camió amb estesa i vibratge manual, amb acabat reglejat	
		CENT VINT-I-QUATRE EUROS amb QUARANTA-QUATRE CÈNTIMS	
P214U-HBQF	**m2**	**Fresatge asfàlt.,gruix 6 a 10cm,encaixos aillats+càrrega s/camió**	**2,26**
		Fresatge mecànic de paviments de mescles bituminoses per cada cm de gruix, amb un gruix de 6 a 10 cm i en encaixos aillats, amb fresadora per a paviment amb càrrega automàtica i talls i entregues a tapes i reixes amb compressor, càrrega de runa sobre camió i escombrat i neteja de la superfície fresada	
		DOS EUROS amb VINT-I-SIS CÈNTIMS	
F9HFU211	**m2**	**Rep.pavim.bitum.12cm, trànsit AC 16+base AC 22,est.petita,superf.<=25m2**	**105,39**
		Reposició de paviment de mescla bituminosa en calent de 12 cm, amb capa de trànsit de 5 cm de mescla bituminosa contínua AC 16 surf B 50/70 D, capa base de 7 cm de mescla bituminosa contínua AC 22 base B 50/70 S, estès amb estenedora petita i compactat amb corró, inclòs regs d'imprimació i adherència, per a superfícies fins a 25 m2	
		CENT CINC EUROS amb TRENTA-NOU CÈNTIMS	

CODI	UT	RESUM	PREU
M103		**TRACTAMENT NITRATS**	
E10-A001	**u**	**Analítica complerta**	**551,20**
		Realització d'analítica complerta per a la determinació dels paràmetres actuals de la captació.	
		CINC-CENTS CINQUANTA-UN EUROS amb VINT CÈNTIMS	
E10-A002	**pa**	**Equip de desnitrificació**	**15.928,17**
		Subministrament i instal·lació d'equip de tractament de nitrats.	
		QUINZE MIL NOU-CENTS VINT-I-VUIT EUROS amb DISSET CÈNTIMS	
E10-05.07	**pa**	**Sonda de nitrats**	**13.582,84**
		Subministrament i instal·lació de sonda per a la medició de les concentracions de nitats.	
		TRETZE MIL CINC-CENTS VUITANTA-DOS EUROS amb VUITANTA-QUATRE CÈNTIMS	
E10-A000	**u**	**Analítica de nitrats**	**434,60**
		Realització d'analítica per a la determinació dels nitrats un cop instal·lat el sistema de desnitrificació.	
		QUATRE-CENTS TRENTA-QUATRE EUROS amb SEIXANTA CÈNTIMS	

CODI	UT	RESUM	PREU
M104		**GESTIÓ DE RESIDUS**	
P2R6-4I4N	**m3**	**Càrr.mec. residus inerts o no especials instal.gestió residus,camió transp.,7t,rec.més de 10 i fins a 15km**	**13,36**
		Càrrega amb mitjans mecànics i transport de residus inerts o no especials a instal·lació autoritzada de gestió de residus, amb camió per a transport de 7 t, amb un recorregut de més de 10 i fins a 15 km	
		TRETZE EUROS amb TRENTA-SIS CÈNTIMS	
P2RA-EU20	**m3**	**Disposició controlada centre selec.+transf.,residus barrej. no perillosos,0,17t/m3,LER 17 09 04**	**25,65**
		Disposició controlada en centre de selecció i transferència de residus barrejats no perillosos amb una densitat 0,17 t/m3, procedents de construcció o demolició, amb codi 17 09 04 segons la Llista Europea de Residus	
		VINT-I-CINC EUROS amb SEIXANTA-CINC CÈNTIMS	

CODI	UT	RESUM	PREU
M105		**SEGURETAT I SALUT**	
SEGUSAL	**pa**	**Seguretat i Salut**	**3.328,40**
		Seguretat i Salut	
			TRES MIL TRES-CENTS VINT-I-VUIT EUROS amb QUARANTA CÈNTIMS

Amidaments i pressupost

PRESSUPOST I AMIDAMENTS

Projecte executiu del dipòsit de cloració del pou Nogueretes

CODI	RESUM	UTS	LONGITUT	AMPLADA	ALÇADA	QUANTITAT	PREU	IMPORT
M101	**DIPÒSIT PER A CLORACIÓ**							
M1010	**OBRA CIVIL DIPÒSIT**							
P221K-TG43	**m3 Excav.cala,p/ localit.seveism.man.rebl.+compact.,terres selec.excav.**							
	Excavació de cala, per a localització de serveis, amb mitjans manuals i reblert i compactació de terres seleccionades de la pròpia excavació, sense pedres							
	Cales localització	3				3,00		
						3,00	120,37	361,11
P2219-564M	**m3 Excav.pou aïllat hfins a 2m,terreny n/clasf.,mitjans mecànics,càrrega mec.**							
	Excavació de pou aïllat de fins a 2 m de fondària, en terreny no classificat, amb mitjans mecànics i càrrega mecànica del material excavat							
	Base dipòsit	1	3,50	3,50	0,40	4,90		
						4,90	15,90	77,91
P2243-53A9	**m2 Repàs sòl/paret rasa/recalçat hfins a 1,5m**							
	Repàs de sols i parets de rases, pous i recalçats fins a 1,5 m de fondària							
	Base dipòsit	1	3,50	3,50		12,25		
	Parets base	4	3,50	0,40		5,60		
						17,85	2,93	52,30
G3Z112N1	**m2 Capa neteja+anivell. g=10cm form. HL-150/P/10/, camió**							
	Capa de neteja i anivellament de 10 cm de gruix de formigó HL-150/P/10 de consistència plàstica i grandària màxima del granulat 10 mm, abocat des de camió							
	Llosa dipòsits	1	3,50	3,50		12,25		
						12,25	17,52	214,62
P311-DQ6Q	**m2 Encofrat tauler rasa/pou fonament**							
	Encofrat amb tauler de fusta per a rases i pous de fonaments							
	Encofrat fonaments	4	3,50	3,50	0,40	19,60		
						19,60	35,62	698,15
P353-SGWT	**m3 Formigonat de llosa de fonamentació, formigó per armar HA - 25 / F / 20 / XC2 quant.ciment 275kg/m3, aigua/ciment =< 0.6,bomba,8**							
	Llosa de fonaments de formigó armat amb formigonat de llosa de fonamentació amb formigó per armar HA - 25 / F / 20 / XC2 amb una quantitat de ciment de 275 kg/m3 i relació aigua ciment =< 0.6, abocat amb bomba, armat amb 80 kg/m3 d'armadura per a lloses de fonaments AP500 S d'acer en barres corrugades B500S de límit elàstic >= 500 N/mm2							
	Llosa fonament	1	3,00	3,00	0,30	2,70		
						2,70	318,83	860,84
G228560F	**m3 Rebliment+picon.rasa,ampl.<=0,6m,mat.adeq.excav. ,g<=25cm,picó vibrant,95%PM**							
	Rebliment i piconatge de rasa d'amplària fins a 0,6 m, amb material adequat de la pròpia excavació, en tongades de gruix de fins a 25 cm, utilitzant picó vibrant, amb compactació del 95% PM							
	Perímetre dipòsit	4	3,50	0,50	0,40	2,80		
						2,80	26,39	73,89
G921201J	**m3 Subbase tot-u art.,col.estened.+picon.mat.98%PM**							
	Subbase de tot-u artificial, col·locada amb estenedora i piconatge del material al 98 % del PM							
	Perímetre dipòsit	4	3,50	0,50	0,10	0,70		
						0,70	27,70	19,39
	TOTAL M1010							**2.358,21**

CODI	RESUM	UTS	LONGITUT	AMPLADA	ALÇADA	QUANTITAT	PREU	IMPORT
M1011	**DIPÒSIT PREFABRICAT 10M3**							
DP20000	**u Dipòsit monobloc de 10 m3 de capacitat**							
	Subministrament i instal·lació de dipòsit monobloc quadrat aeri de formigó armat de miides externes 2,50x2,50 i 2,45 m d'alçada. Volum útil: 10 m3. Coberta prefabricada rectangular de 6,25 m2. Sobrecàrregfa d'ús: 2,50 kN/m2. Inclou transport i descàrrega a peu d'obra							
	Dipòsit 20m3	1				1,00		
						1,00	5.058,32	5.058,32
TP06.03	**u Tapa registre 50x50**							
	Subministrament i muntatge de tapa de registre elevada, construida en xapa inox316 2mm, de mides llum 500x500mm h-150mm							
	Tapa registre 50x50	1				1,00		
						1,00	746,24	746,24
TP06.02	**u Tapa registre 80x80**							
	Subministrament i muntatge de tapa de registre elevada, construida en xapa inox316 2mm, de mides llum 800x800mm h-150mm.							
	Tapa registre 80x80	1				1,00		
						1,00	964,60	964,60
PAS05.01.14	**u Formació de passamurs**							
	Formació passamurs de 150/200mm mm, mitjançant maniguet amb doble brida de 0,5 m de longitud útil i portabrides amb brida boja de fosa, totalment col·locat							
	Entrada	1				1,00		
	Sortida	1				1,00		
	Sobreeixidor	1				1,00		
	Desguàs	1				1,00		
	Caseta	4				4,00		
						8,00	511,98	4.095,84
VEN05.01.15	**u Ventilació dipòsit**							
	Formació de forat de 150mm, per a ventilació de dipòsit amb barret i subministrament de barret autoaspirant inox totalment col·locat i segellat.							
	Ventilació	2				2,00		
						2,00	663,56	1.327,12
ESCINT01	**ut Escala d'accés interior en PRFV**							
	Subministrament i muntatge d'escala de gat PRFV l'accés a l'interior del dipòsit. Inclou materials i mà d'obra d'instal·lació.							
		1				1,00		
						1,00	1.406,65	1.406,65
ESCEXT03	**ut Escala d'accés exterior en PRFV**							
	Escala de gat de PRFV simple amb gabia de seguretat per l'accés a la coberta del dipòsit. Inclou la col·locació d'una porta d'accés de xapa galvanitzada, materials necessaris i mà d'obra d'instal·lació.							
		1				1,00		
						1,00	1.813,24	1.813,24

CODI	RESUM	UTS	LONGITUT	AMPLADA	ALÇADA	QUANTITAT	PREU	IMPORT
BARANA01	**m Barana de protecció**							
	Subministrament i muntatge de barana de protecció recte de PRFV Ø50 i d'1 metre d'altura sobre coberta del dipòsit.							
		1	10,00			10,00		
						10,00	216,24	2.162,40
NETE06	**u Treballs de neteja i desinfecció de dipòsit**							
	Treballs de neteja i desinfecció de dipòsit							
	Neteja i desinfecció	1				1,00		
						1,00	954,00	954,00
	TOTAL M1011							**18.528,41**
M1012	**MODIFICACIÓ I CONNEXIÓ DIPÒSIT**							
ENTC01	**pa Instal·lació nivells i control de dipòsit**							
	Subministrament, instal·lació i cablejat fins a quadre de telecontrol de transmissor de pressió submergible 4-20ma per la lectura de la làmina d'aigua del dipòsit.							
	Nivells i control	1				1,00		
						1,00	1.947,08	1.947,08
05.02.09	**u Vàlvula flotador**							
	Subministrament i instal·lació de vàlvula de control d'emplenat i tancament del dipòsit mitjançant boia flotador DN 100 o similar.							
	Vàlvula flotador	1				1,00		
						1,00	1.037,16	1.037,16
05.05	**u Vàlvula de retenció**							
	Subministrament i muntatge de vàlvula de retenció DN 100.							
	Bomba 1	1				1,00		
	Bomba 2	1				1,00		
						2,00	186,03	372,06
E09	**u Electrovàlvula**							
	Subministrament i muntatge d'electrovàlvula.							
	Electrovàlvula	2				2,00		
						2,00	429,30	858,60
05.04.04	**u Comptador**							
	Subministrament i instal·lació de comptador DN 100/125.							
	Comptador	2				2,00		
						2,00	431,95	863,90
05.05.09	**u Filtre**							
	Subministrament i instal·lació de filtre en línia per a comptador DN 100/125.							
	Filtres	2				2,00		
						2,00	532,12	1.064,24
E08	**u Carret estabilitzador**							
	Subministrament i instal·lació de carret estabilitzador DN 100/125.							
	Carret estabilitzador comptadors	2				2,00		

CODI	RESUM	UTS	LONGITUT	AMPLADA	ALÇADA	QUANTITAT	PREU	IMPORT
						2,00	408,23	816,46
05.05.10	**u Carret desmuntatge**							
	Subministrament i instal·lació carret de desmuntatge DN 100/125.							
	Grup bombament	2				2,00		
						2,00	338,41	676,82
JNV19X0B	**u Jornada execució proves finals servei**							
	Jornada per a execució de les proves finals de servei d'aigua freda sanitària.							
	Jornada proves	2				2,00		
						2,00	874,50	1.749,00
	TOTAL M1012							**9.385,32**
M1013	**OBRA MECÀNICA DIPÒSIT**							
E07	**u Col·lectors dipòsit**							
	Treballs de construcció, subministrament i muntatge dels col·lectors pel nou dipòsit que inclourà: Col·lector de sortida d'aspiració de bombes a entrada de dipòsit amb vàlvula de comporta, col·lector de desguàs de sortida amb vàlvula de comporta pel buidat del dipòsit i col·lector sobreixidor fins conducció d'evacuació.							
	Col·lector d'entrada	1				1,00		
						1,00	4.293,00	4.293,00
05.02.08	**u Bomba recirculadora**							
	Subministrament i instal·lació de bomba recirculadora.							
	Bomba recirculadora	1				1,00		
						1,00	1.439,32	1.439,32
05.02.10	**pa Grup de pressió**							
	Subministrament i instal·lació de grup de pressió format per dues bombes multicel·lulars verticals per a un subministrament de 35m3/h a 60 m.c.a.							
	Grup de pressió	1				1,00		
						1,00	28.315,36	28.315,36
	TOTAL M1013							**34.047,68**
M1014	**OBRA ELÈCTRICA**							
GG380902	**m Conductor Cu nu,1x35mm2,munt.superf.**							
	Conductor de coure nu, unipolar de secció 1x35 mm2, muntat superficialment							
	Conductor Cu		9,00			9,00		
						9,00	11,59	104,31
05.05.02	**pa Armari per a quadres**							
	Armari per a quadres de comuniccació i proteccions per aparells de capçalera, 250 mòduls, tot muntat.							
	Armari	1				1,00		
						1,00	1.431,00	1.431,00
05.05.03	**pa Quadre proteccions**							
	Quadre protecció sobretensions transitòries tipus 1, trifàsic							
	Quadre proteccions	1				1,00		
						1,00	1.033,50	1.033,50

CODI	RESUM	UTS	LONGITUT	AMPLADA	ALÇADA	QUANTITAT	PREU	IMPORT
05.05.04	**pa Variador de frequència**							
	Subministrament i instal·lació de variador de freqüència d'entrada trif. 400V/sortida trif. 400v, 7,5kW, IP 20 muntat superficialment.							
	Variador de freqüència	1				1,00		
						1,00	1.073,25	1.073,25
05.05.05	**pa Programador**							
	Programador autòn.NODE-600,6 estac.,Ø 8,25x5cm,9 V, ref. NODE 600							
	Programador	1				1,00		
						1,00	429,30	429,30
05.05.06	**pa Inspeccio baixa tensió**							
	Jornada d'inspecció de l'execució de la instal·lació elèctrica de baixa tensió.							
	Inspecció	1				1,00		
						1,00	572,40	572,40
05.05.07	**pa Telecontrol**							
	Connexió del sistema de telecontrol incloent cablejat d'alimentació, senyals i comunicació cap l'armari existent per a ampliació de senyals, incloent 4 duplicadors de senyal 4-20mA, reles i petit material de muntatge.							
	Sistema de telecontrol	1				1,00		
						1,00	4.705,19	4.705,19
	TOTAL M1014							**9.348,95**
	TOTAL M101							**73.668,57**

CODI	RESUM	UTS	LONGITUT	AMPLADA	ALÇADA	QUANTITAT	PREU	IMPORT
M102	**CANALITZACIÓ**							
M1020	**OBRA MECÀNICA**							
PFB3-DVZ11	**m Tub PE 100,DN=110mm,PN=10bar,sèrie SDR 17,UNE-EN 12201-2,connect.pressió,dific.mitjà,accessoris plàst.,fons rasa**							
	Tub de polietilè de designació PE 100, de 110 mm de diàmetre nominal, de 10 bar de pressió nominal, sèrie SDR 17, UNE-EN 12201-2, connectat a pressió, amb grau de dificultat mitjà, utilitzant accessoris de plàstic i col·locat al fons de la rasa							
	Canalització desguàs	1	100,00			100,00		
	Canalització distribució	1	15,00			15,00		
						115,00	26,34	3.029,10
PFB3-DVZ8	**m Tub PE 100,DN=63mm,PN=10bar,sèrie SDR 17,UNE-EN 12201-2,connect.pressió,dific.mitjà,accessoris plàst.,fons rasa**							
	Tub de polietilè de designació PE 100, de 63 mm de diàmetre nominal, de 10 bar de pressió nominal, sèrie SDR 17, UNE-EN 12201-2, connectat a pressió, amb grau de dificultat mitjà, utilitzant accessoris de plàstic i col·locat al fons de la rasa							
	Bypass desnit.	1	14,00			14,00		
	Recirculació	1	18,00			18,00		
						32,00	19,56	625,92
PN12-DPNV	**u Vàlvula comporta+brides,cos curt,DN=100mm,PN=16bar,EN-GJS-500-7,volant de fosa,pericó canal.sot.**							
	Vàlvula de comporta manual amb brides, de cos curt, de 100 mm de diàmetre nominal, de 16 bar de PN, cos de fosa nodular EN-GJS-500-7 (GGG50) i tapa de fosa nodular EN-GJS-500-7 (GGG50), amb revestiment de resina epoxi (250 micres), comporta de fosa+EPDM i tancament de seient elàstic, eix d'acer inoxidable 1.4021 (AISI 420), amb accionament per volant de fosa, muntada en pericó de canalització soterrada							
	Sortida distribució	1				1,00		
	Sortida desguàs	1				1,00		
						2,00	210,64	421,28
PN12-DPRJ	**u Vàlvula comporta+brides,cos llarg,DN=50mm,PN=16bar,EN-GJS-500-7,volant de fosa,pericó canal.sot.**							
	Vàlvula de comporta manual amb brides, de cos llarg, de 50 mm de diàmetre nominal, de 16 bar de PN, cos de fosa nodular EN-GJS-500-7 (GGG50) i tapa de fosa nodular EN-GJS-500-7 (GGG50), amb revestiment de resina epoxi (250 micres), comporta de fosa+EPDM i tancament de seient elàstic, eix d'acer inoxidable 1.4021 (AISI 420), amb accionament per volant de fosa, muntada en pericó de canalització soterrada							
	Bypass	1				1,00		
						1,00	105,96	105,96
PFB2-3XNX	**u Deriv.polietilè injec.,dens.mitjana,DN 63mm,SDR 11,DN ramal=63mm,p/soldar,sold.col.fons rasa**							
	Derivació de polietilè injectada, de densitat mitjana de 63 mm de DN, sèrie SDR 11, segons UNE-EN 1555-3 amb ramal a 90° de 63 mm de DN, per a soldar, soldada i col·locada al fons de la rasa							
	Bypass	1				1,00		
						1,00	19,88	19,88

CODI	RESUM	UTS	LONGITUT	AMPLADA	ALÇADA	QUANTITAT	PREU	IMPORT
CONEX001	**u Connexió a la xarxa existent**							
	Treballs de connexió del nou ramal a la xarxa amb subministrament, carreteig, col·locació i muntatge d'acoblament flexible d'acer per a tubs d'acer, fosa, fibrociment, formigó, PVC i polietilé, de 2 tancaments, sense resistència a tracció fins a un diàmetre exterior de tub de 100mm; en zones urbanes, amb afectació de serveis i sense presència d'estrebada.							
	Connexió sortida a xarxa	1				1,00		
	Connexió a distribució	1				1,00		
						2,00	515,85	1.031,70
FFZMTUA0	**d Reforç 1/2 brigada p/treballs connexió xarxa FD,PE,FA,DN<400**							
	Reforç de 1/2 brigada per a treballs de connexió final sobre xarxa existent de de FD, PE o FA, amb servei de subministrament interromput, amb tub fins a DN160							
		0,5				0,50		
						0,50	657,20	328,60
JFV2R23C	**d Proves de pressió i estanqueitat**							
	Prova de pressió i estanquitat tram xarxa d'abastament d'aigua UNE-EN 805							
	Prova	1				1,00		
						1,00	636,00	636,00
	TOTAL M1020							**6.198,44**
M1021	**OBRA CIVIL**							
F219FBC0	**m Tall paviment mescla bituminosa h>=15cm**							
	Tall en paviment de mescla bituminosa de 15 cm de fondària com a mínim, amb màquina tallajunts amb disc de diamant, per a delimitar la zona a demolir							
	Connexió desguàs a xarxa	4	1,50			6,00		
						6,00	7,13	42,78
F2194XJ5	**m2 Demol.paviment mescla bituminosa,g<=20cm,ampl.<=0,6m,retro.+mart.trencad.+càrrega cam.**							
	Demolició de paviment de mescla bituminosa, de fins a 20 cm de gruix i fins a 0,6 m d'amplària amb retroexcavadora amb martell trencador i càrrega sobre camió							
	Connex. desguàs	1	1,50	1,50		2,25		
						2,25	11,53	25,94
P2143-4RQT	**m2 Enderroc solera form.lleug.armat,fins a 15cm,compres.,càrrega manual**							
	Connex. desguàs	1	1,50	1,50		2,25		
						2,25	14,33	32,24
P221K-TG43	**m3 Excav.cala,p/ localit.seveism.man.rebl.+compact.,terres selec.excav.**							
	Excavació de cala, per a localització de serveis, amb mitjans manuals i reblert i compactació de terres seleccionades de la pròpia excavació, sense pedres							
	Cales localització serveis canalització	3				3,00		
						3,00	120,37	361,11

CODI	RESUM	UTS	LONGITUT	AMPLADA	ALÇADA	QUANTITAT	PREU	IMPORT
P221B-VS6D	**m3 Excav.rasa/pou,hfins a 2m,terreny compact.(SPT 20-50),retro. de combustible,+terres deix.vora,entorn urba dif.mob.voreres a<= 3m**							
	Excavació de rasa i pou de fins a 2 m de fondària, en terreny compacte (SPT 20-50), realitzada amb retroexcavadora de combustible i amb les terres deixades a la vora, en entorn urbà amb dificultat de mobilitat, en voreres <= 3 m d'amplària o calçada/plataforma única <= 7 m d'amplària, sense afectació per serveis o elements de mobiliari urbà, en actuacions de 0.2 a 2 m3							
	Canalització desguas	1	100,00	0,80	0,80	64,00		
	Connexió sortida	1	9,00	0,80	0,80	5,76		
						69,76	14,24	993,38
P221K-TG44	**m3 Excav.cala terr.n/clasf.m.mec.+terres deix.vora**							
	Excavació de cala en terreny no classificat, amb mitjans mecànics i amb les terres deixades a la vora							
	Connex. desguàs	1	1,50	1,50	1,00	2,25		
	Connexió sortida	1	1,50	1,50	1,00	2,25		
						4,50	35,10	157,95
BZFBU010	**m Malla senyalitzadora tub**							
	Malla senyalitzadora, de 30 cm d'amplada, per a tubs soterrats i sense detector							
	Canalització desguàs	1	100,00			100,00		
	Connexió sortida	1	9,00			9,00		
						109,00	0,12	13,08
P2255-DPIX	**m3 Rebliment+picon.rasa,ampl.fins a 0,6m,sorres reciclat mixt,gfins a 25cm,picó vibrant**							
	Rebliment i piconatge de rasa d'amplària fins a 0,6 m, amb sorres de material reciclat mixt, en tongades de gruix de fins a 25 cm, utilitzant picó vibrant							
	Canalització desguas	1	100,00	0,80	0,35	28,00		
	Connexions	2	1,50	1,50	0,35	1,58		
	Connexió sortida	1	9,00	0,80	0,35	2,52		
						32,10	38,84	1.246,76
P2255-DPGP	**m3 Rebliment+picon.rasa,ampl.fins a 0,6m,mat.selecc.excav.,gfins a 25cm,picó vibrant,95%PM**							
	Morter mixt de ciment pòrtland amb filler calcari CEM II/B-L, calç i sorra, amb 200 kg/m3 de ciment, amb una proporció en volum 1:2:10 i 2,5 N/mm2 de resistència a compressió, elaborat a l'obra							
	Canalització desguas	1	100,00	0,80	0,55	44,00		
	Connexions	2	1,50	1,50	0,55	2,48		
	Canalització sortida	1	9,00	0,80	0,55	3,96		
						50,44	24,13	1.217,12
P931-3G6X	**m3 Base formigó (CE, EHE) formigó HM-20/B / 20 / I,>= 200kg/m3 ciment, camió+vibr.manual, reglejat**							
	Base de formigó (CE, EHE) formigó HM-20/B / 20 / I de consistència tova, grandària màxima del granulat 20 mm, amb >= 200 kg/m3 de ciment, apte per a classe d'exposició I, abocat des de camió amb estesa i vibratge manual, amb acabat reglejat							
	Connex. desguàs	1	1,50	1,50	0,15	0,34		
						0,34	124,44	42,31
P214U-HBQF	**m2 Fresatge asfàlt.,gruix 6 a 10cm,encaixos aillats+càrrega s/camió**							
	Fresatge mecànic de paviments de mescles bituminoses per cada cm de gruix, amb un gruix de 6 a 10 cm i en encaixos aillats, amb fresadora per a paviment amb càrrega automàtica i talls i entregues a tapes i reixes amb compressor, càrrega de runa sobre camió i escombrat i neteja de la superfície fresada							
	Solapament	4	1,50	0,30		1,80		
						1,80	2,26	4,07

CODI	RESUM	UTS	LONGITUT	AMPLADA	ALÇADA	QUANTITAT	PREU	IMPORT
F9HFU211	**m2 Rep.pavim.bitum.12cm, trànsit AC 16+base AC 22,est.petita,superf.<=25m2**							
	Reposició de paviment de mescla bituminosa en calent de 12 cm, amb capa de trànsit de 5 cm de mescla bituminosa contínua AC 16 surf B 50/70 D, capa base de 7 cm de mescla bituminosa contínua AC 22 base B 50/70 S, estès amb estenedora petita i compactat amb corró, inclòs regs d'imprimació i adherència, per a superfícies fins a 25 m2							
	Solapament	1	2,10	2,10		4,41		
						4,41	105,39	464,77
	TOTAL M1021							**4.601,51**
	TOTAL M102							**10.799,95**

CODI	RESUM	UTS	LONGITUT	AMPLADA	ALÇADA	QUANTITAT	PREU	IMPORT
M103	**TRACTAMENT NITRATS**							
E10-A001	**u Analítica complerta**							
	Realització d'analítica complerta per a la determinació dels paràmetres actuals de la captació.							
	Analítica prèvia	1				1,00		
						1,00	551,20	551,20
E10-A002	**pa Equip de desnitrificació**							
	Subministrament i instal·lació d'equip de tractament de nitrats.							
	Desnitrificador	1				1,00		
						1,00	15.928,17	15.928,17
E10-05.07	**pa Sonda de nitrats**							
	Subministrament i instal·lació de sonda per a la medició de les concentracions de nitats.							
	Sonda nitrats	1				1,00		
						1,00	13.582,84	13.582,84
E10-A000	**u Analítica de nitrats**							
	Realització d'analítica per a la determinació dels nitrats un cop instal·lat el sistema de desnitrificació.							
	Analítica	1				1,00		
						1,00	434,60	434,60
	TOTAL M103							**30.496,81**

CODI	RESUM	UTS	LONGITUT	AMPLADA	ALÇADA	QUANTITAT	PREU	IMPORT
M104	**GESTIÓ DE RESIDUS**							
P2R6-4I4N	**m3 Càrr.mec. residus inerts o no especials instal.gestió residus,camió transp.,7t,rec.més de 10 i fins a 15km**							
	Càrrega amb mitjans mecànics i transport de residus inerts o no especials a instal·lació autoritzada de gestió de residus, amb camió per a transport de 7 t, amb un recorregut de més de 10 i fins a 15 km							
	Base dipòsit	1	3,50	3,50	0,40	4,90		
	Demolició paviment	1	1,50	1,50	0,20	0,45		
	Canalitzacions	1	109,00	0,80	0,35	30,52		
	Connexions	2	1,50	1,50	0,35	1,58		
						37,45	13,36	500,33
P2RA-EU20	**m3 Disposició controlada centre selec.+transf.,residus barrej. no perillosos,0,17t/m3,LER 17 09 04**							
	Disposició controlada en centre de selecció i transferència de residus barrejats no perillosos amb una densitat 0,17 t/m3, procedents de construcció o demolició, amb codi 17 09 04 segons la Llista Europea de Residus							
	Base dipòsit	1	3,50	3,50	0,40	4,90		
	Demolició paviment	1	1,50	1,50	0,20	0,45		
	Canalitzacions	1	109,00	0,80	0,35	30,52		
	Connexions	2	1,50	1,50	0,35	1,58		
						37,45	25,65	960,59
	TOTAL M104							**1.460,92**

CODI	RESUM	UTS	LONGITUT	AMPLADA	ALÇADA	QUANTITAT	PREU	IMPORT
M105	**SEGURETAT I SALUT**							
SEGUSAL	**pa Seguretat i Salut**							
	Seguretat i Salut							
						1,00	3.328,40	3.328,40
	TOTAL M105							**3.328,40**
	TOTAL							**119.754,65**

Resum pressupost

RESUM DE PRESSUPOST

Projecte executiu del dipòsit de cloració del pou Nogueretes

CAPÍTOL		RESUM		IMPORT	%
M101		DIPÒSIT PER A CLORACIÓ		73.668,57	61,52
	M1010	*OBRA CIVIL DIPÒSIT*	*2.358,21*		
	M1011	*DIPÒSIT PREFABRICAT 10M3*	*18.528,41*		
	M1012	*MODIFICACIÓ I CONNEXIÓ DIPÒSIT*	*9.385,32*		
	M1013	*OBRA MECÀNICA DIPÒSIT*	*34.047,68*		
	M1014	*OBRA ELÈCTRICA*	*9.348,95*		
M102		CANALITZACIÓ		10.799,95	9,02
	M1020	*OBRA MECÀNICA*	*6.198,44*		
	M1021	*OBRA CIVIL*	*4.601,51*		
M103		TRACTAMENT NITRATS		30.496,81	25,47
M104		GESTIÓ DE RESIDUS		1.460,92	1,22
M105		SEGURETAT I SALUT		3.328,40	2,78

PRESSUPOST D´ EXECUCIÓ MATERIAL		**119.754,65**
13,00 % Despeses generals....	15.568,10	
6,00 % Benefici industrial	7.185,28	
Suma.....		22.753,38
PRESSUPOST D'EXECUCIÓ PER CONTRACTA		**142.508,03**
Honoraris D.O……	3.592,64	
Honoraris CSS……	1.916,07	
Suma.....		5.508,71
PRESSUPOST BASE DE LICITACIÓ SENSE IVA		**148.016,74**
21% IVA.....		31.083,52
PRESSUPOST BASE DE LICITACIÓ		**179.100,26**

Puja el pressupost l´esmentada quantitat de CENT SETANTA-NOU MIL CENT EUROS amb VINT-I-SIS CÈNTIMS

Palau-solità i Plegamans, 20 de desembre de 2024

PLÀNOLS

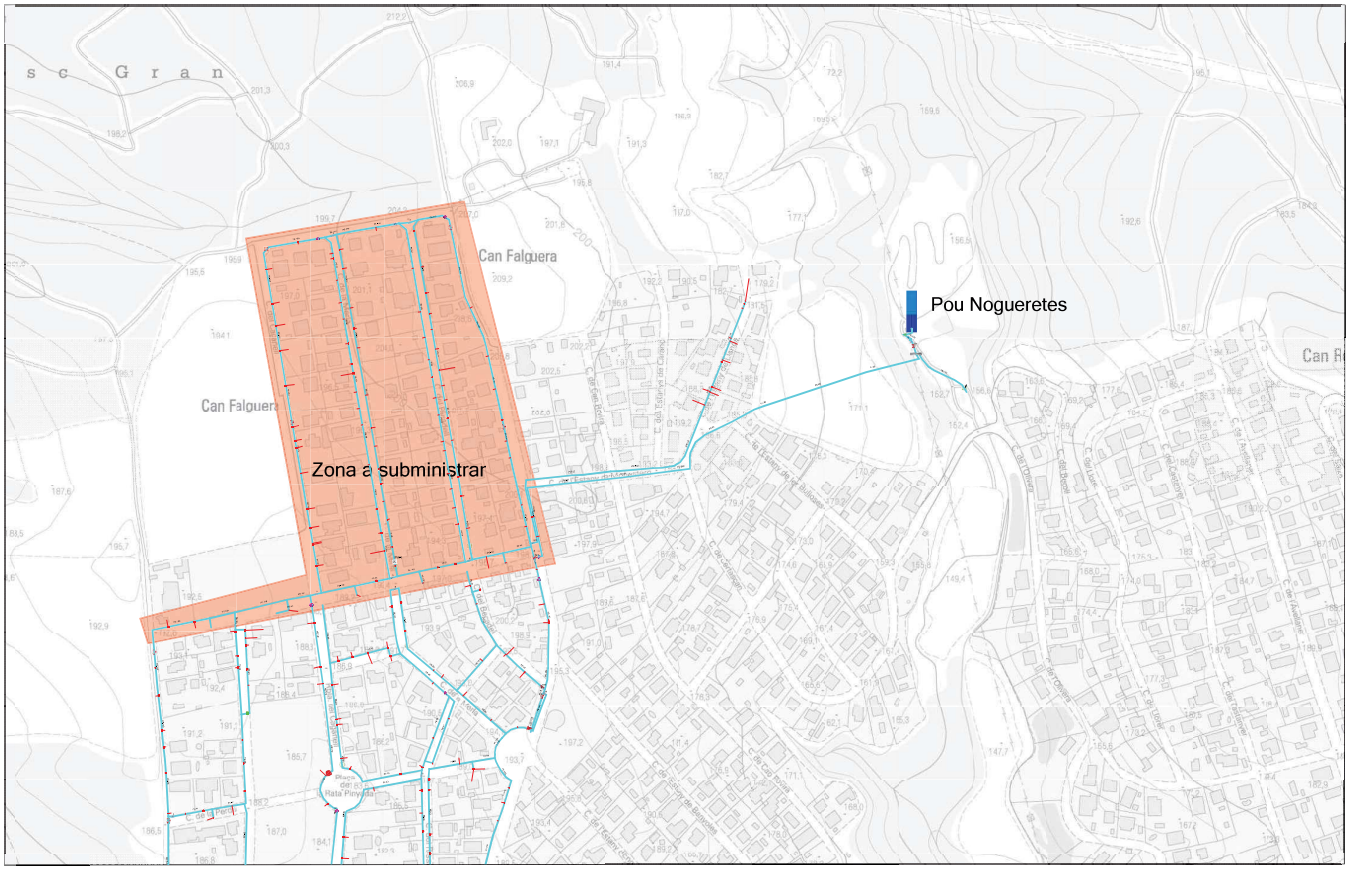

	PROJECTE: Projecte executiu del dipòsit de cloració del Pou Nogueretes	ELABORAT: R.Monforte	PLÀNOL: Topogràfic			FULL: 1	VERSIÓ: v0
		REVISAT: Mª Montserrat Ruiz	EL PETICIONARI: Ajuntament de Palau Solità i Plegamans	APROVAT: J. Pareja, Eng. geòleg	DATA: 20/12/2024	ESCALA: 1:3.000	cassa



PROJECTE

Projecte executiu del dipòsit de cloració del Pou Nogueretes

ELABORAT: R.Monforte	PLÀNOL: Situació				FULL: 1	
REVISAT: Mª Montserrat Ruiz	EL PETICIONARI: Ajuntament de Palau Solità i Plegamans	APROVAT: J. Pareja, Eng. geòleg	DATA: 20/12/2024	ESCALA: 1:600	VERSIÓ: v0	cassa

SECCIÓN B-B'

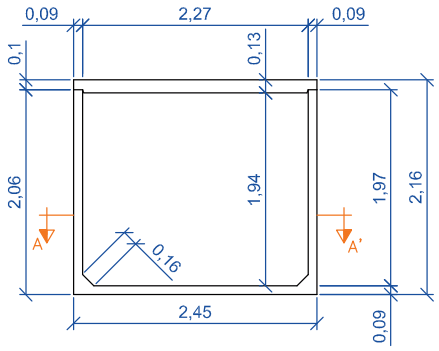

TAPA

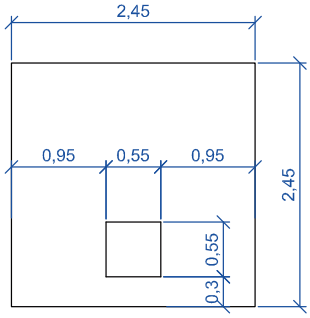

SECCIÓN A-A'

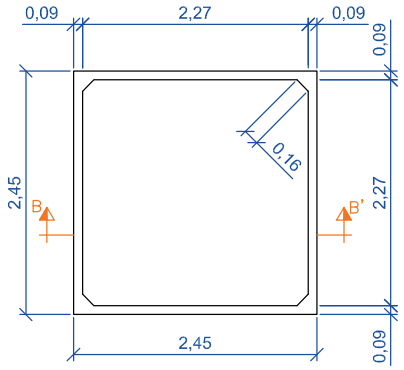

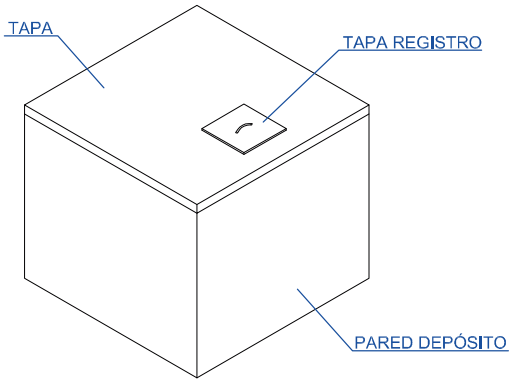

TÍTULO DE PROYECTO: DEPÓSITO DE HORMIGÓN ARMADO DE 10m3					
TÍTULO DE PLANO: GEOMETRÍA					
DIBUJADO:	10-3-09	J.VILELLA	Medidas en metros	ESCALA: A4 - 1/50	NÚMERO: 1
COMPROBADO:	10-3-09	E.FUMANYA			

TEHORSA
TECNICAS DEL HORMIGON ARMADO S.A.

ANNEXES A LA MEMÒRIA

ANNEX : CRONOGRAMA

	MES 1				MES 2			
	1	2	3	4	5	6	7	8
DIPÒSIT PER A CLORACIÓ								
Obra civil dipòsit								
Instal·lació dipòsit								
Connexions dipòsit								
Obra mecànica dipòsit								
Obra elèctrica								
CANALITZACIÓ								
Obra Civil								
Obra Mecànica								
TRACTAMENT DE NITRATS								
Obra Civil								
Obra Mecànica								

ANNEX: DEFINICIÓ DE MATERIALS

ÍNDEX

1. INTRODUCCIÓ 2
2. EQUIPS I MATERIALS 2
3. DADES TÈCNIQUES TUB PE ALTA DENSITAT 3
4. DADES TÈCNIQUES VÀLVULA DE COMPORTA 4
5. DADES TÈCNIQUES CARRETS DE DESMUNTATGE 5
6. DADES TÈCNIQUES BRIDA MULTIDIÀMETRE 6
7. DADES TÈCNIQUES DEL GRUP DE PRESSIÓ 7
8. DADES TÈCNIQUES COMPTADOR 8

1. INTRODUCCIÓ

L'objectiu d'aquest annex es la definicio i informacio orientativa dels principals equips previstos a les obres del present projecte. En tot cas per l'execucio de les obres el contractista de l'obra podra oferir d'altres de similars caracteristiques sempre i quan aquest siguin sotmesos a l'estudi i supervisio de la direccio facultativa de l'obra.

Tots els materials i equips en contacta amb l'aigua potable seran aptes per a la utilitzacio dels mateixos en superficies en contacte amb aigua per a consum huma segons la normativa vigent (RD 140/2003).

2. EQUIPS I MATERIALS

TUB DE PELIETILE ALTA DENSITAT
VÀLVULES DE COMPORTA
CARRETS DE DESMUNTATGE
UNIONS MUTIDIÀMETRE
GRUP DE PRESSIÓ
COMPTADOR

3. DADES TÈCNIQUES TUB PE ALTA DENSITAT

FITXA: TUBERÍA

DATOS GENERALES

Tubos de Polietileno PE100 para conducción de aigua y saneamiento con presión

ESPECIFICACIONES

Características Mecánicas

Resistencia hidrostática a 20°C, (σ= 12,0 MPa)	> 100 h.
Resistencia hidrostática a 80°C, (σ= 5,4 MPa)	> 165 h.
Alargamiento en la rotura	≥ 350 %

Características Físicas

Índice de fluidez MFR (Pesa de 5 Kg)	Variación respecto MP utilizada: ≤ 20%
Tiempo de inducción a la oxidación (200°C)	≥ 20 min.

IMAGEN i CARACTERÍSTICAS GEOMÈTRICAS



Declaración de cumplimiento Hessel con la PAS 1075 disponible.

Norma aplicable: UNE-EN 12201

Certificación de Producto: AENOR

Color:
- Negro con bandas azules: Agua Potable
- Negro/Negro con bandas marrones: Agua No Potable
- Negro con bandas moradas: Agua Reciclada

Materia Prima utilizada:
PE100 Negro con Certificado de Producto AENOR

Gama de productos: Desde ϕ 20 hasta ϕ 1000 mm.

Suministro:
Hasta ϕ 90: Rollos de 100 m.
ϕ 110: Rollos de 50 m. y 100 m.
Desde ϕ 20 hasta ϕ 110: Barras de 6 m.
Desde ϕ 90 hasta ϕ 280: Barras de 12 m.
Desde ϕ 315 hasta ϕ 1000: Barras de 13 m.
Otros formatos: Consultar.

Sistema de unión:
Soldadura a tope, Electrofusión, Accesorios Mecánicos

FLEXIPOL
TUBOS DE POLIETILENO PE100

PN16 / SDR 11 Barras

Ref.	Ø Ext.	Espesor
060063016	63	5,8
060075016	75	6,8
060090016	90	8,2
060110016	110	10,0
060125016	125	11,4
060140016	140	12,7
060160016	160	14,6
060180016	180	16,4
060200016	200	18,2
060225016	225	20,5
060250016	250	22,7
060280016	280	25,4
060315016	315	28,6
060355016	355	32,2
060400016	400	36,3
060450016	450	40,9
060500016	500	45,4
060560016	560	50,8
060630016	630	57,2

4. DADES TÈCNIQUES VÀLVULA DE COMPORTA

FITXA: VÁLVULA DE COMPUERTA

DATOS GENERALES
Descripción del producto: Válvula de compuerta embridada EN 558 S.15 (F5) con juntas tóricas substituibles, CTO. Para agua potable y líquidos neutros a un máximo de 70° C
Ensayos: Asiento: 1.1 x PN (en bar), Cuerpo: 1.5 x PN (en bar). Ensayo del par de cierre. · Certificado según ACS-Francia
Normas: · Distancia entre caras según EN 558 Tabla 2 Serie Básica 15 · Bridas y orificios según EN1092-2 (ISO 7005-2), PN10/16 · Diseñado según EN 1074 parte 1 y 2, Diseñado según EN 1171
Características: · Tuerca fija, integrada en la compuerta, evita vibraciones y asegura durabilidad · Compuerta completamente vulcanizada con EPDM certificado agua potable y con zapatas integradas que facilitan una suave operación · Gran orificio cónico en el hueco del eje en la compuerta que previene el estancamiento del agua · Compuerta y cuerpo con guías que garantizan un funcionamiento estable · Eje de acero inoxidable con anillo de paro de la compuerta y rosca laminada para una alta resistencia · Collarín de empuje que proporciona la fijación del eje y bajos pares de funcionamiento · Empaquetadura de triple seguridad con un sellado superior de NBR y con cuatro juntas tóricas de NBR en la tuerca del eje de latón resistente a la deszincificación reemplazables bajo presión. Con un manguito de caucho como sistema de estanqueidad del flujo · Junta de EPDM alojada entre cuerpo y tapa · Tornillos de acero inoxidable sellados con silicona y protegidos por la junta de la tapa · Paso total · Bajo para de maniobra · Revestimiento de epoxi según EN14901 y DIN 3476-1, certificado GSK

IMAGEN



5. DADES TÈCNIQUES CARRETS DE DESMUNTATGE

FITXA: CARRETE DE DESMOTAJE
DATOS GENERALES
Los carretes de desmontaje están diseñados para compensar el desplazamiento axial de una tubería durante la instalación y el desmontaje. Esto permite una fácil instalación y desmontaje de tuberías y accesorios o equipos comoválvulas, medidores y bombas.
Descripción del producto: Carrete de desmontaje con brida intermedia y varillas completas en acero 8.8. Para agua potable y líquidos neutros hasta unatemperatura máxima de 70°C
Normas: • Bridas y orificios según EN1092-2 (ISO 7005-2), PN10/16
Ensayos/certificados: • Asiento: 1.1 x PN (en bar), Cuerpo: 1.5 x PN (en bar). Ensayo del par de cierre.
Características: • Compensa el desplazamiento axial de la tubería durante la instalación y el desmontaje, ya que la acción telescópicaentre la virola interior y exterior permite el ajuste longitudinal • Diseñado con tres bridas con varillas; la brida central aplica compresión en el sello a través de las varillas • 50 mm de tolerancia • Fundición dúctil con revestimiento de epoxi (hasta DN1600) o epoxi 2 capas (DN > 1600) • Varillas de acero cincado y pasivado 8.8

IMAGEN


6. DADES TÈCNIQUES BRIDA MULTIDIÀMETRE

FITXA: UNIÓN MULTIDIAMETRO

DATOS GENERALES

Descripción del producto:
Unión multidiámetro Supa Maxi™ - universal y anti-tracción - tornillos A2 / tuercas A4 para agua potable y líquidos neutros desde -20°C a +70°C

Normas:
- Diseñado según EN 14525

Ensayos/certificados:
- Certificado según ACS-Francia
- Certificada según KIWA. Certificado K 66561

Características:
- Sistema de sellado patentado SupaGrip™ con soporte flexible que garantiza un agarre completo de la junta incluso en la tubería de menor tamaño
- La anti-tracción completa en todas las tuberías está garantizada por dos segmentos metálicos de agarre diferentes – de bronce para tubos de PE/PVC y de acero inoxidable templado para tubos de fundición gris/fundición dúctil/acero/acero inoxidable/GRP(PRFV) y fibrocemento. Para tubos de PE debe utilizarse el casquillo metálico de refuerzo interior
- Los segmentos metálicos están montados con pasadores para máxima durabilidad
- Desviación angular ±4° en cada lado a máx. 1.5 x PN16
- Amplios rangos de tolerancia
- Todos los DNs son para PN 16 (acero inoxidable, fibrocemento, PVC-O y GRP(PRFV) máx. PN 10)
- Cuerpo de fundición dúctil y soporte de acero fundido, con revestimiento de epoxi según EN14901 y DIN3476-1, certificado GSK
- Junta de caucho EPDM certificado para agua potable
- Tornillos en A2 y tuercas en A4 con revestimiento anti-fricción para evitar el gripaje
- Tapas permanentes de protección protegen el accesorio durante la manipulación y la instalación
- La tubería no se desplazará hacia dentro al apretar
- Los tornillos se aprietan desde el lado del cuerpo, permitiendo su acceso completo cuando el espacio es limitado
- No es necesario el reapriete de los tornillos
- Orejeta de sujeción en el cuerpo en DN 100-600
- DN50-600 se diseñan a una presión de PN16 (1.5 x 16= 24 bar). DN50-300 son ensayadas y aprobadas PN16 por KIWA según la norma EN14525 (29 bar). DN350-600 certificado KIWA pendiente.

IMAGEN



7. DADES TÈCNIQUES DEL GRUP DE PRESSIÓ

GRUNDFOS

Empresa:
Creado Por:
Teléfono:

Datos: 20/12/2024

Bajo pedido Hydro MPC-E 2 CRE 32-5-2 50 Hz

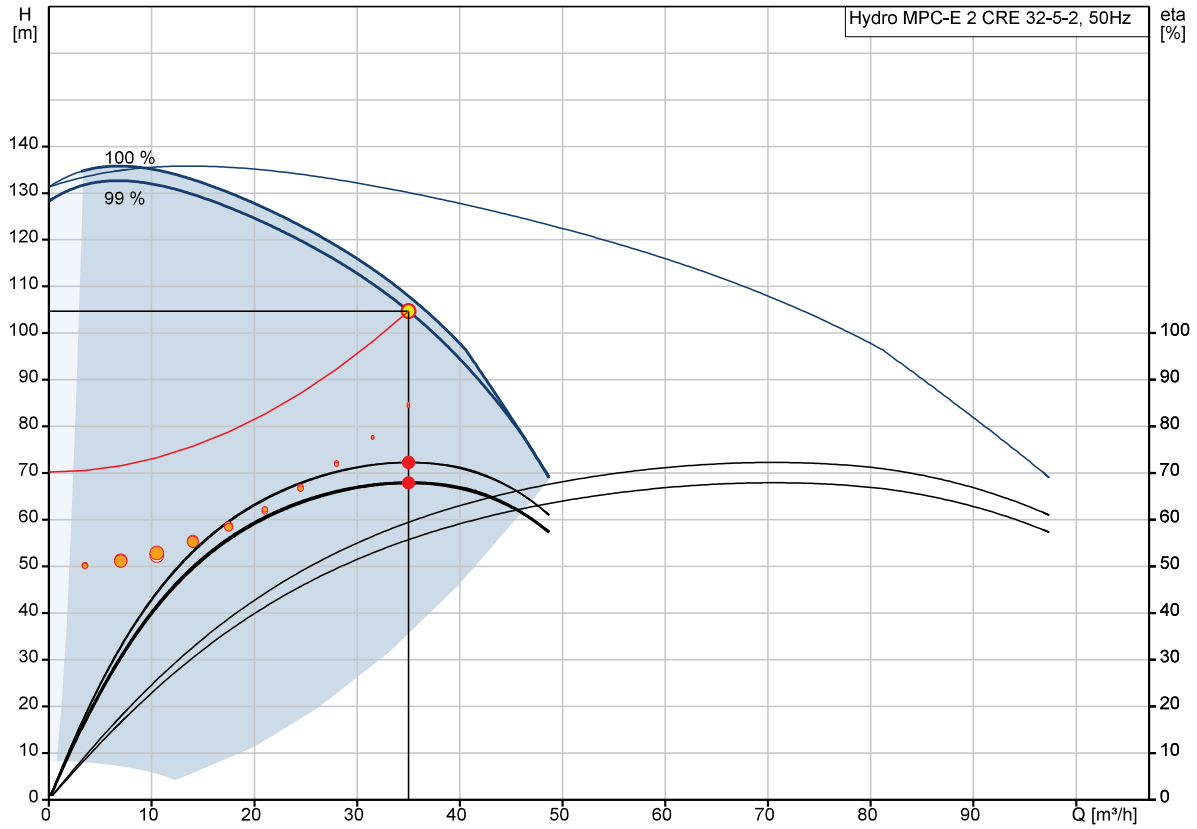

Perdidas en instal y válvulas no incluidas
H = 104.7 m
Líquido bombeado = Agua potable
Densidad = 998.2 kg/m³
Bomb+motor+conv.frecuenc Eta = 67.9 %

Q = 35 m³/h
n = 99 % / 3558 rpm
Temperatura del líquido durante el funcionamiento = 20 °C
Bomba eta = 72.3 %

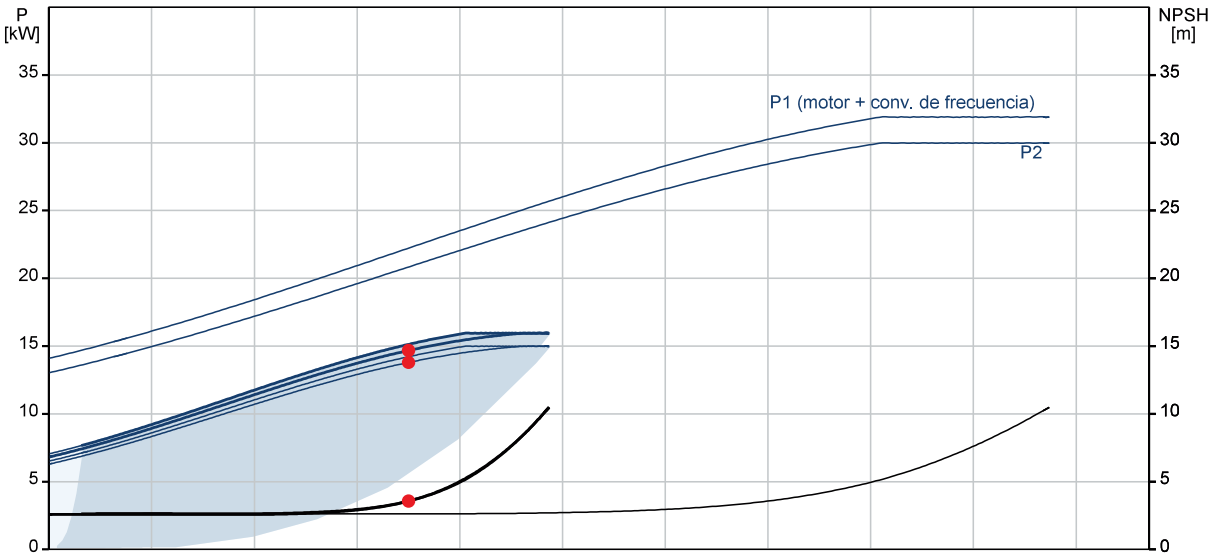

P1 (motor + conv. de frecuencia) = 14.67 kW
P2 = 13.79 kW
NPSH = 3.56 m

GRUNDFOS

Empresa:
Creado Por:
Teléfono:

Datos: 20/12/2024

Descripción	Valor
Información general:	
Producto::	Hydro MPC-E 2 CRE 32-5-2
Código::	Bajo pedido
Número EAN::	Bajo pedido
Precio:	EUR 64473
Técnico:	
Caudal real calculado:	35 m³/h
Caudal máx.:	96 m³/h
Altura resultante de la bomba:	104.7 m
Altura máx.:	129.3 m
Nombre de la bomba principal:	CRE 32-5-2
Bomba princ. n.º:	92962185
Número de bombas:	2
Materiales:	
Colectores:	EN/DIN 1.4571/ AISI 316 Ti
Instalación:	
Rango de temperaturas ambientes:	5 .. 40 °C
Presión de trabajo máxima:	16 bar
Entrada de colector:	DN100
Salida de colector:	DN100
Presión nominal:	PN 16
Toma de tierra:	PE
Diseño del sistema:	D
Líquido:	
Líquido bombeado:	Agua potable
Rango de temperatura del líquido:	5 .. 60 °C
Temperatura del líquido durante el funcionamiento:	20 °C
Densidad:	998.2 kg/m³
Datos eléctricos:	
Potencia (P2) bomba principal:	15 kW
Frecuencia de red:	50 Hz
Tensión nominal:	3 x 380-415 V
Intensidad nominal del sistema:	51.6 A
Grado de protección (IEC 34-5):	IP54
Supresión de radiointerferencias:	EMC DIRECTIVE(2014/30/EU)
Número de fases de la bomba principal:	3
Paneles control:	
Tipo de control:	E
Protección marcha en seco, mecánica:	NONE
Depósito:	
Depósito de membrana:	No
Otros:	
Peso neto:	436 kg
Peso bruto:	484 kg
Arch. config. n.º:	98272427
Fichero de configuración Control MPC:	98271946
Fichero de configuración Hydro MPC:	98272018
País de origen.:	DE
Tarifa personalizada n.º:	84137075

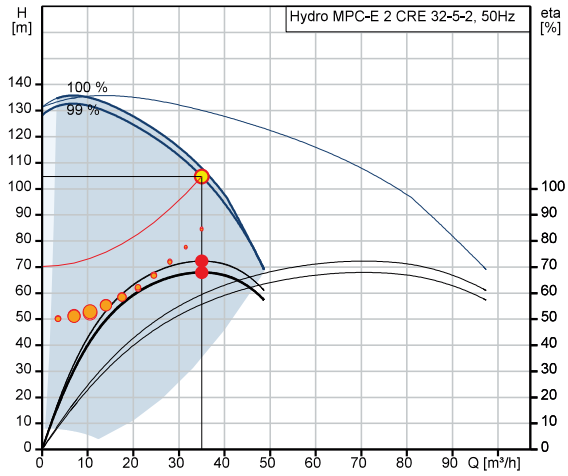

Q = 35 m³/h
H = 104.7 m
n = 99 % / 3558 rpm
Densidad = 998.2 kg/m³
Bomba eta = 72.3 %
Perdidas en instal y válvulas no incluidas
Líquido bombeado = Agua potable
Temperatura del líquido durante el funcionamiento = 20 °C
Bomb+motor+conv.frecuenc Eta = 67.9 %

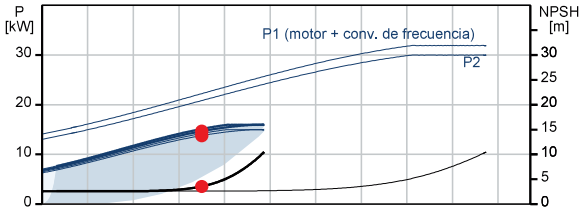

P1 (motor + conv. de frecuencia) = 14.67 kW
P2 = 13.79 kW
NPSH = 3.56 m

Empresa:
Creado Por:
Teléfono:

Datos: 20/12/2024

Bajo pedido Hydro MPC-E 2 CRE 32-5-2 50 Hz

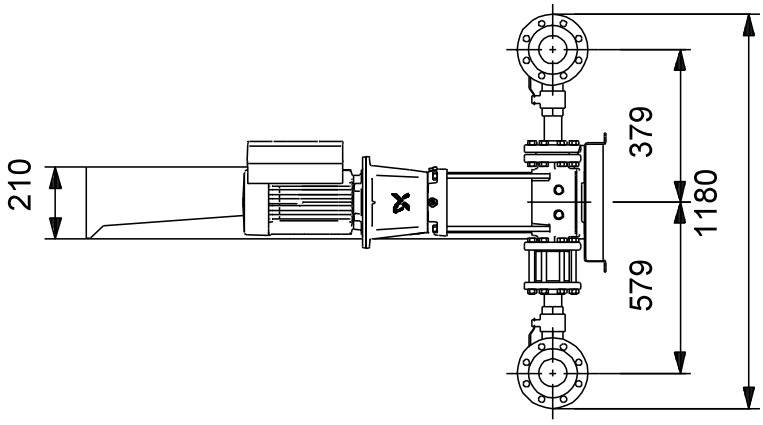

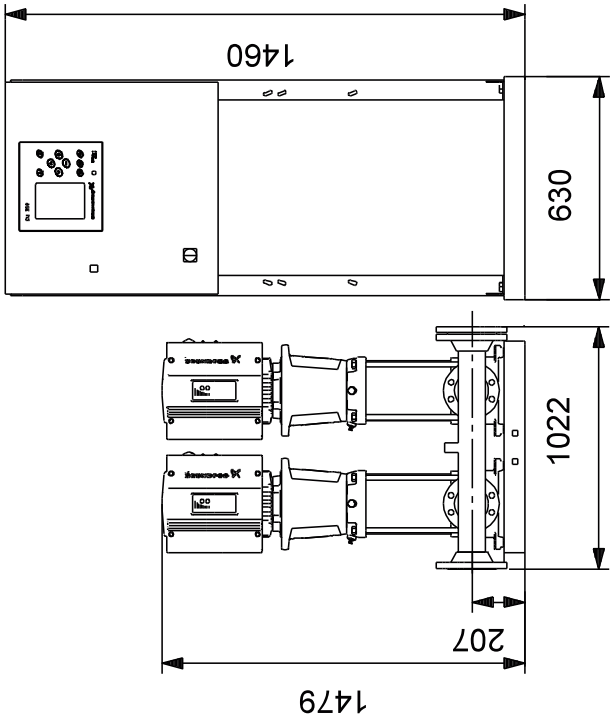

Nota: todas las unidades están en [mm] a menos que se indiquen otras. Exención de responsabilidad: este esquema dimensional simplificado no muestra todos los detalles.

GRUNDFOS

Empresa:
Creado Por:
Teléfono:

Datos: 20/12/2024

Bajo pedido Hydro MPC-E 2 CRE 32-5-2 50 Hz

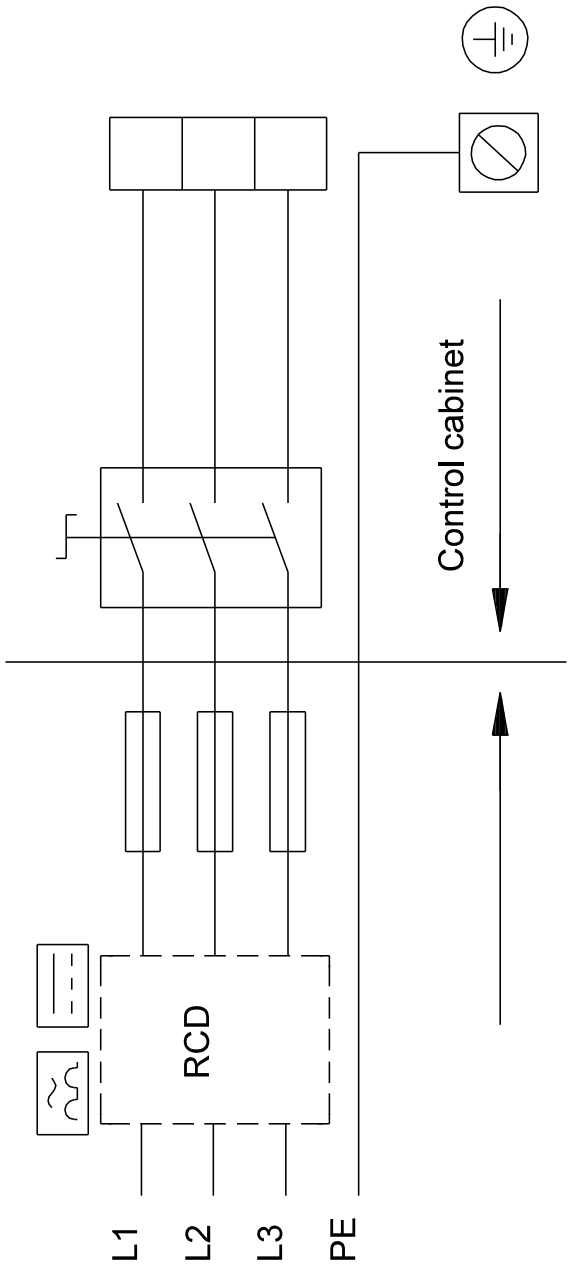

¡Nota!Uds en [mm] a menos que otras estén expresadas

8. DADES TÈCNIQUES COMPTADOR

MeiStream

Contador industrial para agua fría potable DN 40...150



Características principales

- Conjunto de inserción extraíble aprobado
- Rango de medición exceptional
- Alta capacidad de sobrecarga
- Diferentes posiciones de instalación permitidas
- Disponibilidad del cuerpo del contador en longitudes corta (WP) y larga (WS) según DIN 19625 y EN 15154
- El conjunto de inserción encaja con el cuerpo actual del contador del WPD
- Uso de materiales resistentes a temperaturas hasta 70 °C
- Totalizador preparado para tecnologia HRI-Mei
- Posibilidad de uso del emisor tipo opto OD es posible en cualquier longitud

Aplicación

- Medición para facturación de agua fría potable hasta 30 °C según la directiva CEE 75/33
- Medición de caudales medios y altos
- Medición de caudales bajos ej. en períodos de carga mínima
- Para control de fugas

Opciones

- Versión con aleación libre cobre para aguas agresivas
- Versión para alta presión hasta PN40
- Versión para uso en áreas peligrosas
- Montado de fábrica con emisor HRI-Mei
- Puerto de connexion de ¼ para sensor de presión

Número de aprobación de modelo

D06
6.132.47

Diámetro : DN 40 ... 150

Marcado : clase metrológica B; 30 °C

Características técnicas de funcionamiento

Diámetro Nominal		DN	40	50	65	80	100	125	150
Q_s	Caudal punta (tiempo corto)	m³/h	60	90	120	200	300	350	600
Q_{max}	Caudal máximo (100 h)	m³/h	55	60	70	150	240	260	450
Q_n	Caudal continuo	m³/h	40	40	50	100	120	160	250
Q_{th}	Caudal transición horizontal	m³/h	0,32	0,32	0,36	0,5	0,6	0,8	1,4
Q_{tv}	Caudal transición vertical	m³/h	0,4	0,4	0,65	0,65	1,1	1,6	2,6
$Q_{min\ h}$	Caudal mínimo horizontal	m³/h	0,2	0,2 (0,15)*	0,24 (0,2)*	0,3 (0,2)*	0,3	0,5	0,8
$Q_{min\ v}$	Caudal mínimo vertical	m³/h	0,28	0,28	0,4	0,5	0,5	1,0	1,6
	Caudal de arranque (valor medio)	m³/h	0,05	0,05	0,07	0,10	0,11	0,15	0,3
Δp	Pérdida de carga a Qmax según CEE 75/33	bar	0,13	0,08	0,21	0,09	0,2	0,36	0,14

*) max. valores factibles

Características metrológicas según CEE 75/33 clase B

Diámetro Nominal		DN	40	50	65	80	100	125	150
Caudal (según CEE)		Qn	15*)	15	25	40	60	100	150
Q_{max}	Caudal máximo (tiempo corto)	m³/h	30	30	50	80	120	200	300
Q_n	Caudal continuo	m³/h	15	15	25	40	60	100	150
Q_t	Caudal transición	m³/h	3,0	3,0	5,0	8,0	12,0	20,0	30
Q_{min}	Caudal mínimo	m³/h	0,45	0,45	0,75	1,20	1,80	3,0	4,5

*) contador es aprobado como Qn 15

Esfera

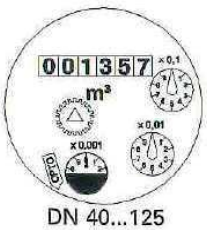

DN 40...125



DN 150

Diámetro Nominal DN	Lectura mínima m³	Lectura max. m³
40 ... 125	0,0005	1.000.000
150	0,005	10.000.000

Ábaco tipo de pérdida de carga

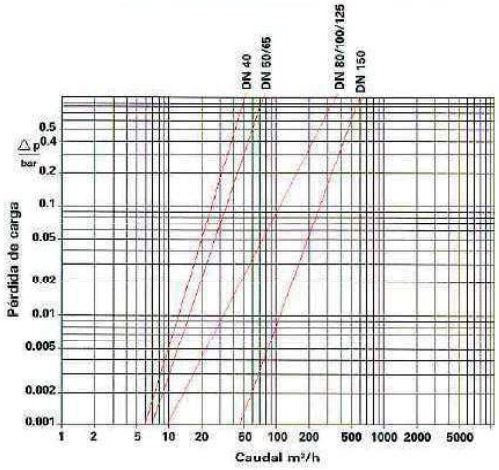

Curva tipo de precisión

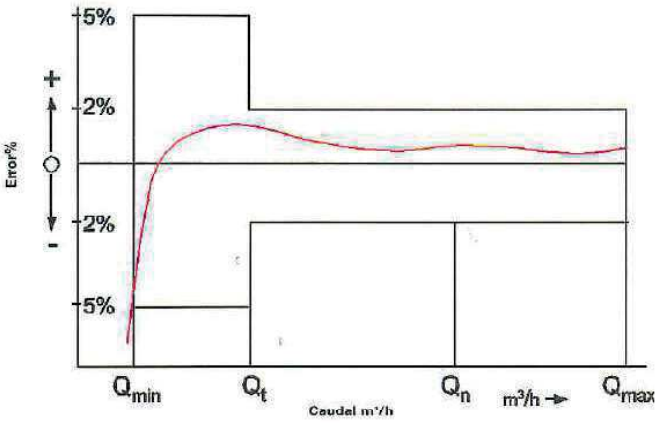

Unidad de impulsos

Emisor de impulsos		DN 40 ... 125 Unidad impulsos	DN 150
HRI-Mei (consulte LS 8400)		0,01; 0,05; 0,1 ó 1 m³	0,1; 0,5; 1 ó 10 m³
OD 01 (consulte LB 8300)		0,001 m³	0,01 m³
OD 03 (consulte LB 8300)		0,01 m³	0,1 m³

Instalación

Tuberías	horizontal Vertical Inclinado	
Totalizador	hacia arriba de lado	

Instalación

Para cualquier tipo de perturbación aguas arriba del contador, es necesario colocar un tramo recto de 3xDn

No deben haber elementos perturbadores inmediamente después del contador

Esquema de dimensiones

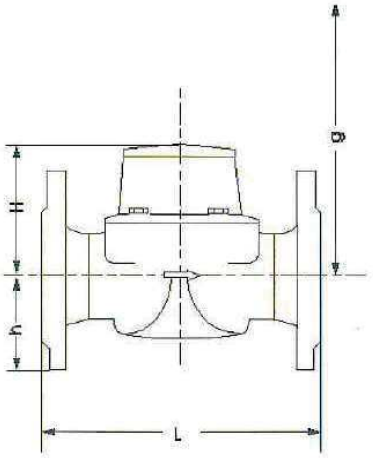

Materiales

Cuerpo	fundición de hierro
Conjunto de inserción	plástico
rotor	plástico
Oros materiales utilizados	Acero inoxidable, latón

Longitudes disponibles

Diámetro nominal		40	50	65	80	100	125	150
Longitud total L WS (DIN / ISO)	mm		270 / 300	300	300 / 350	360 / 350		500
Longitud total L WP (DIN / ISO)	mm	220	200	200	225 / 200	250	250	300

Dimensiones y Pesos PN 16

Diámetro nominal				40	50	50	50	65	65	80	80
Dimensiones	Longitud total	L	mm	220	200	270	300	200	300	200	225
	Altura	H	mm	120	120	120	120	120	120	150	150
		h	mm	69	73	73	73	85	85	95	95
	Altura desmontaje	g	mm	200	200	200	200	200	200	270	270
Pesos	Contador completo		kg	7,5	7,8	9,6	9,9	10,1	12,0	13,8	14,2
	Conjunto inserción		kg	1,5	1,5	1,5	1,5	1,5	1,5	3,2	3,2
	Cuerpo		kg	6,0	6,3	8,1	8,4	8,6	10,5	10,6	11,0

Diámetro nominal				80	80	100	100	100	125	150	150
Dimensiones	Longitud total	L	mm	300	350	250	350	360	250	300	500
	Altura	H	mm	150	150	150	150	150	160	177	177
		h	mm	95	95	105	105	105	118	135	135
	Altura desmontaje	g	mm	270	270	270	270	270	280	356	356
Pesos	Contador completo		kg	16,3	17,7	18,2	20,0	20,2	20,7	35,9	44,2
	Conjunto inserción		kg	3,2	3,2	3,2	3,2	3,2	3,2	5,9	5,9
	Cuerpo		kg	13,1	14,5	15,0	16,8	17,0	17,5	30,0	38,3

Información de pedido

Descripción	Longitud total en mm	Número de pedido
MeiStream DN 40 50 °C / PN16	220	50101 A251C B1A1X
MeiStream DN 50 50 °C / PN16	200	50101 B251A B1A1X
MeiStream DN 50 50 °C / PN16	270	50101 B251F B1A1X
MeiStream DN 50 50 °C / PN16	300	50101 B251G B1A1X
MeiStream DN 65 50 °C / PN16	200	50101 C351A B1A1X
MeiStream DN 65 50 °C / PN16	300	50101 C351G B1A1X
MeiStream DN 80 50 °C / PN16	200	50101 D451A B1A1X
MeiStream DN 80 50 °C / PN16	225	50101 D451D B1A1X
MeiStream DN 80 50 °C / PN16	300	50101 D451G B1A1X
MeiStream DN 80 50 °C / PN16	350	50101 D451I B1A1X
MeiStream DN 100 50 °C / PN16	250	50101 E551E B1A1X
MeiStream DN 100 50 °C / PN16	350	50101 E551I B1A1X
MeiStream DN 100 50 °C / PN16	360	50101 E551J B1A1X
MeiStream DN 125 50 °C / PN16	250	50101 F651E B1A1X
MeiStream DN 150 50 °C / PN16	300	50101 G751G B1A1X
MeiStream DN 150 50 °C / PN16	500	50101 G751N B1A1X

Sensus España SA
C/ Suïssa nº35, 08917 Badalona, Spain
T: +34 934601064 F: +34 933997959 Email: info.es@sensus.com www.sensusesaep.com

09001 Se reserva el derecho de modificar estos datos sin previo aviso

ANNEX: ANALÍTIQUES

ENAC
ENSAYOS
Nº 1190/LE2328

iNTERLAB

Informe d'anàlisi

* Les activitats marcades no estan incloses en l'acreditació d'ENAC.

DADES GENERALS

INFORME NÚM.: 2850968
ANÀLISI NÚM.: 5459584
MOSTRA PRESA PER: Interlab Cataluña (PAG-0006)
CLIENT: CASSA (Palau Solità)
DOMICILI: Apdo. 264
POBLACIÓ: 08202-Sabadell
DENOMINACIÓ MOSTRA: Pou Nogueretes - Sortida pou Nogueretes (ref 201699)
DESCRIPCIÓ MOSTRA: Mostra 'in situ'(1), Plàstic de 500 mL(1), Plàstic estèril de 500 mL (Tiosulfat sòdic)(1), Tub estèril 50 mL(2), Tub estèril de 50 mL (CN:NaOH)(1), Vial 50 mL (Na2S2O3)(3), Vidre topazi 250 mL (Tiosulfat sòdic)(1), vial vidre 50 mL(1), contenint aigua de consum
DATA DE PRESA: 8/10/2020 08:30
DATA RECEPCIÓ: 8/10/2020
DATA FINALITZACIÓ I EMISSIÓ: 23/10/2020

Anàlisi realitzat per INTERLAB Catalunya, assajos coberts per l'acreditació ENAC nº 1190/LE2328, C/ Apel·les Mestres 9, Local 1 - 08191 RUBÍ - Tel. 93 699 54 45 - Fax 93 699 59 70:
Data inici anàlisi 8/10/2020.

PARÀMETRES	MÈTODES	LÍMIT	RESULTATS	UNITATS
Mesures "in situ"				
Clor combinat "in situ"	Fotometria DI-0026	2	< 0.10 ± 17%	mg/L
Clor lliure "in situ"	Fotometria DI-0026	0.5-1	< 0.10 ± 17%	mg/L

Anàlisi realitzat per INTERLAB Madrid. Assajos coberts per l'acreditació ENAC nº 1190/2327;-INTERLAB S.L.U. amb delegació a C/Santa Leonor, 39 1er pis, 28037 Madrid:
Data inici anàlisi 9/10/2020.

PARÀMETRES	MÈTODES	LÍMIT	RESULTATS	UNITATS
Caràcters organolèptics				
Color	MAD-G-PE-0026 (UV/VIS)	15	4 ± 12%	mg/L Pt/Co
* Gust	MAD-G-PE-0256 Gust	3 a 25 ºC	0	Ind. de dil.
* Olor	MAD-G-PE-0257 Olor	3 a 25ºC	0	Ind. de dil.
Terbolesa	MAD-G-PE-0228 (Terbolimetria)	1	< 0.2 ± 13%	UNF
Caràcters Físico-Químics				
Amoni	MAD-E-PE-0003 (UV/VIS FIAS)	0.5	< 0.05 ± 12%	mg/L
Carbó orgànic total	MAD-G-PE-0190 (Combustió NDIR)	7	2.1 ± 20%	mg/L
Cianurs totals	MAD-E-PE-014 (UV/VIS-FIAS)	50	< 15 ± 12%	µg/L
Duresa	MAD-E-PE-0255 (ICP-MS)		59.6 ± 18%	ºF
Calci	MAD-E-PE-0255 (ICP-MS)		186 ± 13%	mg/L
Magnesi	MAD-E-PE-0255 (ICP-MS)		32 ± 13%	mg/L
Nitrits	IE-T/L-MAD-0276 (C. I.)	0.1	<0.02 ± 18%	mg/L
Oxidabilitat	MAD-G-PE-0029 (Volumetria)	5.0	0.6 ± 12%	mg O_2/L
Índex de Langelier	MAD-G-PE-0272 Indice de Langelier (Cálculo)		0.73 ± 17%	--
Bicarbonats	MAD-G-PE-0121 (Volumetria)		592 ± 13%	mg/L
Carbonats	MAD-G-PE-0121 (Volumetria)		< 3 ± 13%	mg/L
Conductivitat a 20ºC	MAD-G-PE-0042 Conductivitat	2500	1146 ± 6.5%	µS/cm
pH	MAD-G-PE-0024 pH	6.5-9.5	7.2 ± 0.1	U. pH.
* Temperatura	MAD-G-PE-0258		23.0 ± 0.5ºC	ºC
Cations Majoritaris				
Sodi	MAD-E-PE-0255 (ICP-MS)	200	44 ± 12%	mg/L

ENAC ENSAYOS Nº 1190/LE2328

iNTERLAB

* Les activitats marcades no estan incloses en l'acreditació d'ENAC.

DADES GENERALS
INFORME NÚM.: 2850968

PARÀMETRES	MÈTODES	LÍMIT	RESULTATS	UNITATS
Anions				
Clorurs	IE-T/L-MAD-0276 (C. I.)	250	91 ± 12%	mg/L
Fluorurs	IE-T/L-MAD-0276 (C. I.)	1.5	0.5 ± 13%	mg/L
Nitrats	IE-T/L-MAD-0276 (C. I.)	50	37.4 ± 12%	mg/L
Sulfats	IE-T/L-MAD-0276 (C. I.)	250	91 ± 12%	mg/L
Metalls				
Alumini	MAD-E-PE-0255 (ICP-MS)	200	56 ± 16%	µg/L
Antimoni	MAD-E-PE-0255 (ICP-MS)	5	< 1.5 ± 15%	µg/L
Arsènic	MAD-E-PE-0255 (ICP-MS)	10	< 2 ± 13%	µg/L
Bor	MAD-E-PE-0255 (ICP-MS)	1	0.08 ± 14%	mg/L
Cadmi	MAD-E-PE-0255 (ICP-MS)	5.0	< 1.0 ± 13%	µg/L
Coure	MAD-E-PE-0255 (ICP-MS)	2.0	0.006 ± 13%	mg/L
Crom	MAD-E-PE-0255 (ICP-MS)	50	< 2 ± 13%	µg/L
Ferro	MAD-E-PE-0255 (ICP-MS)	200	< 5 ± 12%	µg/L
Manganès	MAD-E-PE-0255 (ICP-MS)	50	< 2 ± 13%	µg/L
Mercuri	MAD-E-PE-0255 (ICP-MS)	1.0	< 0.2 ± 17%	µg/L
Niquel	MAD-E-PE-0255 (ICP-MS)	20	< 2 ± 14%	µg/L
Plom	MAD-E-PE-0255 (ICP-MS)	10.0	3 ± 14%	µg/L
Seleni	MAD-E-PE-0255 (ICP-MS)	10	< 2 ± 15%	µg/L
Compostos orgànics volàtils				
1,2-Dicloroetà	MAD-C-PE-0263 GC/P&T/MS	3	< 0.5 ± 25%	µg/L
Suma de Tricloroetè i Tetracloroetè	MAD-C-PE-0263 GC/P&T/MS	10	6.1	µg/L
Tetracloroetè	MAD-C-PE-0263 GC/P&T/MS		5.4 ± 24%	µg/L
Tricloroetè	MAD-C-PE-0263 GC/P&T/MS		0.6 ± 25%	µg/L
Trihalometans				
Suma de Trihalometans	MAD-C-PE-0263 GC/P&T/MS	100	< 0.5	µg/L
Bromodiclorometà	MAD-C-PE-0263 GC/P&T/MS		< 0.5 ± 19%	µg/L
Bromoform	MAD-C-PE-0263 GC/P&T/MS		< 0.5 ± 19%	µg/L
Cloroform	MAD-C-PE-0263 GC/P&T/MS		< 0.5 ± 19%	µg/L
Dibromoclorometà	MAD-C-PE-0263 GC/P&T/MS		< 0.5 ± 18%	µg/L
BTEXs				
Benzè	MAD-C-PE-0263 GC/P&T/MS	1	< 0.3 ± 24%	µg/L
Hidrocarburs aromàtics policíclics				
Benzo-a-pirè	IE-T/L-MAD-0274 (SBPE-CG/MS)	0.01	< 0.003 ± 25%	µg/L
Suma de 4 Hidrocarburs Aromàtics Policíclics	IE-T/L-MAD-0274 (SBPE-CG/MS)	0.1	< 0.020	µg/L
Benzo-(g,h,i)-perilè	IE-T/L-MAD-0274 (SBPE-CG/MS)		< 0.009 ± 24%	µg/L
Benzo-b-fluorantè	IE-T/L-MAD-0274 (SBPE-CG/MS)		< 0.009 ± 24%	µg/L
Benzo-k-fluorantè	IE-T/L-MAD-0274 (SBPE-CG/MS)		< 0.009 ± 24%	µg/L
Indeno-(1,2,3-c,d)-pirè	IE-T/L-MAD-0274 (SBPE-CG/MS)		< 0.009 ± 25%	µg/L
Plaguicides				
Suma de plaguicides	IE-T/L-MAD-0274 (SBPE-CG/MS)		< 0.20	µg/L
a-HCH	IE-T/L-MAD-0274 (SBPE-CG/MS)	0.1	< 0.009 ± 26%	µg/L
Alaclor	IE-T/L-MAD-0274 (SBPE-CG/MS)	0.1	< 0.009 ± 28%	µg/L
Aldrín	IE-T/L-MAD-0274 (SBPE-CG/MS)	0.03	< 0.009 ± 26%	µg/L

ENAC ENSAYOS Nº 1190/LE2328

iNTERLAB

* Les activitats marcades no estan incloses en l'acreditació d'ENAC.

DADES GENERALS

INFORME NÚM.: 2850968

PARÀMETRES	MÈTODES	LÍMIT	RESULTATS	UNITATS
Ametrina	IE-T/L-MAD-0274 (SBPE-CG/MS)	0.1	< 0.009 ± 25%	µg/L
AMPA	MAD-C-PE-0267 HPLC/MS/MS	0.1	< 0.05 ± 24%	µg/L
Atrazina	MAD-C-PE-0264 (HPLC/MS/MS)	0.1	< 0.01 ± 25%	µg/L
Cianazina	MAD-C-PE-0264 (HPLC/MS/MS)		< 0.01 ± 25%	µg/L
Ciprazina	MAD-C-PE-0264 (HPLC/MS/MS)	0.1	< 0.01 ± 25%	µg/L
Clorpirifós	IE-T/L-MAD-0274 (SBPE-CG/MS)	0.1	< 0.009 ± 28%	µg/L
Clortaldimetil	IE-T/L-MAD-0274 (SBPE-CG/MS)	0.1	< 0.009 ± 24%	µg/L
Clortoluron	MAD-C-PE-0264 (HPLC/MS/MS)	0.1	< 0.01 ± 26%	µg/L
Diazinó	IE-T/L-MAD-0274 (SBPE-CG/MS)	0.1	< 0.009 ± 24%	µg/L
Dieldrí	IE-T/L-MAD-0274 (SBPE-CG/MS)	0.03	< 0.009 ± 26%	µg/L
Endosulfà I	IE-T/L-MAD-0274 (SBPE-CG/MS)	0.1	< 0.009 ± 27%	µg/L
Endosulfà II	IE-T/L-MAD-0274 (SBPE-CG/MS)	0.1	< 0.009 ± 26%	µg/L
Endosulfà sulfat	IE-T/L-MAD-0274 (SBPE-CG/MS)	0.1	< 0.009 ± 27%	µg/L
Endrín	IE-T/L-MAD-0274 (SBPE-CG/MS)	0.1	< 0.009 ± 27%	µg/L
Glifosat	MAD-C-PE-0267 HPLC/MS/MS	0.1	< 0.05 ± 24%	µg/L
Heptaclor	IE-T/L-MAD-0274 (SBPE-CG/MS)	0.03	< 0.009 ± 26%	µg/L
Heptaclor epòxid	IE-T/L-MAD-0274 (SBPE-CG/MS)	0.03	< 0.009 ± 26%	µg/L
Hexaclorobenceno	IE-T/L-MAD-0274 (SBPE-CG/MS)	0.1	< 0.009 ± 28%	µg/L
Lindà	IE-T/L-MAD-0274 (SBPE-CG/MS)	0.1	< 0.009 ± 27%	µg/L
Linuron	MAD-C-PE-0264 (HPLC/MS/MS)	0.1	< 0.01 ± 25%	µg/L
Metolaclor	MAD-C-PE-0264 (HPLC/MS/MS)	0.1	< 0.01 ± 26%	µg/L
Metribuzina	MAD-C-PE-0264 (HPLC/MS/MS)	0.1	< 0.01 ± 26%	µg/L
o,p'-DDT	IE-T/L-MAD-0274 (SBPE-CG/MS)	0.1	< 0.009 ± 25%	µg/L
p,p'-DDD	IE-T/L-MAD-0274 (SBPE-CG/MS)	0.1	< 0.009 ± 26%	µg/L
p,p'-DDE	IE-T/L-MAD-0274 (SBPE-CG/MS)	0.1	< 0.009 ± 27%	µg/L
p,p'-DDT	IE-T/L-MAD-0274 (SBPE-CG/MS)	0.1	< 0.009 ± 26%	µg/L
Prometrina	IE-T/L-MAD-0274 (SBPE-CG/MS)	0.1	< 0.009 ± 25%	µg/L
Propazina	IE-T/L-MAD-0274 (SBPE-CG/MS)	0.1	< 0.009 ± 25%	µg/L
Simazina	MAD-C-PE-0264 (HPLC/MS/MS)	0.1	< 0.01 ± 25%	µg/L
Terbutilazina	MAD-C-PE-0264 (HPLC/MS/MS)	0.1	< 0.01 ± 25%	µg/L
Terbutrina	IE-T/L-MAD-0274 (SBPE-CG/MS)	0.1	< 0.009 ± 25%	µg/L
Tetradifón	IE-T/L-MAD-0274 (SBPE-CG/MS)	0.1	< 0.009 ± 24%	µg/L
Caràcters microbiològics				
Bacteris coliformes	UNE-EN-ISO 9308:1(2014) Filtració de membrana	0	79	u.f.c./100 mL
Clostridium perfringens	UNE-EN ISO 14189 (Células vegetativas y esporas) (Filtració en membrana)	0	0	u.f.c./100 mL
Enterococs	UNE-EN ISO 7899-2 (Filtración sobre membrana)	0	2	u.f.c./100 mL
Escherichia coli	UNE-EN-ISO 9308:1(2014) Filtració de membrana	0	0	u.f.c./100 mL
Microorganismes aerobis a 22º	UNE-EN-ISO 6222:1999 (Sembra massa. Agar extracte llevat 22ºC/72h - 36ºC/48h)	100	110	u.f.c./mL

OBSERVACIONS

Resultats en microbiologia: d'1 a 2 ufc s'interpreta com a organisme present i de 3 a 9 ufc com a recompte estimat..

El laboratori no es fa responsable de la informació subministrada pel client. Aquest informe només afecta a la mostra analitzada tal com es va rebre. Només podrà reproduir-se parcialment amb l'autorització per escrit del laboratori.

El laboratori té a disposició dels clients la incertesa de les mesures dels mètodes analítics.

DADES GENERALS

INFORME NÚM.: 2850968

Aprovat en Interlab Cataluña per Tècnic Superior: Marta Gil Farriol, Director Tècnic: Marta Gil Farriol.

Document firmat electrònicament en el seu format digital. Autenticitat verificable utilizant el certificat mare de la Fábrica Nacional de Moneda y Timbre.

Emès a Rubí, 23 d'octubre de 2020

Oliver Rodés

Informe d'anàlisi

DADES GENERALS

INFORME NÚM.: 3756213
ANÀLISI NÚM.: 6762265
MOSTRA PRESA PER: Laboratorio Oliver Rodes. Exp. 251/LE510 (ISO 5667-5 / UNE EN ISO 19458)
CLIENT: CASSA (Palau Solità)
DOMICILI: Apdo. 264
POBLACIÓ: 08202-Sabadell
DENOMINACIÓ MOSTRA: Xarxa distribució Nogueretes: Can Falguera: Armari mostreig c/La Merla amb c/Pigot (ref 232696)
DESCRIPCIÓ MOSTRA: Envàs de plàstic 1L(1), Plàstic estèril de 500 mL (Tiosulfat sòdic)(2), Tub estèril 50 mL(2), Tub estèril 50 mL (HNO3)(1), Tub estèril de 50 mL (CN:NaOH)(1), Tub estèril de 50 mL (H2SO4 pH 2)(1), Vial 50 mL (Na2S2O3)(2), Vidre topazi 250 mL (Tiosulfat sòdic)(1), Vidre topazi 500 mL (Tiosulfat sòdic)(1), vial vidre 50 mL(1), contenint aigua de consum
DATA DE PRESA: 16/11/2023 07:15
DATA RECEPCIÓ: 16/11/2023
DATA FINALITZACIÓ: 13/12/2023

Anàlisi realitzat per LABORATORI DR OLIVER RODÉS. S.A.U Assaigs coberts per l'acreditació ENAC Núm. 251/LE510 c/ Moreres, 21 (P.I. Estruc) 08820 El Prat de Llobregat Barcelona Tel.+ 34 93 478 56 78:
Data inici anàlisi 16/11/2023.

PARÀMETRES	MÈTODES	LÍMIT	RESULTATS	UNITATS
Caràcters organolèptics				
Color	Mètode Pt/Co A-C-PE-0028	15	< 1 ± 30%	mg/L Pt/Co
* Gust	Organolèptic PAFQ-31	3	1	Ind. de dil.
* Olor	Organolèptic PAFQ-31	3	1	Ind. de dil.
Terbolesa	Nefelometria PAFQ-15	4	< 0.20 ± 20%	UNF
Mesures "in situ"				
Clor combinat "in situ"	Espectr. UV-Visible PAFQ-40	2.0	< 0.10 ± 25%	mg/L
Clor lliure "in situ"	Espectr. UV-Visible PAFQ-40	0.2-1	0.89 ± 25%	mg/L
Caràcters Físico-Químics				
Amoni	Espectr. UV-Visible PAFQ-19	0.5	<0.1 ± 32%	mg/L
Carbó orgànic total	Detecció Conductimètrica	5	1.1 ± 30%	mg/L
Cianurs totals	Espectr. UV-Vis A-F-PE-0022	50	<10.0 ± 30%	µg/L
Nitrits	Espectr. UV- Vis PAFQ-17	0.5	<0.02 ± 30%	mg/L
Oxidabilitat	Ox. Permanganat UNE-EN ISO 8467	5	0.55 ± 25%	mg O_2/L
Índex de Langelier	Càlcul PAFQ-48	+/- 0.5	0.10	--
Bicarbonats	Titulació PAFQ-46		445.9 ± 15%	mg/L
Calci	ICPMS A-D-PE-0026	100	150.1 ± 13%	mg/L
Carbonats	Titulació PAFQ-46		< 1.2 ± 15%	mg/L
Conductivitat a 20ºC	Electrometria PAFQ-04	2500	1041 ± 10%	µS/cm
pH	Electrometria PAFQ-03	6.5-9.5	6.9 ± 0.1	U. pH.
Temperatura	Temperatura PAFQ-49		18.3 ± 2	ºC
Cations Majoritaris				
Sodi	ICPMS A-D-PE-0026	200	56.1 ± 14%	mg/L
Anions				
Bromats	Cromatografia iònica PAFQ-08	10	<2.00 ± 30%	µg/L
Clorurs	Cromatografia Iònica A-BV-PE-0001	250	72.7 ± 20%	mg/L
Fluorurs	Cromatografia Iònica A-BV-PE-0001	1.5	0.28 ± 20%	mg/L
Nitrats	Cromatografia Iònica A-BV-PE-0001	50	59.1 ± 15%	mg/L
Sulfats	Cromatografia Iònica A-BV-PE-0001	250	74.0 ± 15%	mg/L

ENAC
ENSAYO
ISO 17025
Nº 251/LE510

* Les activitats marcades no estan incloses en l'acreditació d'ENAC.

Oliver Rodés

DADES GENERALS
INFORME NÚM.: 3756213

PARÀMETRES	MÈTODES	LÍMIT	RESULTATS	UNITATS
Metalls				
Alumini	ICPMS A-D-PE-0026	200	< 2 ± 14%	µg/L
Antimoni	ICPMS A-D-PE-0026	10	< 1 ± 15%	µg/L
Arsènic	ICPMS A-D-PE-0026	10	< 2 ± 13%	µg/L
Bor	ICPMS A-D-PE-0026	1.5	0.097 ± 14%	mg/L
Cadmi	ICPMS A-D-PE-0026	5.0	< 1 ± 13%	µg/L
Coure	ICPMS A-D-PE-0026	2	0.008 ± 15%	mg/L
Crom	ICPMS A-D-PE-0026	25	< 2 ± 14%	µg/L
Ferro	ICPMS A-D-PE-0026	200	< 10 ± 13%	µg/L
Manganès	ICPMS A-D-PE-0026	50	< 2 ± 14%	µg/L
Mercuri	ICPMS A-D-PE-0026	1	< 0.20 ± 13%	µg/L
Níquel	ICPMS A-D-PE-0026	20	< 2 ± 14%	µg/L
Plom	ICPMS A-D-PE-0026	10	< 1 ± 13%	µg/L
Seleni	ICPMS A-D-PE-0026	20	< 2 ± 14%	µg/L
Compostos orgànics volàtils				
1,2-Dicloroetà	P&T CGMSMS A-BV-PE-015	3	<0.2 ± 28%	µg/L
Suma de Tricloroetè i Tetracloroetè	P&T CGMSMS A-BV-PE-015	10	< 0.4	µg/L
Tetracloroetè	P&T CGMSMS A-BV-PE-015		< 0.2 ± 27%	µg/L
Tricloroetè	P&T CGMSMS A-BV-PE-015		< 0.2 ± 26%	µg/L
Trihalometans				
Suma de Trihalometans	P&T CGMSMS A-BV-PE-015	100	17.9	µg/L
Bromodiclorometà	P&T CGMSMS A-BV-PE-015		5.8 ± 27%	µg/L
Bromoform	P&T CGMSMS A-BV-PE-015		2.4 ± 29%	µg/L
Cloroform	P&T CGMSMS A-BV-PE-015		2.1 ± 28%	µg/L
Dibromoclorometà	P&T CGMSMS A-BV-PE-015		7.6 ± 27%	µg/L
BTEXs				
Benzè	P&T CGMSMS A-BV-PE-015	1	<0.2 ± 33%	µg/L
Hidrocarburs aromàtics policíclics				
Benzo-a-pirè	SBSE-TD-GC-MSMS A- BS-PE-0024	0.01	< 0.005 ± 31%	µg/L
Suma de 4 Hidrocarburs Aromàtics Policíclics	SBSE-TD-GC-MSMS A- BS-PE-0024	0.1	< 0.020	µg/L
Benzo-(g,h,i)-perilè	SBSE-TD-GC-MSMS A- BS-PE-0024		< 0.005 ± 31%	µg/L
Benzo-b-fluorantè	SBSE-TD-GC-MSMS A- BS-PE-0024		< 0.005 ± 32%	µg/L
Benzo-k-fluorantè	SBSE-TD-GC-MSMS A- BS-PE-0024		< 0.005 ± 32%	µg/L
Indeno-(1,2,3-c,d)-pirè	SBSE-TD-GC-MSMS A- BS-PE-0024		< 0.005 ± 30%	µg/L
Plaguicides				
Ciprazina	SBSE-TD-GC-MSMS A- BS-PE-0024	0.03	< 0.01 ± 31%	µg/L
Suma de plaguicides	Càlcul	0.5	< 0.4	µg/L
Plaguicidides organoclorats				
a-HCH	SBSE-TD-GC-MSMS A- BS-PE-0024	0.03	< 0.01 ± 33%	µg/L
Aldrín	SBSE-TD-GC-MSMS A- BS-PE-0024	0.03	< 0.01 ± 31%	µg/L
b-HCH	SBSE-TD-GC-MSMS A- BS-PE-0024	0.03	< 0.01 ± 31%	µg/L
d-HCH	SBSE-TD-GC-MSMS A- BS-PE-0024	0.03	< 0.01 ± 31%	µg/L
Dieldrí	SBSE-TD-GC-MSMS A- BS-PE-0024	0.03	< 0.005 ± 31%	µg/L

ENAC
ENSAYO
ISO 17025
Nº 251/LE510

Oliver Rodés

DADES GENERALS
INFORME NÚM.: 3756213

PARÀMETRES	MÈTODES	LÍMIT	RESULTATS	UNITATS
Endosulfà I	SBSE-TD-GC-MSMS A- BS-PE-0024	0.03	< 0.01 ± 33%	µg/L
Endosulfà II	SBSE-TD-GC-MSMS A- BS-PE-0024	0.03	< 0.01 ± 31%	µg/L
Endosulfà sulfat	SBSE-TD-GC-MSMS A- BS-PE-0024	0.03	< 0.01 ± 31%	µg/L
Endrín	SBSE-TD-GC-MSMS A- BS-PE-0024	0.03	< 0.005 ± 33%	µg/L
Endrín cetona	SBSE-TD-GC-MSMS A- BS-PE-0024	0.03	< 0.01 ± 31%	µg/L
Heptaclor	SBSE-TD-GC-MSMS A- BS-PE-0024	0.03	< 0.01 ± 31%	µg/L
Heptaclor epòxid	SBSE-TD-GC-MSMS A- BS-PE-0024	0.03	< 0.01 ± 31%	µg/L
Lindà	SBSE-TD-GC-MSMS A- BS-PE-0024	0.03	< 0.01 ± 32%	µg/L
Metoxiclor	SBSE-TD-GC-MSMS A- BS-PE-0024	0.03	< 0.01 ± 31%	µg/L
p,p'-DDD	SBSE-TD-GC-MSMS A- BS-PE-0024	0.03	< 0.01 ± 31%	µg/L
p,p'-DDE	SBSE-TD-GC-MSMS A- BS-PE-0024	0.03	< 0.01 ± 32%	µg/L
p,p'-DDT	SBSE-TD-GC-MSMS A- BS-PE-0024	0.03	< 0.01 ± 31%	µg/L
Plaguicides organofosforats				
Clorpirifós	SBSE-TD-GC-MSMS A- BS-PE-0024	0.03	< 0.01 ± 34%	µg/L
Diazinó	SBSE-TD-GC-MSMS A- BS-PE-0024	0.03	< 0.01 ± 31%	µg/L
Etió	SBSE-TD-GC-MSMS A- BS-PE-0024	0.03	< 0.01 ± 30%	µg/L
Metil-paratió	SBSE-TD-GC-MSMS A- BS-PE-0024	0.03	< 0.01 ± 31%	µg/L
Paratió	SBSE-TD-GC-MSMS A- BS-PE-0024	0.03	< 0.01 ± 31%	µg/L
Plaguicides organonitrogenats				
Ametrina	SBSE-TD-GC-MSMS A- BS-PE-0024	0.03	< 0.01 ± 32%	µg/L
Atrazina	SBSE-TD-GC-MSMS A- BS-PE-0024	0.03	< 0.01 ± 30%	µg/L
Prometrina	SBSE-TD-GC-MSMS A- BS-PE-0024	0.03	< 0.01 ± 31%	µg/L
Propazina	SBSE-TD-GC-MSMS A- BS-PE-0024	0.03	< 0.01 ± 31%	µg/L
Simazina	SBSE-TD-GC-MSMS A- BS-PE-0024	0.03	< 0.01 ± 31%	µg/L
Terbutilazina	SBSE-TD-GC-MSMS A- BS-PE-0024	0.1	< 0.01 ± 31%	µg/L
Terbutrina	SBSE-TD-GC-MSMS A- BS-PE-0024	0.03	< 0.01 ± 31%	µg/L
Trietazina	SBSE-TD-GC-MSMS A- BS-PE-0024	0.03	< 0.01 ± 32%	µg/L
E. de tractament i espec. de producte				
Clorur de vinil	P&T CGMSMS A-BV-PE-015	0.5	<0.1 ± 30%	µg/L
Caràcters microbiològics				
Bacteris coliforms	Recompte per filtració UNE-EN ISO 9308-1:2014/A1:2017	0	0	u.f.c./100 mL
Clostridium perfringens	Recompte per filtració ISO 14189:2013	0	0	u.f.c./100 mL
Enterococs	Recompte per filtració UNE-EN ISO 7899-2:2001	0	0	u.f.c./100 mL
Escherichia coli	Recompte per filtració UNE-EN ISO 9308-1:2014/A1:2017	0	0	u.f.c./100 mL
Microorganismes aerobis a 22º C	Recompte UNE-EN- ISO 6222:1999	100	0	u.f.c./mL

Anàlisi realitzat per LABAQUA. Assajos coberts per l'acreditació ENAC nº 109/LE285; C/ Dracma,16-18- Pol. Ind. Las Atalayas 03114 ALACANT - Tel. 965 10 60 70 - Fax 965 10 60 80:
Data inici anàlisi 17/11/2023.

PARÀMETRES	MÈTODES	LÍMIT	RESULTATS	UNITATS
Plaguicides organonitrogenats				
Cianazina	A-BS-PE-0049 Injecció directe HPLC-MS-MS	0.03	< 0.03 ± 40%	µg/L

ENAC
ENSAYO
ISO 17025
Nº 251/LE510

DADES GENERALS
INFORME NÚM.: 3756213

PARÀMETRES	MÈTODES	LÍMIT	RESULTATS	UNITATS
Metribuzina	A-BS-PE-0049 Injecció directe HPLC-MS-MS	0.1	< 0.03 ± 33%	µg/L
Altres plaguicides				
AMPA	A-BS-PE-0073 Deriv.-SPE ON LINE-HPLC-MS-MS	0.1	< 0.030 ± 40%	µg/L
Glifosat	A-BS-PE-0073 Deriv.-SPE ON LINE-HPLC-MS-MS	0.1	< 0.030 ± 37%	µg/L
E. de tractament i espec. de producte				
Acrilamida	A-BS-PE-0086 Injecció directa HPLC-MS-MS	0.1	< 0.03 ± 38%	µg/L
Epiclorhidrina	A-BV-PE-0063 PyT-GC-MS	0.1	< 0.03 ± 26 %	µg/L
Caràcters microbiològics				
Colifags somàtics	UNE-EN ISO 10705-2	0	0	u.f.p./100mL

OBSERVACIONS
El procediment de sembra emprat a l'assaig UNE-EN ISO 10705-2 és el 11.2 (procediment normalitzat), després d'una etapa de concentració de la mostra mitjançant filtració.
Resultats en microbiologia: d'1 a 2 ufc s'interpreta com a organisme present i de 3 a 9 ufc com a recompte estimat.

Els apartats assenyalats amb el símbol # correspon a informació subministrada pel client, el laboratori no se'n fa responsable, ni està emparada per l'abast d'acreditació. Aquest informe només afecta la mostra analitzada tal com es va rebre i només es pot reproduir parcialment amb l'autorització per escrit del laboratori.

El laboratori té a disposició dels clients la incertesa de les mesures dels mètodes analítics.

La presa de mostra està acreditada únicament per als paràmetres inclosos a l'abast d'acreditació.

Aprovat en Laboratorio Oliver Rodés per Tècnic Superior: Marta Gil Farriol, Director Tècnic: Marta Pedemonte Almirall.

Document firmat electrònicament en el seu format digital. Autenticitat verificable utilizant el certificat mare de la entitat certificadora.

Emès a El Prat de Llobregat, 13 de desembre de 2023

ENAC
ENSAYO
ISO 17025
Nº 251/LE510

ANNEX: SERVEIS EXISTENTS

En relación a su solicitud, les adjuntamos la información de los servicios existentes gestionados por AGBAR, Sociedad General de Aguas de Barcelona, SAU (en adelante AGBAR) en la zona solicitada.

La información aportada es de uso exclusivo para el solicitante y para el proyecto indicado, el cual tiene una validez máxima de 3 meses a partir de la fecha de su obtención, siendo responsabilidad del peticionario, el uso que se haga de la información facilitada.

Les indicamos que la información facilitada es tan sólo a título orientativo, puesto que puede haber resultado afectada por la topografía del terreno y/u otros trabajos de terceros en la zona. Por este motivo, esta información no puede ser considerada como garantía absoluta de responder fielmente a la ubicación exacta de las infraestructuras existentes.

La entrega de esta información no supone ninguna autorización ni conformidad por parte de AGBAR al proyecto en curso. En el caso de que ustedes produzcan cualquier daño a las infraestructuras gestionadas por AGBAR no podrán eludir ninguna responsabilidad por los daños y perjuicios, directos o indirectos, ocasionados a AGBAR o a terceros, alegando que la información entregada es defectuosa.

1. Condiciones Particulares sobre servicios afectados en la redacción de Proyectos

Se entenderá como servicio afectado, no sólo aquel servicio existente que imposibilita la ejecución de una obra (que afecta la ejecución de la obra), sino que también lo es todo aquel servicio existente al que se le modifican sus condiciones iniciales, sobre todo las de accesibilidad por futuros mantenimientos y/o reparaciones del mismo (que es afectado por la obra). Por lo tanto, hay que considerar y prever todas las condiciones señaladas en el apartado 3 de este escrito, *Condiciones Particulares de obligado cumplimiento para garantizar la integridad y la accesibilidad a las instalaciones de AGBAR.*

En caso de detectar una posible afectación en la red existente de agua potable en fase de proyecto, el estudio técnico-económico de las soluciones a las diferentes afectaciones que se puedan producir, de cualquier tipo, tendrá que ser realizado, o como mínimo validado, por AGBAR.

Por lo tanto, en caso de detectar una posible afectación sobre la red existente será necesario que se pongan en contacto con AGBAR para poder estudiar y analizar la solución más adecuada:

Zona	Dirección electrónica
Ponent-Anoia	serveisdzanoiaponent@aiguaderigat.cat
Camp-Ebre	es.ewise-serveis-afectats.int.mailbox@agbar.cat
Catalunya Central	serveisdzcatcentral@agbar.es
Girona	serveisdzgirona@agbar.cat
Maresme	serveisdzmaresme@agbar.es
Penedès-Camp	notificacionspenedesgarraf@agbar.cat
Vallès Occidental-Baix Llobregat	serveis_dzbob@agbar.net
Vallès Oriental	es.adm.ewise-averies-valles-oriental.int.groups@agbar.cat

Para ver los municipios considerados en cada zona ver archivo adjunto.

2. Condiciones Particulares sobre los servicios afectados en la ejecución de Obras

La empresa ejecutora de los trabajos tendrá que tener en la obra la información vigente en lo referente a los servicios existentes en la zona gestionados por AGBAR. El carácter orientativo de la información facilitada obliga en consecuencia a que, en caso de existir en la zona cualquier infraestructura gestionada por AGBAR, se tendrá que verificar antes de iniciar las obras, las posibles afectaciones no contempladas en la fase de Proyecto con la realización de catas manuales que permitan localizar adecuadamente las tuberías en la zona afectada. En este caso se tendrá que contactar mediante la dirección electrónica anteriormente mencionada para, en caso necesario, acordar la fecha de realización de las catas para la asistencia a las mismas del personal de AGBAR.

En caso de no producirse ninguna afectación sobre la red, es igualmente obligatorio tomar las precauciones necesarias, como también poner los medios que hagan falta para garantizar la integridad y accesibilidad a las tuberías gestionadas por AGBAR, a los elementos de maniobra y control y a las acometidas de los diferentes edificios.

El envío de la información sobre los servicios existentes, no supone la autorización ni la conformidad por parte de AGBAR al proyecto de obra en curso, ni libera a los ejecutores de la obra de las responsabilidades por daños y perjuicios directos o indirectas causados a las instalaciones de AGBAR. Por lo tanto, en caso de producirse daños a las instalaciones, AGBAR se reserva el derecho a emprender las acciones legales que considere oportunas, así como el derecho a reclamar las indemnizaciones por los daños y perjuicios causados.

Además, todos los daños y perjuicios, directos o indirectas que se puedan derivar a terceros, sean materiales o personales, también serán a cuenta y riesgo del promotor o ejecutor de la obra, incluyendo los daños y perjuicios derivados de un eventual corte de suministro.

3. Condiciones Particulares de obligado cumplimiento para garantizar la integridad y la accesibilidad a las instalaciones de AGBAR.

Las instalaciones subterráneas de AGBAR:

1. No podrán quedar hormigonadas en ningún tramo, por pequeño que sea éste.
2. Tendrán que quedar libres de elementos de mobiliario urbano (contenedores, papeleras, señales de tráfico, farolas, armarios eléctricos, parterres, arbolado, semáforos, arquetas, marquesinas, pilones, aparcamientos…) encima de ellas.
3. Las tuberías no están diseñadas para soportar grandes sobrecargas, con lo que no se podrá montar andamios, grúas o construir muros sobre las mismas.
4. Queda prohibido el acopio de material o equipos sobre las canalizaciones así como encima de los registros y arquetas de acceso a los elementos de maniobra y control, e hidrantes de protección contra incendios.
5. Será necesario respetar y por lo tanto cumplir, las disposiciones legales vigentes, en cuanto a distancias de seguridad en los paralelismos y cruces con otros servicios y colocar las protecciones adecuadas en caso de ser necesario.

En aquellos casos en los que no fuera posible cumplir con estos condicionantes se contactará con AGBAR para poder estudiar y analizar las soluciones más adecuadas. Especialmente será necesaria una notificación previa cuándo:

1. Fuera necesario modificar las profundidades de las tuberías respeto la rasante de acera y/o calzada.
2. Por la ejecución de la obra, las infraestructuras enterradas queden al descubierto.

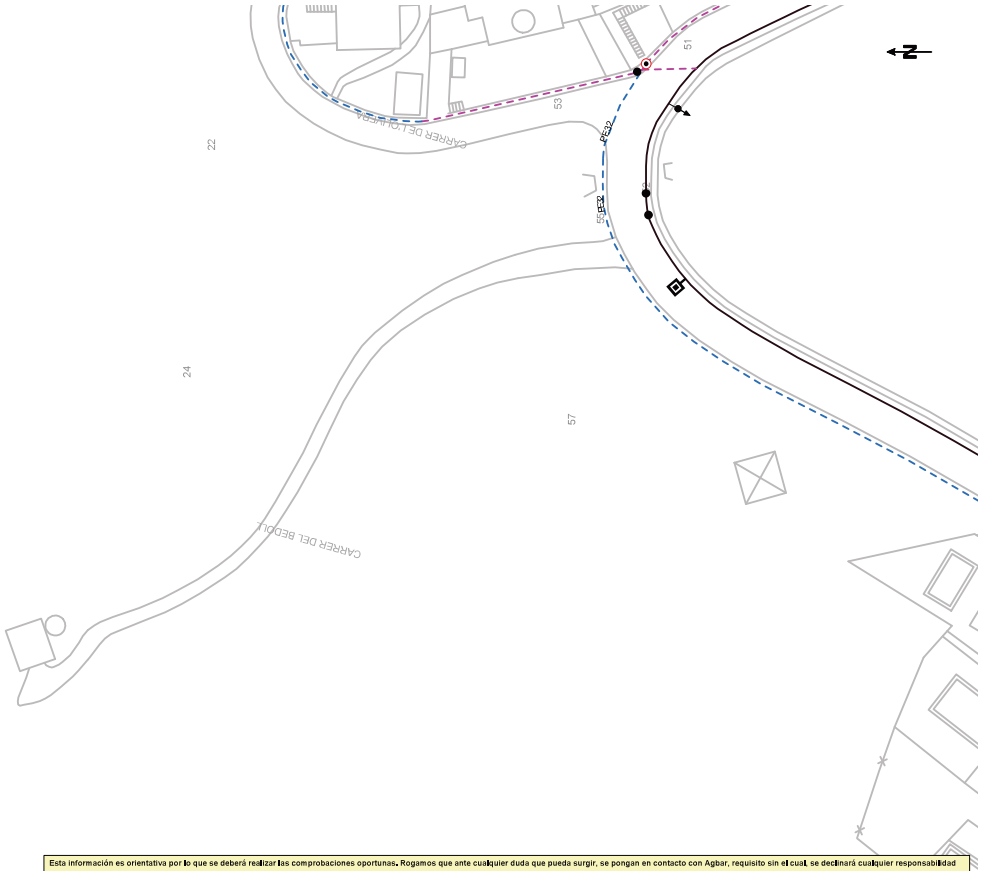

Esta información es orientativa por lo que se deberá realizar las comprobaciones oportunas. Rogamos que ante cualquier duda que pueda surgir, se pongan en contacto con Agbar, requisito sin el cual, se declinará cualquier responsabilidad

Ajuntament de Lliçà d'Amunt	LEYENDA									**ESCALA:** 1:500
Título Plano		FB,FUD	Válvula Abierta	Hidrante Columna	Descarga	Válvula Reguladora	Estación Elevación	Otras Captaciones	Depósito	
RED ACTUAL DE AGUA POTABLE		PE,PVC	Válvula Cerrada	Hidrante Enterrado	Ventosa	Contador	Bomba	Boca de Riego	Pozo	**FECHA:** 20 de diciembre de 2024

Digitally signed by ACEFAT AIE
Date: 2024.12.20 12:34:42 +01:00
Reason: Certificació WISE - ACEFAT
Location: Barcelona

Ref: 765472

Señores:

En relación a su solicitud con fecha 20/12/2024, Ref: 765472, les adjuntamos el grafiado de los planos solicitados correspondientes a las instalaciones subterráneas de EDISTRIBUCIÓN Redes Digitales S.L.U.

Por otro lado, les indicamos que los datos facilitados son a título orientativo, ya que pueden haber resultado afectados por la topografía del terreno y/o otros trabajos, y tienen validez para el proyecto.

Les recordamos que de acuerdo con la Orden TIC 341 de 22 de julio a la hora de la ejecución de este proyecto, deberán volver a solicitarnos servicios y, dependiendo de la zona de afectación, realizar el reconocimiento y firma de la Acta de Control.

Quedamos a su disposición para cualquier duda y aprovechamos la ocasión para saludarles.

Anexos:
Planos, numerados 765472 - 19110917 - BT, 765472 - 19110913 - AT-MT

Ref: 765472 - 19110913 Plano: AFECTACIÓN AT/MT



Digitally signed by ACEFAT AIE
Date: 2024.12.20 13:04:28 +01'00'
Reason: Certificado WISE-ACEFAT
Location: Barcelona

Este plano son de carácter orientativo y tienen validez de 3 meses. Fecha: 20/12/2024 EPSG: 25831 (ETRS89 UTM31) - X:432759.4; Y:4606264.51

Ref: 765472 - 19110913 Plano: AFECTACIÓN BT



Digitally signed by ACEFAT AIE
Date: 2024.12.20 12:04:13 +01'00
Reason: Certificado WISE - ACEFAT
Location: Barcelona

Este plano son de carácter orientativo y tienen validez de 3 meses. Fecha: 20/12/2024 EPSG: 25831 (ETRS89 UTM31) - X:432759.4; Y:4606264.51

Condicionantes Particulares Nedgia Catalunya, S.A.

Es de nuestro interés poner en su conocimiento los condicionantes que habrá de observar en los trabajos en proximidad de instalaciones propiedad de Nedgia Catalunya, S.A. y/o Gas Natural Redes GLP, S.A. (en adelante NEDGIA):

- La información aportada es confidencial y de uso exclusivo para el que se solicita, siendo responsabilidad del solicitante el uso indebido de la misma.
- El plano que se les envía refleja la situación aproximada de las instalaciones propiedad de NEDGIA.
- Los datos contenidos en los planos tienen carácter orientativo: corresponden a lo registrado en nuestros archivos hasta el día de la fecha, lo cual no puede ser interpretado como garantía absoluta de responder fielmente a la realidad de la ubicación de las instalaciones grafiadas.
- La información refleja la situación de las redes en el momento de su instalación. Esta información puede haber variado desde entonces por actuaciones de terceros en la zona, de forma que tanto la posición de la red, como las referencias fijas pueden haber sido alteradas respecto a lo reflejado en los planos. En consecuencia, por razones de seguridad se recomienda realizar los trabajos de excavación a mano en las inmediaciones de las redes de NEDGIA.
- **Si el inicio de la ejecución material de los trabajos objeto de esta solicitud es posterior a tres meses de la fecha actual, deberá solicitar de nuevo los servicios existentes para garantizar el grado de actualización de la información.**
- El envío de esta información no supone la autorización ni conformidad por parte de NEDGIA al proyecto de obra en curso, ni exonera a quienes lo ejecutaran de las responsabilidades en que incurran por daños y perjuicios a nuestras instalaciones.
- En la zona solicitada pueden existir instalaciones de gas propiedad de clientes cuyos trazados no se han incluido en los planos anexados.
- La entidad solicitante comunicará el inicio de sus actividades a NEDGIA **al menos con 72 horas de antelación**, dirigiéndose a Servicios Técnicos de la provincia correspondiente, enviando al efecto el escrito que se anexa al final de estos condicionantes. **Es imprescindible citar en la misma la referencia indicada en la solicitud de la información a través de la plataforma de internet.** La dirección de envío de esta documentación es uinicio@nedgia.es:
- Si fuera necesario realizar calas de investigación deberán realizarse en presencia de personal de NEDGIA.
- **El Grupo Naturgy ha tomado la decisión de introducir paulatinamente la tubería de polietileno PE 100 de color negro para la distribución de gas.**
    - El tubo de PE 100 negro se identifica con franjas longitudinales amarillas distribuidas uniformemente por toda la superficie del tubo. De esta forma se diferencia de otros tubos negros utilizados en otros servicios como por ejemplo la distribución de agua que utiliza PE 100 negro con franjas azules.
    - **Las franjas longitudinales serán (4) para todos los diámetros hasta 200 mm y seis a ocho (6-8) para DN 250 y 315 mm, para que, al menos una franja, sea visible desde cualquier ángulo una vez colocado el tubo en la zanja.**

- **El tubo de PE 100 negro con bandas amarillas tiene la misma instalación que el tubo de PE 100 naranja:**
  - La banda de señalización se seguirá colocando como siempre a una distancia de 20-30 cm por encima de la generatriz superior de la conducción de gas.
  - Con el tubo PE100 negro con bandas amarillas se instalarán las mismas protecciones que las utilizadas con el tubo de PE 100 naranja en instalaciones junto a otros servicios (agua, luz…etc.)

- Las tuberías e instalaciones de gas no están diseñadas para soportar sobrecarga de maquinaria pesada, por lo que si han de situarse grúas o circular vehículos sobre las mismas que pudieran originar daños, deberá ponerse esta circunstancia en conocimiento de NEDGIA con objeto de establecer los pasos necesarios debidamente señalizados y protegidos con losas de hormigón, chapas de acero o similar.
- Queda prohibido el acopio de materiales o equipos sobre las canalizaciones de gas y sus instalaciones como arquetas, tomas de potencial, respiraderos, etc., garantizándose en todo momento el acceso a la canalización de gas a fin de efectuar los trabajos de mantenimiento y conservación adecuados.
- Si se producen desmontes en las proximidades de la tubería, pudiendo en su situación final provocar deslizamientos o movimientos del terreno soporte de la conducción, deberán ser objeto de un estudio particular, determinando en cada caso, si no las hubiera, las protecciones adecuadas, al objeto de evitar los mismos.
- En el caso de uso de explosivos a menos de 300 m. de las canalizaciones de gas, su uso estará limitado, de acuerdo al condicionado específico que se fije al efecto. En todo caso, se ha de contar con una autorización especial del Órgano Territorial Competente, basada en un estudio previo de vibraciones que garantice que la velocidad de las partículas en el emplazamiento de la tubería no supere en ningún momento los 30 mm/s.
- Siempre que por la ejecución de los trabajos las instalaciones de gas afectadas queden al descubierto, se comunicará al responsable indicado de NEDGIA, procediendo el contratista a proteger y soportar la tubería de gas de acuerdo a las indicaciones de éste. Esta circunstancia se mantendrá el tiempo mínimo imprescindible y las canalizaciones se taparán en presencia de técnicos de NEDGIA.
- Los tramos al descubierto de tuberías de acero, se protegerán con manta antirroca para evitar desperfectos en el recubrimiento y, si por cualquier circunstancia, se produjera algún daño en el mismo, será reparado antes de enterrar la canalización. En caso contrario se puede originar un punto de corrosión acelerado que desembocaría en una perforación de la tubería.
- Las tuberías de acero al carbono están protegidas contra la corrosión mediante un revestimiento aislante y un sistema eléctrico de protección catódica. Para el correcto funcionamiento de esta protección es de vital importancia la integridad de dicho revestimiento. Se comunicará a NEDGIA cualquier daño que se advierta en el mismo.
- En el caso de tuberías de acerose instalarán una o varias cajas de toma de potencial (a facilitar por NEDGIA) de acuerdo a las indicaciones de los técnicos de NEDGIA, con objeto de medir y calibrar la posible influencia de la Protección Catódica a los gasoductos y viceversa.

- En el caso de que se efectúen compactaciones, siempre se contactará con el personal de Servicio Técnico designado por NEDGIA de dicha zona para que les proporcione la normativa adecuada para llevar a cabo dicha actuación, asegurando queésta se realizará de forma que la transmisión de vibraciones a la tubería de gas no supere los 30 mm por segundo.
- La Empresa que ejecute trabajos en las proximidades de instalaciones de NEDGIA deberá estar en posesión de los planos de las instalaciones existentes en la zona.
- Deberá comunicarse a NEDGIA la aparición de cualquier registro o accesorio complementario de la instalación de gas, identificado como tal, o que presumiblemente se crea pueda formar parte de ella, siempre que no esté definido en los planos de servicios suministrados.

  En este sentido se indica que en las proximidades de las tuberías de gas pueden existir otras canalizaciones complementarias destinadas a la transmisión de datos, por lo que deberán extremarse las precauciones cuando se realicen trabajos en sus inmediaciones.
- Si los trabajos a realizar afectan a tapas de registros, válvulas, respiraderos o tapas de acceso a instalaciones será necesario restituirlas a la nueva cota de rasante, dejando las instalaciones afectadas libres de materiales de obra.
- En el supuesto de sufrir daños en sus instalaciones, NEDGIA se reserva el derecho a emprender las acciones legales que considere oportunas, así como reclamar las indemnizaciones a que haya lugar.
- Todos los daños a personas e instalaciones que pudieran producirse como consecuencia de las obras, serán por cuenta y riesgo del promotor o ejecutor de las mismas, incluso los derivados de un eventual corte de suministro de gas.
- Con objeto de garantizar la seguridad de las personas y de las instalaciones, cuando las obras a realizar sean canalizaciones (eléctricas, agua, comunicaciones, etc.), se tendrá en cuenta la exigencia de distancias mínimas de separación en paralelismos y cruzamientos entre servicios de acuerdo a la reglamentación vigente y se debe comprobar, mediante el código de colores, la presión de la red próxima a su actuación. Se adjunta tabla resumen:

DISTANCIA	RANGO	CRUCE	PARALELISMO
MÍNIMA	MOP < 5 bar	0,2 m	0,2 m
	MOP >= 5 bar(*)	0,2 m	0,4 m
Recomendada	MOP < 5 bar	0,6 m	0,4 m
	MOP >= 5 bar (*)	0,8 m	0,6 (1) m

(1) 2,5 m en zona semiurbana y 5 m en zona rural
(*) Para P> 16 bar y distancia <10 metros es necesario consultar condiciones a Distribuidora.

En el caso de que no puedan mantenerse las distancias mínimas indicadas debe informarse a NEDGIA, para adoptar las medidas de protección que se consideren convenientes de acuerdo a la siguiente puntualización:

- Contigua a la zona de servidumbre permanente existe una zona de seguridad, definida en la Norma UNE 60.305.83, que se extiende hasta 2.5, 5 ó 10 metros a cada lado del eje de la canalización, en la cual la ejecución de la excavaciones u obras puede representar un cambio en las condiciones de seguridad de la misma y en la que no se dan las limitaciones ni se prohíben las obras incluidas como prohibidas en la zona de servidumbre de paso, siempre que se informe previamente al titular de la instalación, para la adopción de las acciones oportunas que eviten los riesgos potenciales para la canalización.

- Los trabajos en proximidad se efectuarán con medios manuales quedando prohibido por razones de seguridad la utilización de medios mecánicos, las precauciones se intensificarán a 0,40 m sobre la cota estimada de la tubería o ante la aparición de la malla o banda amarilla de señalización, permitiéndose exclusivamente el uso de martillo mecánico de mano para la rotura del pavimento.
- Las obras de túneles, vaciado de terrenos, perforación dirigida, etc., que pueden afectar a la tubería por debajo o lateralmente requerirán especial atención.
- Para dar cumplimiento a la legislación vigente en materia de prevención de riesgos laborales, le informamos de los riesgos de las instalaciones:
  - Al objeto de dar cumplimiento a lo establecido en el R.D. 171/2004 sobre coordinación de actividades empresariales, y para garantizar la seguridad de sus trabajadores, NEDGIA informa a la empresa solicitante que las instalaciones representadas en los planos adjuntos se encuentran en régimen normal de explotación, es decir, CON gas a presión.
  - Se prohíbe hacer fuego o emplear elementos que produzcan chispas en las inmediaciones de las instalaciones de gas.
  - En el caso de que se detecte una fuga o se perciba olor a gas, deben de suspenderse inmediatamente todo tipo de trabajos en el entorno de la instalación y avisar de inmediato al Centro de Control de Atención de Urgencias de NEDGIA, comunicando esta circunstancia.
  - El solicitante queda obligado a adoptar las medidas preventivas que sean necesarias de acuerdo a los condicionantes de instalación mencionados anteriormente y aquellas otras que pudieran ser necesarias en función de los riesgos de la actividad a desarrollar. Así mismo queda obligado a transmitir las medidas preventivas derivadas del párrafo anterior a sus trabajadores o terceros que pudiera contratar.
  - En la ejecución de los trabajos que realice deberá respetar lo dispuesto en el RD 1627/1997 Disposiciones Mínimas de Seguridad y Salud en Obras de Construcción.
  - En esta información de riesgos no se contemplan los riesgos derivados del trabajo a realizar por los trabajadores de la empresa solicitante o sus empresas de contrata, siendo responsabilidad de ésta o de sus empresas de contrata la evaluación de los mismos y la adopción de las medidas preventivas que sean necesarias.
  - Si para ello fuese necesario disponer de más información acerca de las instalaciones, rogamos nos lo soliciten por escrito y con anterioridad al inicio de los trabajos.

- Ponemos a su disposición el teléfono del CCAU (Centro de Control deAtención de Urgencias) de NEDGIA para que comuniquen de inmediato cualquier incidencia que pueda suponer riesgo:**900.750.750 (24 horas durante todos los días del año)**

ESTAS INSTRUCCIONES ESTARÁN DISPONIBLES PERMANENTEMENTE EN EL LUGAR DE TRABAJO

CONDICIONANTES TÉCNICOS.

Nos ponemos a su disposición para estudiar los Condicionantes Técnicos, específicos a su tipología de obra, o las soluciones posibles para minimizar las interferencias entre las obras a ejecutar y las instalaciones de gas existentes en la zona.
Para ello, es necesario que se ponga en contacto con nosotros y que nos faciliten su documentación (planos, detalles, memorias, etc.) de la obra a realizar en las proximidades de la red de gas natural en la siguiente dirección de correo electrónico:
SSPPgasTramitaciones@leangridsservices.com

MODIFICACIÓN DE INSTALACIONES.

Si fuera necesario modificar el emplazamiento de nuestras instalaciones es preciso que, previamente al inicio de las obras, se realice por escrito la correspondiente solicitud de desvío indicando como referencia el nº de solicitud de información, al objeto de proceder a la firma del acuerdo correspondiente y efectuar el pago de la cantidad establecida.
Las solicitudes deben dirigirse a la web de la distribuidora:
www.nedgia.es/conexiones-y-actuaciones-en-la-red/actuaciones-sobre-la-red-existente

Nedgia Catalunya, S.A.
Gas Natural Redes GLP, S.A.

NOTIFICACIÓN DE INICIO DE OBRAQUE AFECTA A CANALIZACIÓN DE GAS

Ntra Refª: *(cítese inexcusablemente la referencia indicada en la solicitud de información realizada a través de la Plataforma web)*

DESTINATARIO: Empresa *Distribuidora / Servicios Técnicos:*.....

Dirección: .....

Tel:.....
Fax:.....

- Razón Social de la empresa ejecutora de las obras: .....
- Domicilio de la empresa ejecutora de las obras: .....
- Lugar de las obras: .....
- Denominación de la obra: .....
- Objeto de la obra: .....
- Fecha de inicio de ejecución de obras: .....
- Duración prevista de las obras: .....
- Nombre del Jefe de Obra: .....
- Teléfono de contacto con el Jefe de Obra: .....
- Observaciones: .....

Aceptando respetar las obligaciones y normas facilitadas por Nedgia Catalunya, S.A. y Gas Natural Redes GLP, S.A. y utilizarlas adecuadamente para evitar daños en la instalaciones de distribución de gas durante los trabajos que se desarrollen en sus inmediaciones (R.D. 919/2006).

(Lugar y fecha) ..... a..... de ..... de .....

Empresa Constructora
P.P.

Fdo. (*Indíquese nombre y apellidos)*

INTRODUCCIÓN DE LA TUBERÍA DE POLIETILENO DE COLOR NEGRO

En la cartografía disponible en la web de información de servicios existentes (eWise), correspondiente a las redes de distribución de NEDGIA, se identificará la tubería de Polietileno de color negro con un código diferente al objeto de facilitar su identificación previa antes del inicio de la obra:

Código PN: Tubería de Polietileno Negro instalada

Código PE: Tubería de Polietileno Naranja/Amarillo instalado





El Grupo Naturgy ha tomado la decisión de introducir paulatinamente la tubería de polietileno PE 100 de color negro para la distribución de gas.

- El tubo de PE 100 negro se identifica con franjas longitudinales amarillas distribuidas uniformemente por toda la superficie del tubo. De esta forma se diferencia de otros tubos negros utilizados en otros servicios como por ejemplo la distribución de agua que utiliza PE 100 negro con franjas azules.
- **Las franjas longitudinales serán (4) para todos los diámetros hasta 200 mm y seis a ocho (6-8) para DN 250 y 315 mm, para que, al menos una franja, sea visible desde cualquier ángulo una vez colocado el tubo en la zanja.**
- **El tubo de PE 100 negro con bandas amarillas tiene la misma instalación que el tubo de PE 100 naranja:**
  - La banda de señalización se seguirá colocando como siempre a una distancia de 20-30 cm por encima de la generatriz superior de la conducción de gas.
  - Con el tubo PE100 negro con bandas amarillas se instalarán las mismas protecciones que las utilizadas con el tubo de PE 100 naranja en instalaciones junto a otros servicios (agua, luz…etc.)

Ejemplo de visualización

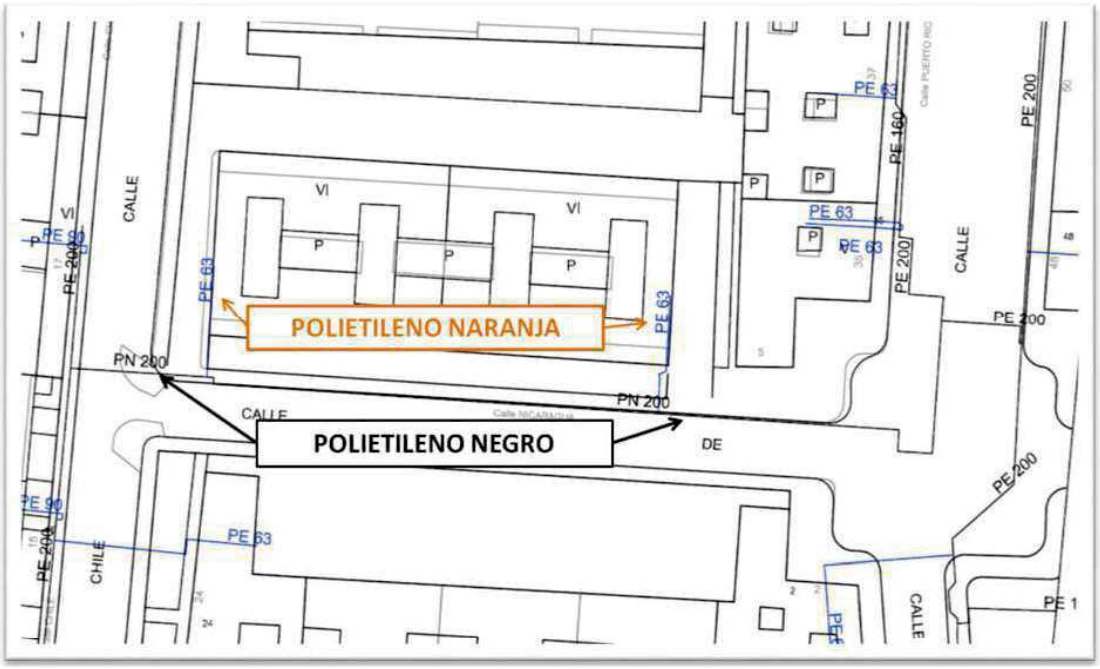

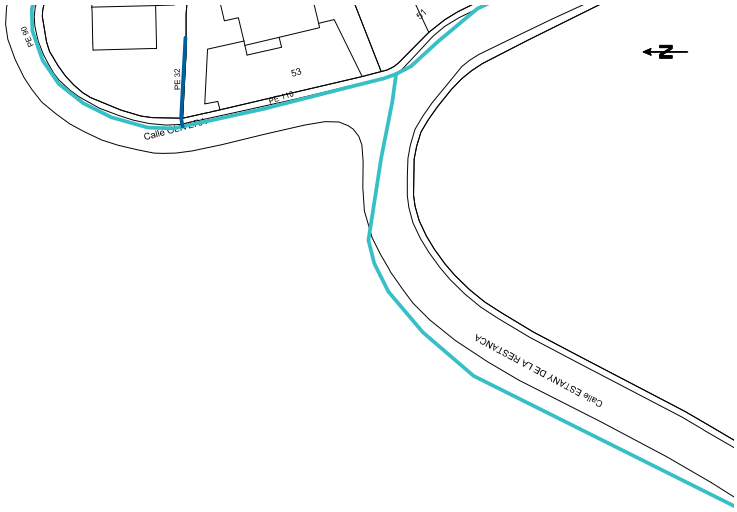

NEDGIA CATALUNYA, S.A. y/o GAS NATURAL REDES GLP, S.A.	Proyecto: 765472 Punto:6187118	Descripción:Projecte executiu del dipòsit de doració del pou Nogueres	Fecha Entrega: 20 de diciembre de 2024

CANALIZACIÓN DE GAS (Presión)

- Acometida
- Baja
- Media A
- Media B
- Alta A
- Alta B

MATERIAL

- – Cualquiera
- AO – Acero
- BO – Bronce
- FD – Fundición Dutil
- FG – Fundición Gris
- FO – Fibrocemento
- FP – Fundición Preos
- FV – Fibra de vidrio
- PA – Plancha Asfaltada
- PB – Plomo
- PE – Polietileno
- PT – Plancha Encintada Tomas
- PV – Cloruro de Polivinilo
- ZD – Desconocido
- ZI – No Definido

Estos datos que corresponden a lo registrado en nuestros planos hasta el dia de la fecha, TIENEN CARÁCTER PURAMENTE ORIENTATIVO, según consta en la carta adjunta.
En el momento de iniciar las obras deberán contactar con nuestros Servicios Técnicos (ver carta de condiciones de uso)

Escala: 1:500

Coordenadas del centro del plano ETRS89 UTM 31 X: 432759,395 Y: 4606264,513

Digitally signed by ACEFAT AIE
Date: 2024.12.20 12:34:41 +01:00
Reason: Certificació WISE - ACEFAT
Location: Barcelona

S/Referencia:

N/Referencia: 765472-19110915

Fecha: 20/12/2024

Asunto: **Registro de Servicios**

Apreciados señores,

Nos complace remitirles la información solicitada referente a la obra situada en:

P_(432759.395/4606264.513)
Projecte: 765472
Coordenades: 432759.395,4606264.513

CONDICIONANTES TÉCNICOS PARTICULARES DE LA INFRAESTRUCTURA DE TELEFÓNICA DE ESPAÑA

La información aportada es confidencial y de uso exclusivo para el que se solicita, siendo responsabilidad del solicitante el uso indebido de la misma.

El envío de esta información no supone la autorización ni conformidad por parte de Telefónica de España al proyecto de obra relacionado ni exonera a quienes lo ejecutaran de las responsabilidades en que incurran por daños y perjuicios a nuestras instalaciones.

INFORMACIÓN SOBRE PLANOS

La situación de la infraestructura reflejada en planos tiene carácter **orientativo**, por lo que la localización real de nuestras instalaciones puede diferir ya que los distintos elementos de la red están sometidos a constates modificaciones que pueden no estar recogidas en la información gráfica suministrada.

Por este motivo, las infraestructuras subterráneas se reflejan sin coordenadas geográficas ni acotaciones de distancia a elementos del dominio público y cualquier interpretación basada exclusivamente en distancias escalables puede resultar errónea.

Los planos contienen únicamente información de infraestructura canalizada. No se aporta información sobre los cables telefónicos.

Si el inicio de ejecución material de los trabajos objeto de esta solicitud es posterior a tres meses de la fecha de obtención a través de la plataforma digital, deberá solicitar de nuevo los servicios existentes para garantizar la actualización de la información.

Si en alguna zona se tuviera constancia de que pudieran existir redes telefónicas por la presencia de elementos

visibles de estas redes (por ejemplo: tapas de arquetas, tapas de Cámaras de Registro, salidas de cable a fachada, etc.) incluso si dicha infraestructura no se encuentre reflejada en planos, el procedimiento adecuado para determinar su ubicación exacta sería la realización de catas.

Adicionalmente, si fuese necesario descubrir o cruzar en algún punto la infraestructura telefónica existente, los trabajos deberán realizarse siempre con medios exclusivamente manuales, quedando expresamente prohibido el uso de medios mecánicos tales como retroexcavadoras o similares.

Cuando sea necesaria la señalización de los cables sobre el terreno, pueden solicitarlo a Telefónica de España siempre con una antelación mínima de 48 horas llamando al 900 111 002 y cuando la locución solicite el número de teléfono en avería volver a marcar 900 111 002 para que la llamada sea atendida por un agente. En esta llamada se debe indicar explícitamente que solicitan generar un boletín de señalización.

En caso de realizarse labores de refuerzo del firme o pavimentación que afectase a los registros existentes (tapas de arquetas) las citadas tapas deberán ser colocadas a la misma rasante final de la nueva pavimentación, y los marcos de dichas tapas se cimentarán mediante hormigón de alta resistencia en toda su superficie de apoyo, evitando en todo momento huecos que permitan el hundimiento o flexión de dicho marco. Por motivos de seguridad, los citados registros deben quedar libres de cualquier obstáculo que impida su apertura por personal autorizado.

Los elementos exteriores de la instalación telefónica que resulten afectados por las obras serán reinstalados por el contratista adjudicatario de la obra y a sus expensas.

En todo caso se respetará la normativa vigente en lo que se refiere a cruces y paralelismos con otras instalaciones respetando las distancias reglamentarias en relación con el prisma de hormigón, así como las protecciones a colocar en caso de necesidad.

En el caso de paralelismo, se evitará mediante una capa separadora el contacto directo entre el hormigón de la nueva canalización con el hormigón de la existente y en el caso de cruce, la nueva canalización deberá discurrir por debajo de la existente.

DESCUBIERTOS DE CANALIZACIONES

Siempre que por la ejecución de los trabajos las instalaciones de Telefónica queden al descubierto, se asegurarán las paredes de la zanja mediante entibación, y se tomarán las medidas oportunas que garanticen la indeformabilidad y defensa contra golpes del prisma de hormigón. Si por alguna circunstancia se produjeran daños en el mismo, será reparado antes de enterrar la canalización.

Al hacer el trazado de la zanja se pondrá especial cuidado en evitar en lo posible el encuentro con canalizaciones de Telefónica

La reposición de la canalización descubierta deberá contemplar la instalación de una banda señalizadora en todo el ancho/largo de la canalización, situada sobre el material granular todo uno, convenientemente compactado, y cubierto con una placa de hormigón de al menos 30cm de espesor, previo al enlosado o pavimentado. Los tubos y estructuras que queden al descubierto se soportarán según normativa técnica.

En caso de Averías y Emergencias relacionadas con la red de Telefónica de España, se debe llamar al 900 111 002 y cuando la locución solicite el número de teléfono en avería volver a marcar 900 111 002 para que la llamada sea atendida por un agente.

COMUNICACIÓN DE PROYECTOS DE SERVICIOS AFECTADOS

Cuando sea necesario comunicar proyectos de Servicios Afectados a Telefónica, deberá remitir correo electrónico a VARIACIONES_PLANTA_EXTERIOR@TELEFONICA.COM adjuntando la documentación relevante en formato **.PDF** o facilitando en el propio correo electrónico el enlace desde el que descargar el referido proyecto, evitando el envío de documentación en papel y CDs/DVDs.

SOLICITUD DE MODIFICACIÓN DEL TRAZADO DE INSTALACIONES TELEFÓNICAS

Es imprescindible que el solicitante de la modificación del trazado de instalaciones telefónicas sea el promotor de las obras o en su defecto, la empresa adjudicataria de las obras, en cuyo caso deberá aportar el contrato firmado con el promotor que justifique la adjudicación del proyecto que requiere modificar el trazado de las instalaciones telefónicas. Telefónica de España no gestionará ninguna petición que provenga de otro solicitante.

Si para la correcta ejecución de las obras fuera necesario modificar el trazado de las instalaciones telefónicas, se deberá realizar con carácter previo al inicio de las obras y preferiblemente en la fase de redacción del proyecto, la correspondiente solicitud de modificación del trazado de instalaciones telefónicas enviando correo electrónico a VARIACIONES_PLANTA_EXTERIOR@TELEFONICA.COM adjuntando la siguiente documentación:

- Solicitud por escrito debidamente cumplimentada y firmada por el promotor de la obra
- Planos del proyecto en los que se refleje la solución propuesta para modificar el trazado de las instalaciones telefónicas propiedad de Telefónica de España
- Número de solicitud proporcionado por la plataforma que facilita la información y cartografía digital de los servicios afectados.

Las obras necesarias para modificar el trazado de las instalaciones telefónicas deberán consensuarse con Telefónica de España realizando la interlocución a través del mencionado correo electrónico y se tomará como punto de partida la solución propuesta por el promotor o empresa contratista adjudicataria.

AVISO SOBRE CONFIDENCIALIDAD: La información contenida en este documento tiene carácter confidencial y es propiedad de TELEFÓNICA DE ESPAÑA DE ESPAÑA, S.A.U. En consecuencia no está permitida su divulgación, comunicación a terceros o reproducción total o parcial por cualquier medio, ya sea mecánico o electrónico, incluyendo esta prohibición la traducción, uso de ilustraciones o planos, microfilmación, envío por redes o almacenamiento en bases de datos o ficheros en cualquier formato, sin autorización expresa de TELEFÓNICA DE ESPAÑA, S.A.U. TELEFÓNICA DE ESPAÑA, S.A.U. se reserva el uso de actuaciones legales en caso de incumplimiento.

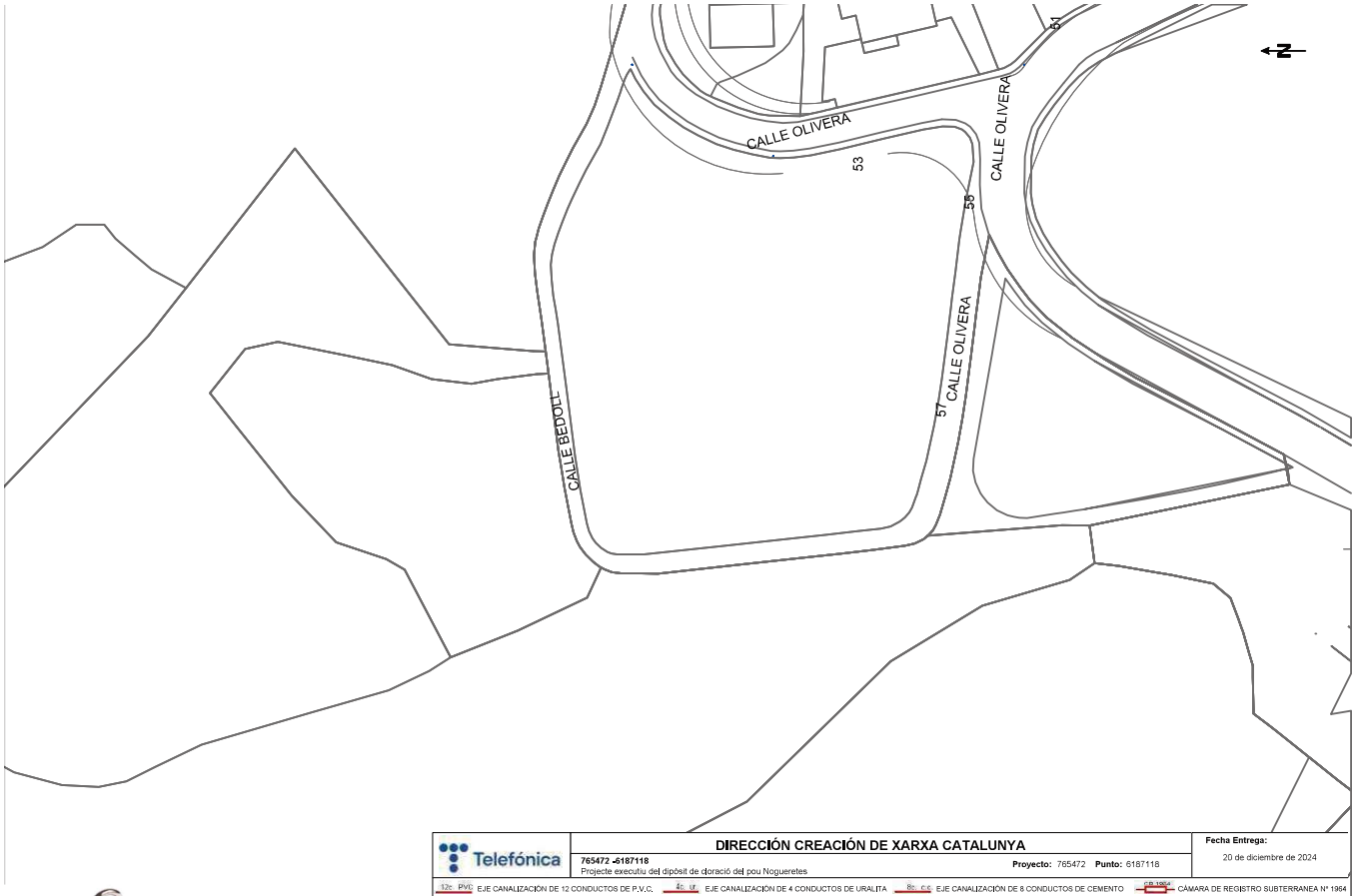

Telefónica

DIRECCIÓN CREACIÓN DE XARXA CATALUNYA

765472 -6187118

Projecte executiu del dipòsit de cloració del pou Nogueretes

Proyecto: 765472 **Punto:** 6187118

Fecha Entrega: 20 de diciembre de 2024

12c PVC EJE CANALIZACIÓN DE 12 CONDUCTOS DE P.V.C. | 4c UT EJE CANALIZACIÓN DE 4 CONDUCTOS DE URALITA | 8c C.C EJE CANALIZACIÓN DE 8 CONDUCTOS DE CEMENTO | CB 1964 CÁMARA DE REGISTRO SUBTERRANEA Nº 1964

A2R 1967 ARQUETA DE REGISTRO SUBTERRANEA Nº 1967 | CANALIZACIÓN EN PROYECTO | RED ENTERRADA | POSTE MADERA | POSTE HORMIGÓN/OTROS

LA SITUACIÓN Y PROFUNDIDAD DE LAS INSTALACIONES REFLEJADAS EN ESTE DOCUMENTO SOLO TIENE UN VALOR ORIENTATIVO.

Escala: 1:500

Coordenadas del centro del plano ETRS89 UTM 31 X: 432759,395 Y: 4606264,513

Digitally signed by ACEFAT AIE
Date: 2024.12.20 12:34:41 +01:00
Reason: Certificació WISE - ACEFAT
Location: Barcelona

ANNEX: ESTUDI GESTIÓ DELS RESIDUS DE LA CONSTRUCCIÓ

ÍNDEX

1 OBJECTE 2

2 MESURES PER LA MINIMITZACIÓ I PREVENCIÓ DE RESIDUS 3

3 ESTIMACIÓ DE LA QUANTITAT DE RESIDUS GENERATS 4

4 OPERACIONS DE GESTIÓ DE RESIDUS 4

5 PLEC DE PRESCRIPCIONS TÈCNIQUES 9

6 DOCUMENTACIÓ GRÀFICA DE LES INSTAL·LACIONS PER A LA GESTIÓ DE RESIDUS 10

7 PRESSUPOST 10

1 OBJECTE

El present annex té per objectiu desenvolupar un Estudi de Gestió de Residus a l'Obra del present projecte executiu, d'acord amb les exigències de la normativa més recent, autonòmica, catalana i estatal.

El marc legal estableix el règim jurídic de la producció i gestió de residus de construcció i demolició, amb la finalitat de fomentar, per aquest ordre, la seva prevenció, reutilització i reciclat o altres formes de valorització, i l'adequat tractament dels destinats a eliminació (mono dipòsit).

L'aprovació del Reial Decret 105/2008, d'1 de febrer, pel qual es regula la producció i gestió dels residus de construcció i demolició, estableix un precedent a nivell nacional en la gestió de residus de construcció i d'enderrocs.

El promotor, com a productor de residus ha de vetllar pel compliment de la normativa específica vigent, fomentant la prevenció de residus d'obra, la reutilització, el reciclat i altres formes de valoració, tot assegurant un tractament adequat amb l'objecte d'assolir un desenvolupament sostenible de l'activitat de la construcció.

Figura 5. Model de gestió documental aplicat als residus de la construcció i demolició a Catalunya per al període 2007-2012.

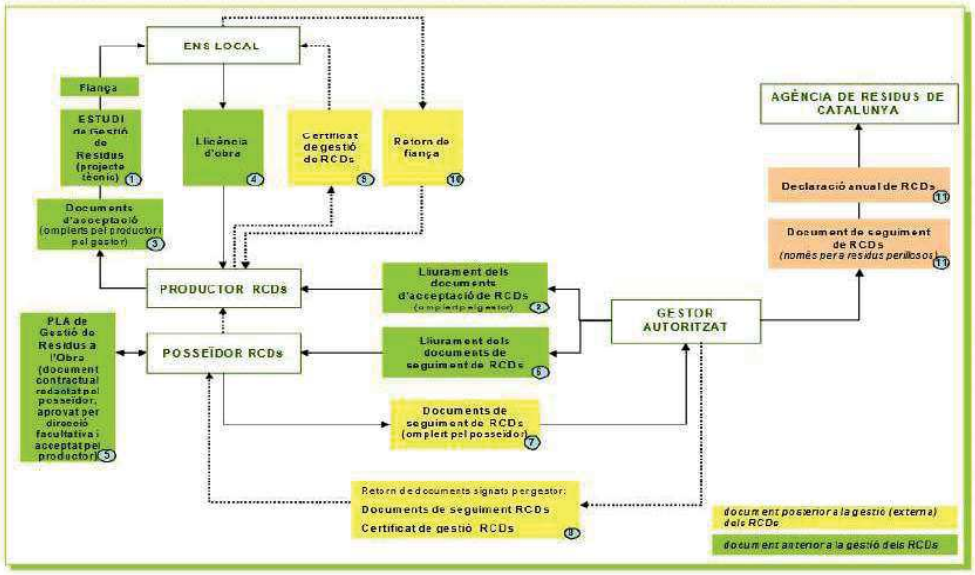

2 MESURES PER LA MINIMITZACIÓ I PREVENCIÓ DE RESIDUS

L'Estudi de Gestió ha d'identificar totes aquelles accions de minimització a tenir en consideració en el projecte per tal de prevenir la generació de residus de la construcció i demolició durant la fase d'obra o de reduir-ne la seva producció.

A continuació es detalla les accions de minimització i prevenció estudiades en el projecte.

ACCIONS DE MINIMITZACIÓ		
1	S'ha programat el volum de terres excavades per minimitzar els sobrants de terra i per utilitzar-los al mateix emplaçament?	SI
2	Els sistemes constructius són sistemes prefabricats que es munten a l'obra sense generar residus?	SI
3	S'ha optimitzat les seccions resistents per tendir a reduir el pes de la construcció, i per tant, la quantitat de material a emprar?	-
4	S'empren sistemes d'encofrat reutilitzable?	NO
5	Es reutilitzen materials de la pròpia obra?	SI
6	S'utilitzen tubs existents per passar instal·lacions?	NO
7	S'utilitzen materials reciclats?	SI

3 ESTIMACIÓ DE LA QUANTITAT DE RESIDUS GENERATS

L'estimació i tipologia dels residus està relacionada amb la naturalesa dels residus i amb la quantitat que es preveu generar per poder planificar la seva correcta gestió.

ESTIMACIÓ DE LA QUANTITAT DE RESIDUS GENERATS				
Residu	Tipologia	Volum [m3]	Pes específic (kg/m3)	Pes [Tn]
170101 (Formigó)	Inert	0	2400	0
170201(Fusta)	No especial	0	0	0
170203 (Plàstic)	No especial	0	0	0
170405(Ferro i Acer)	No especial	0	0	0
150101(envasos de paper i cartró)	No especial	0	0	0
170103 (Ceràmic)	Inert	0	0	0
170605 (Amiant)	Especial	0	2000	0
170302(Barreges bituminoses diferents de les especificades en el codi 170301)	No especial	0	2500	0
170504 (Terra i pedres diferents de les especificades en el codi 17 05 03)	Inert	30,52	2000	61,04

4 OPERACIONS DE GESTIÓ DE RESIDUS

Aquest apartat s'inclou per deixar constància del ventall d'operacions i d'instal·lacions destinades a la gestió dels residus que cal preveure des de la fase de projecte.

Una obra té dos tipus de gestió, la gestió dins de l'obra i fora de l'obra. Per aquest motiu es considera imprescindible fer una reflexió sobre les diferents possibilitats de gestió "internes" i "externes" més adequades per a la nostra obra d'acord a:

−L'espai disponible per realitzar la separació selectiva dels residus a l'obra.

−La possibilitat de reutilització i reciclatge in situ.

−La proximitat de valoritzadors de residus de la construcció i demolició i la distància als dipòsits controlats, els costos econòmics associats a cada opció de gestió, etc.

En qualsevol cas, s'ha de considerar sempre l'abocament en dipòsits controlats com a última opció en la gestió dels residus de construcció i demolició i, s'ha de tendir, per aquest ordre, a la reutilització, al reciclatge o a qualsevol altre tipus de valorització.

Per fer-ho viable, es recomana que la gestió mínima de separació selectiva per a les obres de construcció i demolició estigui formada per la segregació dels residus Inerts, dels residus No Especials i dels residus Especials (aquests sempre han d'anar separats de la resta).

Cal tenir en compte, però, que aquesta gestió mínima pot anar-se ampliant en funció de les possibilitats
de valorització (internes i externes) que existeixin a la mateixa obra i a l'entorn proper d'aquesta. En el primer cas ens referim a la capacitat que pugi tenir una determinada obra de construcció d'absorbir part dels residus inerts que genera; en el segon cas ens referim a la viabilitat de comptar amb valoritzadors de residus (per exemple, si tenim a l'abast recicladors de plàstic, de fusta, de metall, de paper i cartró, etc.).

La classificació en origen (a la mateixa obra) dels residus de construcció i demolició és el factor que més influeix en el seu destí final. Un contenidor que surt de l'obra amb residus heterogenis té menys opcions de ser valoritzat que un de net, carregat amb un residu homogeni que pot ser transportat directament cap a una central de reciclatge o, fins i tot, si compleix amb les característiques físico-químiques exigides, reutilitzat (en els cas de la runa neta) a mateixa obra on s'ha produït.

Es a dir, qualsevol operació de reciclatge o de reutilització ha d'estar sotmesa a una destria inicial que
permeti disposar d'una matèria primera uniforme i d'un material resultant de qualitat.

Quan no sigui viable la classificació selectiva en origen (a la mateixa obra) és obligatori derivar els residus barrejats (inerts i no especials) cap a instal·lacions on es faci un tractament previ i des d'on el residu pugi ser finalment tramés a un gestor autoritzat per la seva valorització o, en el cas més desfavorable, cap a l'abocament a dipòsit controlat.
Per definir les operacions de gestió de residus caldrà deixar constància de:
- El tipus de separació selectiva i el nombre de contenidors en funció de les possibilitats de reutilització, de les tipologies de residu, de l'espai de l'obra, de la viabilitat de tenir una planta mòbil matxucadora a l'obra, etc.
- La quantitat de material reutilitzat (m3 una vegada matxucats) a l'obra procedent de l reciclatge in
situ dels residus petris generats en el mateix emplaçament. Quantitat de residu petri (m3) que s'ha evitat portar a abocador.
- Els models de senyalitzacions emprades per als contenidors segons el tipus de residu que poden
contenir.
- Les dades sobre destí dels residus (dades dels gestors de les instal·lacions de valorització, separació, transferència o de dipòsits controlats).

A continuació s'adjunten, en forma de taula, uns models de fitxa per facilitar la identificació de les operacions de gestió de residus dintre i fora de l'obra, més apropiats per a l'obra a executar.

Fitxa resum de la gestió dels residus dintre de l'obra
Separació segons tipologia de residu
Especificar el tipus de separació selectiva prevista per tal de preveure un espai a l'obra. Cal recordar que, segons el RD 105/2008, d'1 de febrer, s'ha de preveure una separació en obra de les següents fraccions, quan de forma individualitzada per cadascuna d'elles, la quantitat prevista de generació per al total de l'obra superi les següents quantitats indicades a continuació. Formigó: 80 T Maons, teules, ceràmics: 40 T Metall: 2 T

Fusta: 1 T Vidre: 1 T Plàstic: 0.5 T Paper i Cartró: 0.5 T	
Especials	☐ Zona habilitada pels Residus Especials La legislació de Residus Especials obliga a tenir una zona adequada per a l'emmagatzematge d'aquest tipus de residu. Entre d'altres recomanacions, es destaquen les següents: * No tenir-los emmagatzemats a l'obra més de 6 mesos. * El contenidor de residus especials haurà de situar-se en un lloc pla i fora del trànsit habitual de la maquinària d'obra, per tal d'evitar vessaments accidentals * Senyalitzar correctament els diferents contenidors on s'hagin de situar els envasos dels productes Especials, tenint en compte les incompatibilitats segons els símbols de perillositat representats en les etiquetes. * Tapar els contenidors i protegir-los de la pluja, la radiació, etc. * Emmagatzemar els bidons que contenen líquids perillosos (olis, desencofrant, etc.) en posició vertical i sobre cubetes de retenció de líquids per tal d'evitar fuites. *Impermeabilitzar el terra on se situïn els contenidors de residus especials.
Inerts	☐ Contenidor per Inerts barrejats ☐ Contenidor per Inerts Ceràmica ☐ Contenidor per Inerts Formigó ■ Contenidor per terres ☐ Contenidor per altres inerts
No especials	☐ Contenidor per metall ☐ Contenidor per plàstic ☐ Contenidor per barreges bituminoses. ☐ Contenidor per fusta. ☐ Contenidor per paper i cartró. ☐ Contenidor per la resta de residus No Especials Barrejats
Inerts+ No especials	☐ Contenidor amb Inerts i No Especials barrejats quan no sigui tècnicament viable.

2.Reciclatge de residus petris inerts en la pròpia obra
Indicar, si s'escau, la quantitat de residus petris que es preveu matxucar a l'obra per reutilitzar, posteriorment, en el mateix emplaçament. Quantitat de residus que es preveu reciclar i que s'evita portar a abocador: (kg): (m3): Quantitat d'àrid matxucat resultant: (cal tenir en compte que l'àrid resultant, una vegada matxucat serà, aproximadament, un 30% menor al volum inicial de residus petris) (kg): (m3):
3.Senyalització dels contenidors
Els contenidors s'hauran de senyalitzar en funció del tipus de residu que continguin, d'acord amb la separació selectiva prevista.

Fitxa resum de la gestió dels residus fora de l'obra

Destí dels residus segons tipologia
http://www.arc.cat/ca/aplicatius/municipal/cgr_consulta_municipal.asp?Tresidu=RUN

Identificar els recicladors, plantes de transferència o dipòsits propers a l'entorn de l'obra on es proposa gestionar els residus de la construcció:

Inerts	**Quantitat estimada (Tones- m3)**	**Gestor (Codi-Nom)**
Reciclatge		
Planta de transferència		
Planta de selecció		
Dipòsit / Valorització	61,04 Tn – 30,52 m3	E-1110.09. TECNOCTALANA DE RUNES, SL
Residus No Especials	**Quantitat estimada (Tones- m3)**	**Gestor (Codi-Nom)**

Reciclatge de metall		
Reciclatge de fusta		
Reciclatge de plàstic		
Reciclatge paper-cartó		
Reciclatge altres		
Planta de transferència		
Planta de selecció		
Dipòsit		
Residus Especials	**Quantitat estimada (Tones- m3)**	**Gestor (Codi-Nom)**
Instal·lació de gestió de residus especials		

5 PLEC DE PRESCRIPCIONS TÈCNIQUES

A continuació es llista un resum de les principals Normatives d'aplicació:

-Reial Decret 105/2008, de 1 de febrer, per el que es regula la producció i gestió dels residus de construcció i demolició

-Ordre MAM/304/2002, de 8 de febrer, per el qual es publiquen les operacions de valoritzacions i eliminació de residus i la llista europea de residus.

-Correcció d'errors de la Ordre MAM/304/2002, de 8 de febrer, per la que es publiquen les operacions de valorització i eliminació de residus i llista europea de residus.

-Reial Decret 108/1991, d'1 de febrer, sobre la prevenció i reducció de la contaminació del medi ambient produïda per l'amiant.

-Reial Decret 396/2006, de 31 de Març, pel qual s'estableixen les disposicions mínimes de seguretat i salut aplicables als treballs amb risc d'exposició a l'amiant.

-Llei 15/2003, de modificació de la Llei 6/199, reguladora dels residus.

-Plan Nacional de residuos de la construcción y demolición (PNRCD) 2001-2006.

-Ley 10/98, de 21 de abril, de residuo.

6 DOCUMENTACIÓ GRÀFICA DE LES INSTAL·LACIONS PER A LA GESTIÓ DE RESIDUS

En la següent imatge es mostra la zona d'aplec dels residus de l'obra.



Zona d'acopi

7 PRESSUPOST

El pressupost de la gestió de residus de construcció dins del pressupost del projecte executiu i ascendeix a la quantitat de 1.460,62 €.

ANNEX : ESTUDI D'ASPECTES AMBIENTALS PARTICULARS DEL PROJECTE

ÍNDEX

1. INTRODUCCIÓ 2

2. IDENTIFICACIÓ I AVALUACIÓ DELS ASPECTES AMBIENTALS 2

2.1. Identificació dels impactes ambientals 4

2.1.1. Emissions a l'atmosfera: 4

2.1.2. Soroll: 4

2.1.3. Medi geològic-hidrogeològic: 4

2.1.4. Ús del sòl: 4

2.1.5. Fauna: 5

2.1.6. Paisatge: 5

2.1.7. Població: 5

2.2. Mesures correctores i preventives: 5

2.2.1. Emissions a l'atmosfera: 5

2.2.2. Soroll: 6

2.2.3. Medi geològic-hidrogeològic: 6

2.2.4. Ús del sòl: 7

2.2.5. Fauna: 7

2.2.6. Paisatge: 7

2.2.7. Població 7

2.3. Realització de bones pràctiques en l'obra 7

1. INTRODUCCIÓ

El present annex justifica ambientalment les actuacions que s'han adoptat en la redacció del projecte. Les actuacions es basen en:

- Integrar l'obra a l'entorn, reduir l'impacte visual i ordenar l'àmbit d'actuació tenint en compte els ecosistemes existents
- Minimitzar la destrucció vegetal, les zones pavimentades, les afectacions a aigües subterrànies i superficials
- Fomentar l'ús de materials que disposin de distintiu de garantia de qualitat ambiental o similar
- Potenciar l'ús de materials autòctons de la zona
- Potenciar l'ús de solucions constructives que redueixin o facilitin el manteniment
- Avaluar i minimitzar els residus generats per les solucions constructives escollides i suggerir els abocadors
- Afavorir la minimització del consum energètic, utilitzant materials de baix consum i promovent l'ús d'energies renovables.

2. IDENTIFICACIÓ I AVALUACIÓ DELS ASPECTES AMBIENTALS

Les principals actuacions subjectes a produir impacte sobre el medi ambient són: circulació de vehicles, excavació i moviment de terres, transport de materials, elements prefabricats i residus, instal·lació d'elements i proves de funcionament.

A continuació s'identifiquen els aspectes ambientals que tenen impacte sobre el medi ambient per tal de determinar les línies d'actuacions ambientals que s'han de considerar aplicables.

Generació de tipus de residus		**Abocament aigua residual**		**Consum aigua**	
Inert	X	Abocament aigües residuals sanitàries		Aigua superficial o subterrània	
No especial (no és ni inert ni perillós)		Abocament aigües pluvials i/o aigües de procés que no continguin substàncies contaminants		Aigua regenerada	
Especial (perillosos)		Abocaments d'aigües de procés amb substàncies contaminants		Aigua Desalada	
Consum energia		**Consum producte químic**		**Emissions atmosfèriques**	
Energia renovable (eòlica, solar, hidroelèctrica, etc)		No contaminant		Emissions derivades de la combustió de gas natural o d'un altra gas no contaminant	
Energia de gas natural o energia elèctrica	X	Contaminant		Emissions derivades de gasos de combustió de gasoil	X
Energia provinent de combustible de carbó o derivats del petroli (fuel-oil, gasoil,etc)	X			Emissions de gasos de combustió de carbó o derivats del petroli	
Contaminació del sòl		**Sorolls/Vibracions**		**Situacions Emergència**	
Vessament de producte químic contaminant o residu especial		Soroll generat per maquinària en zona no sensible	X	Incendi	
Vessament de producte químic no contaminant o residu no especial		Soroll generat per maquinària en zona sensible		Explosió	

2.1. Identificació dels impactes ambientals

A continuació es tractaran els impactes ambientals que es puguin ocasionar durant la construcció de l'edifici o elements d'obra civil, muntatge dels elements i la posta en marxa del servei:

2.1.1. Emissions a l'atmosfera:

- La circulació de vehicles produïda durant les obres emet gasos a l'atmosfera i també de pols.
- Els moviments de terres, escombrada, enderrocs o acopis poden emetre partícules.
- Il·luminació de vials
- Treballs amb fibrociment, betums o pintures a pistola

2.1.2. Soroll:

- El soroll ve donat bàsicament per la circulació de vehicles, la descàrrega de materials i elements d'obra, moviment de terres, la instal·lació d'elements i la posada en marxa d'aquests.

2.1.3. Medi geològic-hidrogeològic:

- Durant la construcció de guals, pas de ponts, desviament temporal d'aigües es poden produir afectacions a cursos d'aigua.
- En el transit de vehicles, rentat de maquinaria, manteniment de maquinaria o instal·lació de lavabos es pot produir la contaminació de cursos d'aigua.

2.1.4. Ús del sòl:

- Durant les operacions de moviments de terres es poden produir terres o residus sobrants
- En el cas d'esplanacions o obertura de zones s'afectarà l'orografia i les propietats físiques del sòl.

2.1.5. Fauna:

- L' impacte sobre la fauna ve donat per l'activitat antròpica durant el període de construcció.

2.1.6. Paisatge:

- L'impacte paisatgístic és causat per la presència de maquinària, vehicles, moviments de terres i instal·lació de les canonades i accessoris derivats de l'activitat que s'ha de dur a terme.

2.1.7. Població:

- Afectació a la població per la infraestructura davant de talls de subministrament
- Emissió de sorolls, vibracions, olors i partícules durant les actuacions
- Talls i desviament de transit

2.2. Mesures correctores i preventives:

A partir de tot l'anàlisi realitzat en els apartats anteriors, tot seguit s'estableixen mesures per a cadascun dels factors ambientals per tal de minimitzar els impactes negatius i maximitzar els impactes positius del projecte en la seva fase de construcció i explotació. També s'afegiran a aquestes mesures, un seguit de "bones pràctiques ambientals" que caldrà seguir en el procés de construcció.

2.2.1. Emissions a l'atmosfera:

Per tal de reduir les emissions a l'atmosfera es seguirà els següents punts:

- No mantenir en funcionament vehicles i maquinària de manera innecessària.
- Realitzar un correcte manteniment de maquinaria
- Rec de les zones que puguin aixecar la pols pel pas de vehicles.
- Evitar el moviment de terres en dies de forts vents.
- Instal·lació de lluminàries adequades durant els treballs nocturns
- Evitar transit excessiu de vehicles
- Planificar activitats per reduir ús de maquinària
- Ús d'aspiradors especials en treballs tòxics

- Dotar als treballadors d'equips de protecció individual

2.2.2. Soroll:

El soroll bàsicament s'intentarà reduir, però sobretot s'intentarà reduir en les hores fora d'horari laboral, per no molestar el veïnat. Mesures per la reducció de soroll:

- Planificació per una duració mínima de l'obra
- Evitar transit excessiu de vehicles
- Planificar activitats per reduir ús de maquinària
- Realitzar un correcte manteniment de maquinaria
- Reduir l'ús de maquinària en horari nocturn
- Circulació lenta dels vehicles i de la maquinària a fi d'evitar la contaminació acústica
- Maquinaria amb compliment de la Directiva 2000/14/CE

2.2.3. Medi geològic-hidrogeològic:

- Per evitar el pas de vehicles per la zona d'actuació es planificaran vies d'accés provisionals per reduir l'àrea afectada per la compactació i pèrdua de permeabilitat del sòl.
- Es planificaran les activitats per a mantenir les condicions de flux, cicles de sedimentació-erosió, drenatge superficial, cabals ecològics i índex de qualitat.
- Es preveuran espais adequats per al rentat de les cubes i reparació de maquinària.
- Es prioritzarà la reutilització e terres de la pròpia excavació
- Es retiraran els residus a abocadors autoritzats
- Per tal d'evitar vessaments accidentals de líquids contaminants al sòl si es troben en obra es crearà una zona impermeabilitzada propera a la obra.
- La maquinaria s'aparcarà apartada de sistemes aquàtics i el dipòsit, a la zona impermeabilitzada.
- S'aplicarà un bon manteniment a la maquinària per evitar pèrdues i fuites de líquids (combustible, olis, etc). El manteniment s'aplicarà a la zona impermeabilitzada.
- S'instal·laran bidons per l'emmagatzematge de líquids contaminants que seran retirats a l'abocador autoritzat més proper.
- Es netejarà periòdicament la brutícia de la zona d'obra.

2.2.4. Ús del sòl:

- Es minimitzarà la superfície afectada, passant sempre que sigui possible pels mateixos accessos i zones habilitades de pas de maquinaria.
- Caldrà retirar la runa i terra sobrants per poder deixar els terrenys al mateix nivell que l'actual.
- Es fomentarà la segregació de residus, el reciclatge i disposició a gestors autoritzats
- Es fomentarà matxucar materials petris per obra i poder ser reutilitzats

2.2.5. Fauna:

- Per evitar accidents en el cas del pas d'algun animal domèstic per la zona, es limitarà la velocitat circulació i quantitat de vehicles.
- Es planificaran accessos i activitats reduint la convivència amb zones de presència animal

2.2.6. Paisatge:

- Es reposarà el terreny a les condicions anteriors a l'actuació o millorant-les.
- Es recol·lectarà i trasplantarà les espècies vegetals vulnerables afectades
- Es revegetarà amb espècies vegetals autòctones les zones que s'afectin
- Es planificaran accessos i activitats reduint la zona vegetal a afectar
- Els acopis de materials i residus es situaran en zones de menys visibilitat per reduir-ne l'impacte.

2.2.7. Població

- S'identificarà la població afectada
- S'informarà de dates d'inici d'activitats als afectats
- Es planificaran treballs i activitats per tal de reduir el temps de l'actuació
- Es planificaran treballs i activitats per tal de reduir la presència de maquinària
- Es planificaran i senyalitzaran els desviaments i talls de transit.

2.3. Realització de bones pràctiques en l'obra

Les bones pràctiques ambientals que s'hauran de seguir durant l'obra són:

- Compliment de les indicacions dels encarregats i instruccions de treball de l'empresa.
- Exercici de responsabilitat dels diferents agents de l'obra pel que fa al medi ambient.
- Minimització de la generació de residus.
- Planificar la contractació del gestor autoritzat per a la recollida de residus.
- Contractació del comptador provisional d'obra amb temps en el cas que sigui necessari.
- Planificar la contractació de les grues.
- Utilitzar criteris de reconstrucció en els enderrocs.
- Estalvi d'aigua.
- Adequada conducció de vehicles i maquinària.
- Utilització de vehicles i màquines de baix consum de combustible.
- Planificar les zones accessibles a vehicles i maquinària de les obres.
- Fer un correcte manteniment de la maquinària d'obra.
- Control i correcte emmagatzematge de les peces per al muntatge.
- Col·locació dels dipòsits de gasoil en cubetes o similar.
- Col·locació d'armadures i elements metàl·lics sobre suports de fusta.
- Establir neteges periòdiques de l'obra.
- Correcta gestió dels punts de llum en instal·lacions provisionals.
- Conservació d'eines i instal·lacions.
- Control de soroll de maquinària d'obra.

PROJECTE EXECUTIU DEL DIPÒSIT DE CLORACIÓ DEL POU NOGUERETES

Estudi Bàsic de Seguretat i Salut

ÍNDEX DE LA MEMÒRIA DE L'ESTUDI DE SEGURETAT I SALUT

1. Memòria informativa
    a. Antecedents
    b. Objecte de l'EBSS
    c. Dades de l'encàrrec
2. Dades del projecte sobre el qual es treballa i de l'estudi de bàsic de seguretat i salut.
3. Característiques i descripció de l'obra
4. Identificació i anàlisi inicial dels riscos laborals
    a. Consideracions generals
    b. Fases/Activitat
        1. Preparació del terreny
        2. Excavacions a cel obert amb maquinaria automotora
        3. Moviment de terres: excavacions en rasses
        4. Moviment de terres: compactació de terres
        5. Fonamentacions
        6. Estructures
        7. Paleteria
        8. Xarxa de de proveïment: demolició del paviment existent
        9. Xarxa de proveïment: muntatge de canonades i els seus elements
        10. Unió de canonades. Treballs de soldadura
        11. Xarxa de proveïment: tuberia de polietilè
        12. Xarxa de proveïment: canonades de fibrociment
        13. Xarxa de proveïment: proves d'estanqueitat
        14. Xarxa de proveïment: proves de pressió
        15. Urbanització: pavimentació
        16. Treballs de manipulació de formigó
        17. Estesa d'aglomerat
        18. Treballs de compactació de ferms asfàltics
        19. Senyalització de l'obra
        20. Neteja de vials
        21. Jardineria (Poda i retirada d'arbres)

c. Maquinaria prevista en l'obra
    1. Camió grua
    2. Grua autopropulsada
    3. Camió de transport
    4. Compactadores petides
    5. Eines manuals
    6. Equipo de soldadura per arc elèctric
    7. Formigonera elèctrica , pastera
    8. Generador elèctric
    9. Martell neumàtic
    10. Retroexcavadora
    11. Minicarregadora / miniexcavadora Bobcat
    12. Serra de fuster
    13. Serra radial elèctrica
    14. Soldadura per electrofusió o eléctrica
    15. Soldadura per testa
d. Mitjans auxiliars
    1. Escales de mà
    2. Bastides
    3. Plataforma elevadora

5. Instal·lacions provisionals i àrees auxiliars d'obra
6. Mitjans de protecció col·lectiva a utilitzar en l'obra.
7. Equips de protecció individual a utilitzar en l'obra.
8. Senyalització de l'obra.
9. Riscos higiènics.
10. Prevenció d'accidents.
11. Accions a desenvolupar en cas d'accident laboral.
12. Figures encarregades de la seguretat en l'obra.
13. Supervisió del control del nivell de seguretat en l'obra.
14. Formació i Informació en seguretat i salut.`
15. Pressupost
16. Normativa aplicable

1. MEMÒRIA INFORMATIVA

a. ANTECEDENTS

En el marc de la Llei 31/1995, de 8 de Novembre, de Prevenció de Riscs Laborals, i més concretament a la seva norma reglamentària, el RD 1627/1997 de 24 d'Octubre, s'implanta l'obligació de l'Estudi de Seguretat i Salut en el treball en els Projectes d'Edificació i Obres Públiques.

Servirà per donar unes directrius a l'empresa constructora per obligar en el camp de la prevenció de riscos professionals, facilitant el seu desenvolupament, sota el control de la Direcció Facultativa.

b. OBJECTE DE L'EBSS

L'objecte d'aquest estudi bàsic de seguretat i salut és establir les disposicions de seguretat i salut a l'obra.

Servirà per marcar les directrius per la redacció del pla de seguretat i salut, per portar a terme les seves obligacions en el camp de la prevenció de riscs laborals, facilitant el seu desenvolupament, sota el control del coordinador de seguretat i salut o de la Direcció Facultativa, d'acord amb el mencionat RD 1627/1997, de 24 d'Octubre, pel que s'implanta la obligatorietat d'incloure un estudi de seguretat i salut als projectes de construcció i obra pública.

Si com a conseqüència de les possibles modificacions que es puguin produir en el projecte, fora necessari la variació en algun moment del procés constructiu, i produís una ampliació de l'estudi de seguretat i salut, i la modificació del pla de seguretat i salut, es proposaran les mesures alternatives de prevenció amb la seva corresponent justificació tècnica, que en cap cas suposarà una disminució en els nivells de protecció que estan previstos en aquest estudi. Així mateix, deuran incloure la valoració econòmica de les mateixes.

L'obra per a la que es redacta aquest EBSS no s'inclou dins de cap dels supòsits següents:

- Pressupost d'execució per contrata igual o superior a 450.759,08€
- La durada estimada sigui superior a 30 días laborables, treballant en algún moment alhora més de 20 treballadors de forma simultània.
- El volum de mà d'obra estimada, entenent per tal la suma dels dies de treball del total dels treballadors en l'obra, sigui superior a 500.
- Que sigui una obra de túnels, galeries, conduccions subterrànies i preses.

c. DADES DE L'ENCÀRREC DE L'EBSS.

En base a la Llei 31/1995 i al Reial decret 1627/1997, pel qual s'estableixen disposicions mínimes de seguretat i de salut en les obres de construcció; i essent necessària la redacció d'un projecte d'execució per a l'obra **CLORACIÓ DEL POU NOGUERETES** es obligació del Promotor elaborar un Estudi Bàsic de Seguretat i Salut que ho complementi integrant-se en ell. En ell es resoldran i s'analitzaran els problemes de seguretat i salut en el treball, de forma tècnica i eficaç.

2 . DADES DEL PROJECTE SOBRE EL QUAL ES TREBALLA I DE L'ESTUDI BÀSIC DE SEGURETAT I SALUT.

- Identificació de l'obra:

  Nom de l'obra: Dipòsit de cloració del Pou Nogueretes
  Adreça/situació (ubicació): c. de l'Olivera cantonada amb c. de l'Estany de la Restanca
  Coordenades: 432776.49, 4606270.78
  Parcela cadastral: 2864401DG3026S0001AQ
  Municipi/C.P.: Lliçà d'Amunt (08186)
  Provincia: BARCELONA

- Dades del promotor:

  Nom: Ajuntament de Palau Solità i Plegamans
  NIF/CIF : P0815500D
  Adreça: Plaça de la Vila, 1
  Telèfon: 938648056

- Dades de l'autor/s de l'EBSS

  Nom: Javier Pareja Bernal
  NIF/CIF:
  Adreça:
  Telèfon: 937155712

- PEM 119.754,65 €

- Dades del coordinador de seguretat i salut en fase d'obra

  Nom: A NOMENAR MITJANÇANT ACTA

3. CARACTERÍSTIQUES I DESCRIPCIÓ DE L'OBRA

- Descripció de l'obra

TIPUS D'OBRA	OBRA CIVIL / MECÀNICA
DESCRIPCIÓ DEL TIPUS D'OBRA	Instal·lació de dipòsit i adequació de les instal·lacions per a la posada en funcionament del pou Nogueretes.

TASQUES DE L'ACTUACIÓ
- Obertura i reposició de rasa per a canalització.
- Instal·lació de dipòsit de formigó prefabricat.
- Adequació de les instal·lacions existents.

- Descripció del lloc i característiques

DESCRIPCIÓ DEL LLOC	Zona del pou Nogueretes
CLIMATOLOGIA	Climatología mediterrània

- Termini d'execució previst

  Es preveu un termini màxim d'execució de nou setmanes.

- Interferències amb serveis

  Les interferències amb el serveis són de qualsevol tipus i són causa freqüent d'accidents, per això es considera molt important detectar la seva existència i localització, amb el fi de poder delimitar clarament els diversos riscos. Les interferències detectades son:

Accessos rodats
Circulacions peatonals
Línies elèctriques aèries
Línies elèctriques soterrades
Línies de telèfon
Conduccions d'aigua
Conduccions de gas
Clavegueram

- Tous (argilencs) on poden estar situats cables subterranis.
- Una vegada descoberta la conducció, i en el cas que la profunditat de l'excavació sigui
- superior a la situació de la conducció, se suspendrà o apuntalará a fi que no es
- trenqui per flexió en trams d'excessiva longitud. Es protegirà i senyalitzarà
- convenientment per evitar que sigui danyada per maquinària, eines, etc.
- Està totalment prohibit manipular qualsevol element de la conducció en servei.
- No emmagatzemar cap tipus de material sobre la conducció.
- Està prohibit utilitzar la conducció com a punt de suport.
- Per a la realització dels treballs distingirem dos casos:

a) Es coneix perfectament el traçat i la profunditat.

Si la linia està recoberta amb sorra, protegida amb maó i senyalitzada amb cinta, es podrá excava amb màquines fins 0,50 m de la conducció (excepte que prèviament de conformitat amb la compañía ens haguès autoritzat a realizar treballs a cotes inferiors a les assenyalades anteriorment) i, a partir d'aquí, es farà servir pala manual.

b) No es coneix exactament el traçat, la profunditat i la protecció.

4. IDENTIFICACIÓ I ANÀLISI INICIAL DELS RISCOS LABORALS

a. CONSIDERACIONS GENERALS

ACCESSOS (mesures preventives)

En realitzar les entrades o sortides del solar, ho farà amb precaució, auxiliat pels senyals d'un membre de l'obra.
Circularà a l'interior de l'obra pels camins establerts i a la velocitat moderada. (20 km/h.)
Durant els treballs d'obra de paleta els buits han d'estar constantment protegits amb les proteccions col·lectives establertes en la fase d'estructura, havent de comunicar a l'Encarregat o al Coordinador de Seguretat i Salut qualsevol deficiència en aquest sentit per procedir a la seva esmena.
L'accés a les diferents zones on hagin de fer-se treballs d'obra de paleta ha de ser fàcil i segur, és a dir, sense necessitat de realitzar salts o moviments extraordinaris. Per a això es s'accedirà mitjançant les escales i passarel·les adequades.
És obligatori no excedir la velocitat de 20 km/h, tant a l'interior com en les inmediacions de l'obra.
Existirà de forma visible en tots els accessos de vehicles el cartell (PROHIBIT L'ÚS PER PERSONES). Haurà de quedar diferenciat l'accès a peu.
Els camins de circulació interna de l'obra, es cuidaran per evitar blandones i enfangaments excessius que minvin la seguretat de la circulació de la maquinària.
No s'haurà d'estacionar ni circular a distàncies menors de 3 m de talls de terreny, vores d'excavació, vessants, barrancs..., per evitar volcaments.
Es cuidaran els camins d'accés dels camions cuba de formigó.
S'establiran unes vies de circulació còmodes i lliures d'obstacles en les quals se senyalitzaran les zones perilloses. La velocitat estarà limitada a 20 Km/h.

OPERACIONS D'ELEVACIÓ (mesures preventives)

L'hissat de càrregues es guiarà amb dos cables o cordes per evitar brusques oscil·lacions o xocs amb l'estructura. Solament quan les càrregues suspeses estiguin a uns 40 cm del punt de rebuda podran guiar-se amb les mans.
L'hissat de paquets d'armadures, en barres soltes o armadures, es farà suspenent la càrrega en dos punts separats, prou perquè la càrrega romangui estable.
Les maniobres d'ubicació "in situ" de pilars i bigues suspeses, s'executaran per un mínim de tres operaris, dos guiant amb sogues en dues adreces el pilar o la biga suspesa, mentre un tercer procedeix a efectuar les correccions d'aplomat
Les màquines emprades per a l'elevació de materials o personal portaran incorporats els sistemes de seguretat.
Es prohibeix expressament que romangui cap operari a la zona de batut de càrregues durant l'operació d'elevació de la fusta, puntales i taulons amb la grua; es procedirà de la mateixa manera durant l'elevació de resta de materials.

ORDRE I NETEJA (mesures preventives)

En finalitzar un treball s'hauran de recollir els utensilis, materials i residus, de tal forma que quedi en ordre la zona que s'ha treballat.
Com a líquids de neteja o desgreixat, s'empraran preferentment detergents. En els casos en què sigui imprescindible netejar o desgreixar amb gasolina o altres derivats del petroli, estarà prohibit fumar.
Quan es recullin vidres trencats, encenalls, objectes tallants, etc. es farà amb els mitjans adequats i les mans protegides.
Han de netejar-se al més aviat possible els tolls d'oli o greix.
A tot moment es mantindran les zones de treball netes i ordenades.
Les zones de pas, hauran de mantenir-se lliures d'obstacles.
Neteja dels talls de fusta amb claus i residus de materials.
Els desaprofitaments (retallades de material, draps, vidres trencats, etc.) es dipositaran en recipients disposats a aquest efecte. No es verterá en ells líquids inflamables, llumins, etc...
Els desaprofitaments i retallades s'amuntegaran i eliminaran de l'obra al més aviat possible, bé mitjançant trompes d'abocament o bé mitjançant la grua torre a força de bats vorejades per plints
que evitin possibles vessis.
Els palets de maó, taulell, etc, tindran un embolcall plàstic abastant el material i el suport de fusta. En cas que el material vagi paletizado sense plàstics es zuncharán al suport de fusta mitjançant fleixos.
Mantenir en perfecte estat d'ordre i neteja els talls, amb els materials apilats en zones perfectament delimitades i les superfícies lliures d'obstacles (eines, materials i enderrocs).
Ordre en l'apilament de materials.
Es prohibeix l'apilament de terres a menys de 2 m de la vora de l'excavació.
Si s'apilen rotllos de manta asfàltica, els apilats es faran de manera que no puguin rodar i sobre taulons de repartiment entre capes.
Tot l'àrea de treball ha d'estar neta de materials de deixalla, especialment els combustibles.

XARXES, BARANES I PLATAFORMES (mesures preventives)

A mesura que es vagi fent l'estructura en alçada hauran d'instal·lar-se xarxes horitzontals sota forjat que eliminin el risc de caiguda a diferent nivell.
Accessos adequats a les cobertes. L'accés als diferents nivells, es farà mitjançant plataforma amb trapa, escala de façana, escales independents de tirs i altiplans. Per a accessos a zones de treball que obliguin a passar per zones de pis inclinades es disposaran passarel·les sòlidament unides a l'estructura, o en defecte d'això cables de seguretat als quals s'amarrarà el mosquetó dels cinturons de seguretat.
Cada plataforma de treball haurà de disposar d'una barana de protecció composta per:
- passamans entre 90 i 100 cm en tot el perímetre.
- barana intermitja a 50 cm en tot el perímetre.
- rodapeu de 15 cm en tot el perímetre.

Com qualsevol plataforma de treball la seva amplària mínima serà de 60 cm.
Complementàriament a aquesta protecció col·lectiva, i sempre que tècnicament no sigui posible la seva instal·lació. En el treball en les cobertes s'empraran arneses de seguretat amarrats a punts resistents o línies de vida. De la mateixa manera es procedirà en cas que els faldons siguin molt inclinats, el sòl estigui relliscós i sempre que amb això s'aconsegueixi un augment de la seguretat dels treballadors.
Condicions de Seguretat: Inspecció acurada de l'entorn. Utilització dels gats estabilitzadors i diagrames de càrregues i distàncies, d'acord amb l'establert pel fabricant que estaran en una placa gravada en el punt d'operacions.
- Perfectes condicions de manteniment.
- Respectar les distàncies de seguretat a les línies elèctriques.
- No utilitzar aquest element com a grua per aixecar pesos de forma no autoritzada.

Quan s'emprin en llocs de treball amb el risc de caiguda des de més de 2 metres d'altura o s'utilitzin per a treballs en sostres, es disposaran baranes resistents de 90 cm d'altura (sobri el nivell de la plataforma), llistó intermig i rodapeu.
Disposaran de baranes reglamentàries.
El perímetre de la plataforma de treball es protegirà amb baranes d'1 metre d'altura, +- 5 cm, de rodapeu major o igual a 15 cm i barra intermitja.
El perímetre dels forjats haurà d'estar protegit per baranes reglamentàries sobre peus drets d'inca o de tipus sergent. El personal que instal·li aquestes baranes haurà d'utilitzar arnés de seguretat amarrat a punts resistents.
El perímetre dels forjats es protegirà amb baranes reglamentàries.
En cas que sigui ineludible l'accés prèviament a la col·locació de la xarxa, el personal romandrà assegurat mitjançant arnés de seguretat subjecte a un punt sòlid o a un cable fiador.
És necessari que totes les càrregues d'elements petits vagin en carros amb la finalitat d'extreure-les sense accedir a la plataforma.
Instal·lació d'un limitador de càrrega màxima que impedeixi el funcionament de la plataforma quan existeixi una sobrecàrrega en la barquilla.
L'altura lliure entre els diferents nivells de plataforma ha de ser d'1, 90 m.
L'amplària de la plataforma o pis tindrà com a mínim 60 cm.
La col·locació d'aquestes xarxes s'efectuarà des de la planta inferior a la qual està en execució, de manera que ningú accedeixi a aquesta fins que la xarxa es trobi col·locada i, per tant, s'hagi eliminat la possibilitat de caiguda a diferent nivell.
La col·locació de les armadures ha de realitzar-se des de l'interior del forjat usant plataformes degudament protegides.
La visera de protecció de les entrades de l'obra serà capaç de suportar una càrrega de 600 kg/m2.

Les creus de Sant Andreu es col·locaran per tots dos costats. En cap cas reemplaçaran a les baranes de protecció.
Les passarel·les per a tràfic de persones o materials tindran un ample mínim de 0,60 m, degudament esbiaixades conformement a les càrregues que hagin de suportar i amb la seva corresponent barana de protecció, que tindrà una altura mínima de 90 cm i rodapeu.
Les plataformes de treball tindran un mínim de 60 cm d'amplària i estaran fermament ancorades als suports de tal forma que s'evitin els moviments per lliscament o bolcada.
Les plataformes estaran dotades en els laterals d'elements que impedeixin la caiguda de materials.
Les plataformes tindran unes dimensions mínimes d'1,10m per 1,10 m (superfície mínima per a l'estada de dos homes).
Els buits romandran constantment protegits mitjançant xarxes o baranes sòlides clavades al forjat.
Mecanismes de seguretat que ha de posseir una plataforma elevadora: - Dues velocitats de desplaçament, la lenta amb plataforma elevada. - Doble comandament en base i plataforma bloqueables per clau única.
- Vàlvula per a baixada manual d'emergència.
- Limitadors de càrrega i abast.
- Control d'horitzontalitat si utilitza potes amb estabilitzadors.
No es realitzaran treballs en plataformes superposades en altres nivells, així com en presencia de fort vent.
No s'usaran mai com a baranes entenimentades o cadenes amb banderoles o altres elements de senylaització, ja que no impedeixen la caiguda al no disposar de prou resistència, fent-se servir només per a delimitar zones de treball.

b. FASES/ACTIVITATS

1. PREPARACIÓ DEL TERRENY
2. EXCAVACIONS A CEL OBERT AMB MAQUINARIA AUTOMOTORA
3. MOVIMENT DE TERRES: EXCAVACIONS EN RASSES
4. MOVIMENT DE TERRES: COMPACTACIÓ DE TERRES
5. FONAMENTACIONS
6. ESTRUCTURES
7. PALETERIA
8. RED DE PROVEÏMENT : DEMOLICIÓ DEL PAVIMENT EXISTENT
9. RED DE PROVEÏMENT: MUNTATGE DE CANONADES I ELS SEUS ELEMENTS
10. UNIÓ DE CANONADES. TREBALLS DE SOLDADURA
11. RED DE PROVEÏMENT :TUBERÍA DE POLIETILÉ
12. RED DE PROVEÏMENT :CANONADES DE FIBROCEMENT
13. RED DE PROVEÏMENT: PROVES DE ESTANQUEITAT
14. RED DE PROVEÏMENT: PROVES DE PRESIÓ
15. URBANITZACIÓ : PAVIMENTACIÓ
16. TREBALLS DE MANIPULACIÓ DE FORMIGÓ
17. ESTESA D' AGLOMERAT
18. TREBALLS DE COMPACTACIÓ DE FERMS ASFÀLTICS
19. SENYALITZACIÓ DE L'OBRA
20. NETEJA DE VIALS
21. PINTURA

1. PREPARACIÓ DEL TERRENY

Aquesta actuació consistirà en la neteja de l'espai del centre de treball i el tancament del mateix al possible accés a persones alienes a l'obra, la definició dels accessos i la col·locació de la senyalització de seguretat i salud inicial.

IDENTIFICACIÓ DE RISCOS

- Esllavissament de les terres, pedres o roques.
- Despreniment de les terres, pedres, o roques, per l'ús de la maquinària.
- Despreniment de terres i blocs per alteracions de l'estabilitat rocosa d'un talús.
- Despreniments de terres o pedres, per no emprar el talús adequat.
- Despreniments de terres o pedres, per variació de la humitat del terreny.
- Despreniments de terres o pedres, per filtracions d'aigua.
- Despreniments de terres o pedres, por vibracions properes (pas de vehicles, ús de martells pneumàtics, etc.).
- Despreniments de terres o pedres, per alteracions del terreny, deguts a variacions de temperatures.
- Atropellament, cops, bolcades i falses maniobres causades per maquinària i vehicles de moviment de terres.
- Caigudes de personal o objectes a diferent nivell.
- Riscos derivats dels treballs fets amb condicions atmosfèriques adverses (baixes temperatures, pluges, etc.).
- Problemes de circulació interna, pel mal estat dels camins d'accés o circulació.
- Problemes de circulació per a replanteig e instal·lacions auxiliars.
- Caigudes al mateix nivell.
- Contactes elèctrics directes.
- Interferències amb serveis.
- Els derivats de la presència de ramats.
- Riscos de danys a tercers, per la irrupció descontrolada de persones a la obra.
- Altres.

MESURES PREVENTIVES

NETEJA
Prèviament a l'execució dels treballs es procedirà a la neteja i condicionament de tota la parcel·la (zones d'apilaments i d'ubicació de les instal·lacions de benestar) així com els seus voltants, incloent entre aquests treballs l'esbrossi del terreny.
Durant l'execució de l'obra hauran de mantenir-se unes condicions adequades d'ordre i neteja amb la finalitat d'evitar els freqüents accidents que es produeixen en absència d'aquelles.

TANCAMENT

Es defineix la boga del Centre de Treball com el sòl ocupat, i/o fitat per a les activitats de producció de l'obra. Es materialitza per la col·locació de la tanca d'obra.
Amb la finalitat d'evitar al màxim els riscos a tercers que es poguessin donar per la intromissió de persones alienes a la mateixa, es muntarà un tancament perimetral sobre blocs de formigó prefabricats i marcs de malla electrosoldada de 2,00 metres d'altura.
Al llarg de l'execució de l'obra no hi haurà modificacions en l'emplaçament de la tanca ni de la seva estructura. La tanca suportarà amb seguretat els complements que li són propis.
En cas de realitzar-se modificacions en la configuració inicial del clos, hauran de realitzar-se els annexos a l'estudi de seguretat que siguin oportuns.
Si fos necessari ocupar la vorera durant l'apilament de material, mentre duri la maniobra de descàrrega es canalitzarà el trànsit dels vianants per l'exterior de la vorera, amb protecció a força detanques metàl·liques de separació d'àrees i es col·locaran senyals de tràfic que avisin als automobilistes de la situació de perill.

ACCESSOS

Es pararà esment a la incorporació de camions a la via pública i des d'aquesta a l'interior de l'obra.
Les maniobres d'aquesta maquinària poden interferir en el tràfic de la zona, causant una
situació de perill. Se senyalitzarà conforme a l'apartat següent.

SENYALITZACIÓ

La seva finalitat serà la d'advertir a les persones i vehicles, que poden veure's afectats, de l'existència d'una zona d'obres i dels perills que puguin derivar-se d'aquesta.
Totes les maniobres dels diferents vehicles que puguin representar un perill seran guiades per un señalista i el trànsit d'aquesta es realitzarà per vials fixos i constants, prèviament estudiats.
Per a això se senyalitzarà la sortida de vehicles als vials amb el senyal de STOP i el senyal TP-50 de perill indefinit. A més en el vial es col·locarà el senyal de perill per obres (TP-18) i limitació de velocitat (TR-301).
En les entrades per als vianants a l'obra es col·locarà la següent senyalització:
- "Prohibida l'entrada a tota persona aliena a l'obra".
- "Prohibit el pas a vianants" en les entrades destinades a vehicles.
- "Ús obligatori de casc de seguretat" dins del recinte de l'obra.
- "Ús obligatori de calçat de seguretat" dins del recinte de l'obra.

2. EXCAVACIONS A CEL OBERT AMB MAQUINARIA AUTOMOTORA

Aquest tipus d'excavació serà d'aplicació per a l'excavació de pous, arquetes, rases (si bé més endavant es detallen els riscos concrets d'aquest tipus d'excavació), de les sabates, així com en el drenatge tant transversal com longitudinal i en la col·locació de la senyalització tant provisional com definitiva.

IDENTIFICACIÓ DE RISCOS

- Esllavissament de les terres, pedres o roques.
- Despreniment de les terres, pedres, o roques, per l'ús de la maquinària.

- Despreniment de les terres, pedres, o roques, per sobrecàrrega de les vores de l'excavació.
- Despreniment de terres i blocs per alteracions de l'estabilitat rocosa d'un talús.
- Despreniments de terres o pedres, per no emprar el talús adequat.
- Despreniments de terres o pedres, per variació de la humitat del terreny.
- Despreniments de terres o pedres, per filtracions d'aigua.
- Despreniments de terres o pedres, por vibracions properes (pas de vehicles, ús de martells pneumàtics, etc.).
- Despreniments de terres o pedres, per alteracions del terreny, deguts a variacions de temperatures.
- Despreniments de terres o pedres, per càrregues pròximes al límit de l'excavació (torres elèctriques, pals de telègraf, arbres amb arrels descobertes, etc.).
- Despreniments de terres o pedres, per fallida de l' entibació.
- Despreniments de terres o pedres, per excavar sota el nivell freàtic.
- Atropellament, cops, bolcades i falses maniobres causades per maquinària i vehicles de moviment de terres.
- Caigudes de personal o objectes a diferent nivell.
- Riscos derivats dels treballs fets amb condicions atmosfèriques adverses (baixes temperatures, pluges, etc.).
- Problemes de circulació interna, pel mal estat dels camins d'accés o circulació.
- Problemes de circulació per a replanteig e instal·lacions auxiliars.
- Caigudes al mateix nivell.
- Contactes elèctrics directes.
- Interferències amb serveis.
- Els derivats de la presència de ramats.
- Riscos de danys a tercers, per la irrupció descontrolada de persones a la obra.
- Altres.

MESURES PREVENTIVES

Abans de començar els treballs s'inspeccionarà el tall per a detectar possibles problemes a l'estabilitat del terreny.
La inclinació dels talussos serà la indicada en el Projecte. En el cas que en aquest document no hi hagi indicacions al respecte, es redactarà un annex al Pla de Seguretat (o se indicarà en aquest mateix Pla) la inclinació, segons allò prescrit per la Direcció Facultativa i/o Coordinador de Seguretat. Sense l'aprovació prèvia del Coordinador de Seguretat no es procedirà a l'excavació amb el determinat talús.
Es netejarà el front de l'excavació dels materials que puguin presentar risc de despreniment.

El front i paraments verticals d'una excavació seran inspeccionats al començar i acabar les tasques per una persona autoritzada que assenyalarà els punts que s'han d'arreglar abans de començar a treballar-hi.
Es senyalitzarà la distancia mínima de seguretat d'aproximació al voral del talús d'una excavació que serà sempre superior als dos metres quan l'excavació superi els 2 metres, sempre que sigui possible.
Es suspendran les feines quan el talús no tingui les condicions d'estabilitat definides per la Direcció Facultativa.
S'inspeccionaran per una persona autoritzada les entibacions (En cas de que siguin necessàries) abans d'autoritzar l'inici de treballs al costat del talús.
Es paralitzaran les tasques quan les entibacions presentin dubtes en la seva estabilitat. Abans de començar un altre cop les tasques es reforçaran.
És prohibit començar a treballar al costat de postes de llum, telègraf, etc. sense que es pugui garantir la seva estabilitat.
Les maniobres de càrrega als camions es controlaran per una persona autoritzada.
No es carregarà el terreny dels vorals de l'excavació (circulació de vehicles, maquinària, ubicació de grues o maquinària, acopi de materials, ...) a menys d'un metre del voral de l'excavació. Com a norma general es deixarà el màxim espai possible per carregar a la vora de l'excavació. Per a això quedarà degudament senyalitzada la distancia.
En cas d'haver de superar aquesta distancia de seguretat, sempre es realitzarà amb les garanties d'estabilitat del terreny i amb l'ajut d'un operari senyalista guiant la trajectòria i treballs del vehicle.
Es recomana evitar barrissals per evitar accidents de maquinaria.
És prohibit treballar o romandre dins del radi d'acció de la maquinària en funcionament (A excepció del personal autoritzat).
És prohibit treballar en un talús abans de procedir al seu sanejat o entibació si és necessària.

3. MOVIMENT DE TERRES: EXCAVACIONS EN RASSES

RISCOS I POSIBLES CAUSES

- Atrapament per o entre objectes

Sobrecàrrega o tensions internes.

- Atropellaments, col·lisions, Bolcaments

Falta de senyalització, distracció, imperícia en el Utilització de les màquines o vehicles.

- Caiguda de objectes

Falta de coexistència del terreny, treballar sense cap tipus de protecció en treballs situats en la mateixa vertical.

- Caiguda de persones a diferent nivell

Falta de senyalització o il·luminació. Caiguda de persones al mateix nivell enfangat.

- Exposició a ambient pulverulent

No regar periòdicament els talls.

- Exposició a soroll excessiu

Falta de manteniment de les màquines, proximitat a les mateixes.

- Inundacions

Falta de coneixement de L'existència, ubicació i profunditat de les instal·lacions per part del maquinista i/o operari.

- Lesions o cops/talls per objectes o eines

Falta d'ordre i neteja, no mantenir la distància de seguretat mínima entre treballadors,utilització d'eines inadequades al treball a realitzar, distraccions, imperícia en el Utilització, anul·lació de les proteccions intrínseques de les eines.

- Sobrecàrregues

Mantenir-se en postures forçades, càrrega excessiva de material.

MESURES PREVENTIVES

Quan la profunditat d'una rasa sigui igual o superior a 1,5 m., es estibarà.
Quan la profunditat d'una rasa sigui igual o superior als 2 m., es protegiran les vores de coronació mitjançant una barana reglamentària (passamans, llistó intermedi i rodapeu) situada a una distància mínima de 2 m. del borda.
L'accés i sortida d'una rasa S'efectuarà mitjançant una escala sòlida, ancorada en la vora superior de la rasa i estarà donada suport sobre una superfície sòlida de repartiment de càrregues. L'escala sobrepassarà en 1 m., la vora de la rasa.
El personal que ha de treballar en L'obra en L'interior de les rases coneixerà els riscos als quals pot estar sotmès.
Queden prohibits els apilaments (terres, materials, etc.) a una distància inferior als 2 m., (com norma general) de la vora de la rasa.
S'efectuarà L'acovardeixi immediat de les aigües que afloren (o cauen) en L'interior de les rases per a evitar que S'alteri L'estabilitat dels tal·losos.
Es revisarà L'estat de talls o tal·losos a intervals regulars en aquells casos en els quals puguin rebre embranzides exògenes per proximitat de camins, carreteres, carrers, etc., transitats per vehicles; i especialment si en la proximitat S'estableixen talls amb ús de martells pneumàtics, compactacions per vibració o pas de maquinària per al moviment de terres.
Es revisaran les entibacions després de la interrupció dels treballs abans de reprendre's de nou.
Si els treballs requereixen il·luminació portàtil, L'alimentació dels llums S'efectuarà a 24 V. Els portàtils estaran proveïts de reixeta protectora i de carcassa-màneg aïllats elèctricament.
Si els treballs requereixen il·luminació S'efectuarà mitjançant torretes aïllades amb presa a terra, en les quals S'instal·laran projectors d'intempèrie, alimentats a través d'un quadre elèctric general d'obra.
No es carregarà el terreny dels bordes de la rasa (Circulació de vehicles, maquinària, ubicació de grues o maquinaria, acopi de materials, ...) a menys de un metre de la

bora de la rasa. Com a norma general es podrà carregar el terreny a una distancia de la bora de la rasa aproximadament igual a la profunditat de la rasa. Per a això quedarà degudament senyalitzada la distancia.
Sempre que sigui possible els acopis de terres a una distancia inferior als dos metres de la bora de la rasa.
Quan la profunditat de la rasa sigui superior a 2 metres, es col·locarà una senyalització a una distancia de l'excavació de uns 2 metres, sempre que sigui possible.
L'accés o sortida de les rases de més de 1,5 metres es farà per una escala solida, amb impossibilitat de que bolqui o per la part inicial/final de la rasa on hi hagi una pendent de terres en bon estat. L'escala sobresortirà de la coronació de la rasa al menys un metre.
Quan la profunditat de la rasa sigui superior a 3 metres, s'atalussarà o entibarà el perímetre per tal d'evitar l'esllavissament. Igualment s'entibarà o talussarà quan hi hagi possibilitat de despreniments de terres amb risc d'atrapaments de persones i no hagi pogut talussar-se prèviament.
L'enllumenat s'efectuarà mitjançant torres aïllades amb presa de terra, a les que s'instal·laran projectors d'intempèrie, alimentats pel quadre general de l'obra.
L'enllumenat portàtil es farà amb portalàmpades amb mànec aïllant, reixat protector de la bombeta, mànega anti-humitat, clavilla de connexió normalitzada estanca de seguretat, alimentada a 24 V si hi ha humitat elevada.
Es controlarà l'estat dels talussos i talls situats a la proximitat de vies o camins transitats per vehicles, especialment si es tenen que utilitzar martells pneumàtics, compactadores vibrants, o passos de maquinària de moviment de terres.
Els operaris no podran apropar-se a menys de un metre de una rasa de més de 2 metres de profunditat, en altre cas hauran de seguir les instruccions del encarregat.
S'eliminaran immediatament les aigües que aflorin o entrin al interior de les rases de més de 3 metres, per tal d'evitar la alteració de l'estabilitat dels talussos.
Després d'una interrupció dels treballs es revisaran els recolzaments i entibacions de les rases.
Sempre quedaran senyalitzades totes les rases obertes.

4. MOVIMENT DE TERRES: COMPACTACIÓ DE TERRES

RISCOS I POSIBLES CAUSES

- Caiguda de persones al mateix nivell.
- Caiguda de persones a diferent nivell, des de la màquina.
- Atropellament per maquinaria pesada.
- Cops amb maquinaria.
- Aixafaments d'extremitats.
- Enganxades per parts mòbils desprotegides.
- Projeccions de partícules.
- Interferències entre vehicles per mala senyalització a les maniobres.
- Lumbàlgies per esforços excessius o postures incorrectes.
- Vibracions sobre les persones.
- Soroll ambiental o de la maquinaria.

MESURES PREVENTIVES

Es senyalitzarà degudament la zona de treball de la maquina compactadora.
Queda totalment prohibit el transportar persones sobre la maquina compactadora.
Totes les màquines automotores utilitzades en aquesta fase tindran senyal acústic de marxa enrere.
El personal conductor de la maquinaria serà especialista en la seva feina, i tindrà permís de conduir.
El personal conductor de la maquinaria haurà rebut, per part del Dept. de seguretat , la formació adequada en matèria de prevenció de riscos laborals.
El Cap d'obra, junt amb l'encarregat de l'obra, hauran d'emetre una "Autorització d'ús" de la màquina en nom del conductor de la mateixa.
El conductor haurà de respectar sempre les mesures de seguretat que se li expliquen (i se li fa entrega) en la formació.
Queda totalment prohibit el realitzar maniobres perilloses sense seguir les instruccions d'un senyalista.
És especialment obligatori l'ús de calçat de seguretat en aquest tipus de treballs.
Totes les màquines hauran passat els controls i les revisions corresponents.
No es treballarà a menys de 3 m. de la zona on està compactant la màquina, excepte el personal autoritzat.

5. FONAMENTACIONS

Els fonaments són la part de l'estructura d'una altre element que hi recolza a sobre on la seva funció és transmetre al terreny el pes o càrrega de l'estructura. Per això ha d'estar calculat per suportar aquesta càrrega.
La fonamentació es durà a terme a mitjançant sabates aïllades o corregudes, lloses, o altres elements que poden treballar per fregament amb el terreny com poden ser els pilots de fonamentació.
Les actuacions més comuns consisteixen en dipositar una capa de formigó de neteja, la disposició de l'armat corresponent o pletines, i el formigonat.

RISCOS I POSIBLES CAUSES

- Atrapament per o entre objectes.

Per col·locació incorrecta dels materials.

- Caiguda d'objectes.

Caigudes de material en el transport de material intern de l'obra.

- Caiguda de persones a mateix nivell.

Petjades sobre terrenys formigonats o sobre l'armat directament.

- Caiguda de persones a diferent nivell.

Per falta de proteccions addients.

- Exposició a ambient pulverulent.

Per les diferent activitats que es realitzen en l'obra.

- Lesions, cops o talls per objectes o eines.

Utilització de eines o manipulació inadequada de les armadures.

- Cremades

Per insuficient protecció en treballs de soldadura.

- Sobreesforços.

Romandre amb postures forçades, càrrega excessiva de material.

MESURES PREVENTIVES

Pels equips de treball i mitjans auxiliars serà aplicable el RD 1215/1997, de 18 de juliol, pel qual s'estableixen les disposicions mínimes de seguretat i salut per a la utilització pels treballadors dels equips de treball.
Tot equip de treball haurà d'estar dotat del corresponent llibre d'instruccions d'ús i manteniment.
Totes les màquines que siguin empleades en els treballs propis de la unitat de fonamentació
hauran d'estar dotades de la seva marcat CE i de la declaració CE de conformitat.
S'instalaran mesures de protecció col·lectiva prioritzant per sobre de les proteccions individuals en risc de caiguda a diferent nivell.
Es disposara taulells o plataformes per a la circulació i el treball a sobre de l'armat el qual haurà d'estar protegit en cas de que es deixin esperes.
El moviment de la ferralla es realitzarà mitjançant eslingas d'acer sintètiques des de camions i els paquets seran guiats amb cordes lligades en els seus extrems per evitar moviments bruscs. La ferralla vindrà especejada de taller.
El taller de ferralla se situarà de tal forma que sent accessible a la grua, les càrregues suspeses no hagin de passar per sobre dels muntadors.
La manipulació de l'armat es farà amb l'ús de guants.
En encofrats d'altures superiors a 3,25 m s'utilitzaran dos procediments usualment:
- Puntales metàl·lics telescòpics de disseny igual als anteriorment descrits però que aconsegueixen fins a 5,25 m. Per a això hauran de respectar-se rigorosament les taules de càrrega i altures autoritzades pel fabricant.
- Taules d'encofrat o bé castillets esbiaixats entre sí, els quals donen més rigidesa a l'encofrat, admetent més càrrega o altura sense possibilitats de vinclament.
És precisa una correcta fixació dels pescants per ancoratge directe al forjat. El sistema de carregar les cues dels pescants amb un pes superior a la càrrega a suportar queda prohibit i en cas de ser imprescindible la seva ocupació només s'autoritzarà per ordre escrita de la Direcció facultativa de l'obra o del Coordinador de Seguretat i salut durant l'execució de l'obra, sota la seva responsabilitat. No s'autoritzaran els pescants de fusta,
Es vigilarà que els esforços es transmetin a bigues i biguetes, mai als revoltons.
Aquests puntals, de gran resistència i d'infinites aplicacions en construcció, són de col·locació i reglatge instantanis per un sol home i són adaptables a les abraçadores de tipus corrent al mercat, podent-se combinar amb diverses classes de bastides tubulars.
La base dels encofrats ha de ser indeformable. Per a això es muntaran, just al nivell de les rodes, dues barres diagonals.
L'elevació de les armadures i dels taulers d'encofrat es realitzarà hissant-los mitjançant

eslingas amb la grua torre, dirigint-los amb cordes des de la part inferior. Està prohibida lapermanència de persones sota càrregues suspeses.
La utilització d'apuntalaments amb dues capes de puntales metàl·lics curts units en una
trama de durmientes a mitja altura, està molt estesa i és extremadament perillosa, doncs a la menor sol·licitació que no sigui de component estrictament vertical, es produeix un desplaçament en el mateix que arrossega a tota la fila a una caiguda que produeix l'ensulsiada de l'encofrat i eventualment dels operaris que estiguin en aquest tall. Això també és a causa de la impossibilitat de arriostrar els puntales metàl·lics normals.
Les armadures abans de la seva col·locació han d'estar totalment acabades d'acord amb
els estudi básicoos d'especejament i revisades, per evitar en tant que sigui possible haver de baixar a la rasa o al pou de fonamentació a corregir-les una vegada situades en la seva posició.
No podran desplaçar-se ni traslladar-se els encofrats amb personal incorporat als mateixos.
No es desencofrará mai d'esquena al buit.
Mai executaran els treballs d'encofrat i desencofrado operaris sols.
Mai s'han de col·locar com a passadors en els puntales metàl·lics ferros punxeguts que
puguin donar lloc a esquinçaments.
Per graduar l'altura dels puntales s'efectuarà primer la graduació, bastant un
passador (subjecte per un cable per evitar la seva pèrdua) que es col·loca en un dels trepants que està previst el tub telescòpic, aconseguint-se la graduació final mitjançant cargol i maniguet de rosca trapecial, manejat a mà amb dues empunyadures, sense necessitat d'eines.
Els treballadors soldadors rebran formació/informació sobre el riscos de les soldadures.
Abans de començar un treball es seguiran totes les instruccions i comprovacions dels elements bàsics de la màquina indicades en les Normes de Manteniment del Fabricant.
Abans de començar els treballs de soldadura es verificarà la posada a terra de la màquina aparell de soldadura i de la canonada, perquè encara que les tensions son realment baixes, les intensitats son molt elevades, i per tant el risc d'electrocució hi és.
Està prohibit soldar mentre s'estigui a cel obert plovent, nevant, amb tempesta i/o amb vent, s'haurà de fer servir proteccions, com ara una caseta.
Es tindrà especial cura amb la roba de treball que faci servir l'operari , no hi haurà d'haver-hi taques ni de greix ni d'oli ni de gasolina.
Quan la pròpia soldadura pugui provocar espurnes els treballs es realitzaran en presencia d'equips d'incendis, extintors que pugin ser usats immediatament
Es faran servir els equips de protecció individual addients (epis: guants, pantalla protectora, roba de treball,etc.) en cas de treballs de soldadura per garantir la seguretat del treballador.

6. ESTRUCTURES

La fase d'estructura és una de les més perilloses de la construcció, en la qual tenen lloc, no només la major part dels accidents que es produeixen en l'obra, sinó també els de més greus conseqüències.

En tot moment s'ha de garantir l'estabilitat de les estructures, de les peces prefabricades pesades i mitjans auxiliars necessaris.

RISCOS I POSIBLES CAUSES

- Caiguda d'objectes.

Caigudes de material en el transport de material intern de l'obra amb mitjans d'elevació.

- Caiguda de persones a mateix nivell.

Per falta d'ordre i neteja en trepitjar objectes.

- Caiguda de persones a diferent nivell.

Per falta de proteccions addients.

- Lesions, cops o talls per objectes o eines.

Utilització de eines o manipulació inadequada de les armadures.

- Cremades

Per insuficient protecció en treballs de soldadura.

- Sobreesforços.

Romandre amb postures forçades, càrrega excessiva de material.

MESURES PREVENTIVES

En tot moment es mantindrà l'ordre i la correcta neteja de l'obra tot retirant els materials que puguin suposar un perill addicional com poden ser les puntes clavades sobre les fustes.
S'evitarà la presència de personal sota el transport de càrregues o es delimitarà la zona per evitar l'accés a la mateixa.
Es garantirà la fermesa i la resistència de les tanques, amb llistó superior, intermig i rodapeu, per evitar la caiguda a diferent nivell de persones. De la mateixa manera que es disposaran xarxes perimetrals i als buits per evitar la caiguda de personal i objectes, sempre i quan no sigui possible tapar aquests buits.
En cas de que la zona perimetral sigui de pas per a vianants en la part inferior es disposaran marquesines per a que els materials i les eines en cas de caure no vagin directament a la via de pas.
En treballs a la vora de forats el treballador farà servir arnès de seguretat enganxat a línia de vida.
Respecte als equips de treball serà aplicable el RD 1215/1997, de 18 de juliol, pel qual s'estableixen les disposicions mínimes de seguretat i salut per a la utilització pels treballadors dels equips de treball.
Tot equip de treball haurà d'estar dotat del corresponent llibre d'instruccions d'ús i manteniment.
El moviment de la ferralla es realitzarà mitjançant eslingas d'acer sintètiques des de camions i els paquets seran guiats amb cordes lligades en els seus extrems per evitar moviments bruscs. La ferralla vindrà especejada de taller.
El taller de ferralla se situarà de tal forma que sent accessible a la grua, les càrregues suspeses no hagin de passar per sobre dels muntadors.
La manipulació de l'armat es farà amb l'ús de guants.
En encofrats d'altures superiors a 3,25 m s'utilitzaran dos procediments usualment:

- Puntales metàl·lics telescòpics de disseny igual als anteriorment descrits però que aconsegueixen fins a 5,25 m. Per a això hauran de respectar-se rigorosament les taules de càrrega i altures autoritzades pel fabricant.
- Taules d'encofrat o bé castillets esbiaixats entre sí, els quals donen més rigidesa a l'encofrat, admetent més càrrega o altura sense possibilitats de vinclament.

És precisa una correcta fixació dels pescants per ancoratge directe al forjat. El sistema de carregar les cues dels pescants amb un pes superior a la càrrega a suportar queda prohibit i en cas de ser imprescindible la seva ocupació només s'autoritzarà per ordre escrita de la Direcció facultativa de l'obra o del Coordinador de Seguretat i salut durant l'execució de l'obra, sota la seva responsabilitat. No s'autoritzaran els pescants de fusta,

Es vigilarà que els esforços es transmetin a bigues i biguetes, mai als revoltons.

Aquests puntals, de gran resistència i d'infinites aplicacions en construcció, són de col·locació i reglatge instantanis per un sol home i són adaptables a les abraçadores de tipus corrent al mercat, podent-se combinar amb diverses classes de bastides tubulars.

La base dels encofrats ha de ser indeformable. Per a això es muntaran, just al nivell de les rodes, dues barres diagonals.

L'elevació de les armadures i dels taulers d'encofrat es realitzarà hissant-los mitjançant eslingas amb la grua torre, dirigint-los amb cordes des de la part inferior. Està prohibida lapermanència de persones sota càrregues suspeses.

La utilització d'apuntalaments amb dues capes de puntales metàl·lics curts units en una

trama de durmientes a mitja altura, està molt estesa i és extremadament perillosa, doncs a la menor sol·licitació que no sigui de component estrictament vertical, es produeix un desplaçament en el mateix que arrossega a tota la fila a una caiguda que produeix l'ensulsiada de l'encofrat i eventualment dels operaris que estiguin en aquest tall. Això també és a causa de la impossibilitat de arriostrar els puntales metàl·lics normals.

Les armadures abans de la seva col·locació han d'estar totalment acabades d'acord amb

els estudi básicoos d'especejament i revisades, per evitar en tant que sigui possible haver de baixar a la rasa o al pou de fonamentació a corregir-les una vegada situades en la seva posició.

No podran desplaçar-se ni traslladar-se els encofrats amb personal incorporat als mateixos.

No es desencofrará mai d'esquena al buit.

Mai executaran els treballs d'encofrat i desencofrado operaris sols.

Mai s'han de col·locar com a passadors en els puntales metàl·lics ferros punxeguts que

puguin donar lloc a esquinçaments.

Per graduar l'altura dels puntales s'efectuarà primer la graduació, bastant un

passador (subjecte per un cable per evitar la seva pèrdua) que es col·loca en un dels trepants que està previst el tub telescòpic, aconseguint-se la graduació final mitjançant cargol i maniguet de rosca trapecial, manejat a mà amb dues empunyadures, sense necessitat d'eines.

Els treballadors soldadors rebran formació/informació sobre el riscos de les soldadures.

Abans de començar un treball es seguiran totes les instruccions i comprovacions dels elements bàsics de la màquina indicades en les Normes de Manteniment del Fabricant.

Abans de començar els treballs de soldadura es verificarà la posada a terra de la màquina aparell de soldadura i de la canonada, perquè encara que les tensions son realment baixes, les intensitats son molt elevades, i per tant el risc d'electrocució hi és.
Està prohibit soldar mentre s'estigui a cel obert plovent, nevant, amb tempesta i/o amb vent, s'haurà de fer servir proteccions, com ara una caseta.
Es tindrà especial cura amb la roba de treball que faci servir l'operari , no hi haurà d'haver-hi taques ni de greix ni d'oli ni de gasolina.
Quan la pròpia soldadura pugui provocar espurnes els treballs es realitzaran en presencia d'equips d'incendis, extintors que pugin ser usats immediatament
Es faran servir els equips de protecció individual addients (epis: guants, pantalla protectora, roba de treball,etc.) en cas de treballs de soldadura per garantir la seguretat del treballador.

7. PALETERIA

Els treballs que integren aquesta fase abasten des del subministrament de materials, apareixent riscos específics amb l'ocupació d'aparells d'elevació, fins a l'execució de la tabiquería, compartimentando els espais interiors, separant els diferents locals o estades entre si.
Mereix especial consideració l'estudi de les escales provisionals d'obra, que permetran la comunicació entre els diferents pisos de l'obra en construcció.

RISCOS I POSIBLES CAUSES

- Caiguda d'objectes.

Caigudes de material en el transport de material intern de l'obra amb mitjans d'elevació.

- Caiguda de persones a mateix nivell.

Per falta d'ordre i neteja en trepitjar objectes.

- Caiguda de persones a diferent nivell.

Per falta de proteccions addients.

- Lesions, cops o talls per objectes o eines.

Utilització de eines o manipulació inadequada de les armadures.

- Sobreesforços.

Romandre amb postures forçades, càrrega excessiva de material.

MESURES PREVENTIVES

En tot moment es mantindrà l'ordre i la correcta neteja de l'obra tot retirant els materials que puguin suposar un perill addicional com poden ser les puntes clavades sobre les fustes.
S'evitarà la presència de personal sota les càrregues transportades o es delimitarà la zona.
Es garantirà la fermesa i la resistència de les tanques, amb llistó superior, intermig i rodapeu, per evitar la caiguda a diferent nivell de persones. De la mateixa manera que

es disposaran xarxes perimetrals i als buits per evitar la caiguda de personal i objectes, sempre i quan no sigui possible tapar aquests buits.
En cas de que la zona perimetral sigui de pas per a vianants en la part inferior es disposaran marquesines per a que els materials i les eines en cas de caure no vagin directament a la via de pas.
En treballs a la vora de forats el treballador farà servir arnès de seguretat enganxat a línia de vida.
Respecte als equips de treball serà aplicable el RD 1215/1997, de 18 de juliol, pel qual s'estableixen les disposicions mínimes de seguretat i salut per a la utilització pels treballadors dels equips de treball.
Tot equip de treball haurà d'estar dotat del corresponent llibre d'instruccions d'ús i manteniment.
Totes les màquines que siguin empleades en els treballs propis de la unitat d'obra de paleta hauran d'estar dotades de la seva marcat CE i de la declaració CE de conformitat.

8. RED DE PROVEÏMENT : DEMOLICIÓ DEL PAVIMENT EXISTENT

RISCOS I POSIBLES CAUSES

- Atrapament per o entre objectes.

Per esfondraments prematurs deguts a una planificació errònia.

- Caiguda d'objectes.

Caigudes de material des del cassó de les pales o des de la caixa dels vehicles per falta de perícia o a causa de un carregat de cassó i caixa excessiu.

- Caiguda de persones a mateix nivell.

Petjades sobre terrenys enfangats, per acopi incorrecte de material.

- Exposició a ambient pulverulent.

Per les diferent activitats que es realitzen en l'obra.

- Lesions, cops o talls per objectes o eines.

Utilització de eines.

- Sobreesforços.

Romandre amb postures forçades, càrrega excessiva de material.

MESURES PREVENTIVES
Abans d'iniciar la demolició es neutralitzaran les escoceses de les instal·lacions, d'acord amb les Companyies subministradores.
Durant la demolició, si es veuen esquerdes en els edificis costaners es col·locaran testimonis per tal d'observar les conseqüències de la demolició i fer l'apuntalament o consolidació en cas de que sigui necessari.
En la utilització de la maquinaria es tindrà en compte la distància de seguretat amb les línies elèctriques i es consultaran les normes reglamentaries d'alta i baixa tensió i de posta a terra.
En qualsevol cas l'espai on es dipositarà el material enderrocat es trobarà acotat i vigilat.

Els compressors, martells neumàtics o similars s'utilitzaran prèvia autorització de la Direcció Tècnica.
No s'acumularan enderrocs ni es donaran suport contra baranes, murs,…
Prèviament a l'inici de la demolició la Direcció Tècnica establirà un pla de demolició de paviments, mitjans necessaris y mesures necessàries per la correcta execució dels treballs.

S'evitarà la formació de pols ruixant el terreny amb aigua.
Es protegiran els elements del Server Públic afectats per la demolició.

9. XARXA DE PROVEÏMENT: MUNTATGE DE CANONADES I ELS SEUS ELEMENTS

IDENTIFICACIÓ DE RISCOS

- Caigudes de persones al mateix nivell.
- Caigudes de persones a diferent nivell.
- Cops i caigudes d'objectes.
- Talls per l'ús d'objectes i eines manuals.
- Cossos estranys als ulls.
- Els derivats de treballs a ambients amb pols.
- Lumbàlgies per esforços excessius o postures incorrectes.
- Despreniments de càrregues suspeses.
- Bolcades de piles de material amuntegades.
- Esllavissaments per cops amb les càrregues suspeses.
- Enganxades entre objectes pesats.
- Cremades.
- Radiacions per soldadura.
- Contacte amb la corrent elèctrica.
- Explosions de botelles de gasos liquats.
- Incendis.
- Intoxicacions.
- Esllavissaments, bolcades o moviments inestables del conjunt muntat.

MESURES PREVENTIVES

Un cop presentat al lloc de la instal·lació el conducte, es farà el muntatge definitiu, sense desar-ho anar del ganxo de la grua i guiat per les sogues.
No es deixaran anar les sogues guia i el balancí fins la instal·lació definitiva de d'encavalcada.
És prohibit hissar peces de grans dimensions si bufa un vent fort.

S'habilitaran espais determinats per al acopi de les canonades o conductes.
Es compactarà aquella superfície del solar per a rebre els transports de molt de pes.
Les canonades s'apilaran ordenadament sobre fustes de suport de càrregues establint capes fins a una alçada no superior al 1,50 m.
Les canonades s'apilaran classificades en funció de les seves dimensions.
Les canonades s'apilaran ordenadament per capes horitzontals. Cada capa a apilar es disposarà en sentit perpendicular a la immediata inferior.
Les operacions de soldadura en alçada, es realitzaran de dues possibles maneres:
Des del interior d'una guindola de soldador, proveïda d'una barana perimetral de 1 m. d'alçada formada per passamans, barra intermitja i entornpeu. El soldador, a més, lligarà el mosquetó del arnés a un cable de seguretat o a argolles soldades a tal efecte en llocs ferms.
Des de bastides metàl·liques tubulars proveïdes de plataformes de treball de 60 cm. d'amplada, i de barana perimetral de 90 cm. formada de passamans, barra intermitja i entornpeu.
Les canonades s'hissaran tallades a la mesura requerida per al muntatge. S'evitarà el tall en alçada.
Es prohibeix deixar mànegues o cables elèctrics de forma desordenada. Sempre que sigui possible es penjarà dels "peu drets", pilars o paraments verticals.
S'evitarà la permanència d'operaris dins del radi d'acció de carregues suspeses.
Es prohibeix la permanència d'operaris directament sota talls de soldadura.

10. UNIÓ DE CANONADES. TREBALLS DE SOLDADURA

RISCOS I POSIBLES CAUSES

- Atrapament per o entre objectes o per desplome.

Esfondrament de les parets del pou, galeria o rassa (falta de blindatges, utilització d'entibacions artesanals de fusta).

- Atropellaments, col·lisions, bolcaments
  Pels vehicles de la pròpia obra.

- Caiguda de persones a mateix nivell.

Petjades sobre terrenys enfangats, per acopi incorrecte de material.

- Caiguda de persones a diferent nivell.

Accés inadequat als pous o arquetes. Falta de proteccions a les bores. Rasses o pous oberts.

- Contactes elèctrics directes.

Treballs pròxims a conduccions elèctriques, connexions deteriorades, contactes amb línies elèctriques aèries, ús de màquines elèctriques sense proteccions o en mal estat.

- Exposició a radiacions no ionitzants.

Mirant les peces puntejades.

- Lesions, cops o talls per objectes o eines.

Utilització inadequada d'eines.

- Sobreesforços.

Romandre amb postures forçades, càrrega excessiva de material.

- Incendis y explosions.

La possible pluja incandescent d'espurnes que es produeixen en la preparació de la canonada per l'ús de radials i esmeriladores, i els de la pròpia soldadura, especialment en zones agrícoles i en especial en les estacions seques.

- Cremades.

Acostament de les canonades soldades recentment o que s'estiguin soldant.
MESURES PREVENTIVES

Proporcionar als treballadors en cas de que sigui necessari de pantalles adequades per evitar la llum intensa produïda per l'arc elèctric de la soldadura.
Tots el treballadors rebran formació/informació sobre el riscos de les soldadures.
Abans de començar un treball es seguiran totes les instruccions i comprovacions dels elements bàsics de la màquina indicades en les Normes de Manteniment del Fabricant.
Abans de començar els treballs de soldadura es verificarà la posada a terra de la màquina aparell de soldadura i de la canonada, perquè encara que les tensions son realment baixes, les intensitats son molt elevades, i per tant el risc d'electrocució hi és.
Està prohibit soldar mentre s'estigui a cel obert plovent, nevant, amb tempesta i/o amb vent, s'haurà de fer servir proteccions, com ara una caseta.
Es tindrà especial cura amb la roba de treball que faci servir l'operari , no hi haurà d'haver-hi taques ni de greix ni d'oli ni de gasolina.
Quan la pròpia soldadura pugui provocar espurnes els treballs es realitzaran en presencia d'equips d'incendis, extintors que pugin ser usats immediatament.

11. XARXA DE PROVEÏMENT :TUBERÍA DE POLIETILÉ

RISCOS I POSIBLES CAUSES

- Atrapament per o entre objectes.

Corriments en els acopis de canonades per la inexistència o col·locació inadequada dels tascons o per acopi excessiu.

- Atropellaments, col·lisions, bolcaments

Falta de senyalització en l'obra, imprudències dels conductors de la maquinaria, impudències i negligències dels operaris,caiguda de vehicles o maquinaria a les rasses per falta de senyalització,..

- Caiguda d'objectes.

En les operacions d'elevació de càrregues.

- Caiguda de persones a mateix nivell.

Petjades sobre terrenys enfangats, per acopi incorrecte de material.

- Caiguda de persones a diferent nivell.

Falta de senyalització, negligències i ensopegades dels operaris, treballs a la vora de talussos, falta de proteccions.

- Contactes elèctrics directes.

Treballs pròxims a conduccions elèctriques, connexions deteriorades, contactes amb línies elèctriques aèries, ús de màquines elèctriques sense proteccions o en mal estat.

- Exposició a ambient pulverulent.

Per les diferent activitats que es realitzen en l'obra. Inhalació de fibres d'amiant degut al tall i mecanitzat de canonades en via seca. Inexistència o mal ús del equips de protecció individual.

- Lesions, cops o talls per objectes o eines.

Utilització de eines.

- Sobreesforços.

Romandre amb postures forçades, càrrega excessiva de material.

- Projecció de fragments o partícules.

Utilització d'eines de tall.

MESURES PREVENTIVES

Abans de realitzar les probes, s'ha de revisar la instal·lació, tenint cura que no quedin accessibles a tercers, vàlvules ni claus.
L'accés al fons de la rassa es realitzarà per mitjà d'una escala manual, dotada d'elements antilliscants, subjectades superiorment i de longitud adequada (excedirà 1 metre de la bora de la rassa).
L'acopi de canonades es realitzarà de forma que resti assegurada la seva estabilitat.
El personal que treballi a l'interior de les rasses, tindrà coneixement dels riscos als que està sotmès.
El transport de les canonades es realitzarà utilitzant útils adequats que impedeixin el lliscament del elements transportats. Aquests elements es revisaran periòdicament per garantitzar el seu estat correcte.

12. XARXA DE PROVEÏMENT :CANONADES DE FIBROCEMENT

RISCOS I POSIBLES CAUSES

- Atrapament per o entre objectes.

Corriments en els acopis de canonades per la inexistència o col·locació inadequada dels tascons o per acopi excessiu.

- Atropellaments, col·lisions, bolcaments

Falta de senyalització en l'obra, imprudències dels conductors de la maquinaria, imprudències i negligències dels operaris, caiguda de vehicles o maquinaria a les rases per falta de senyalització,..

- Caiguda d'objectes.

En les operacions d'elevació de càrregues.

- Caiguda de persones a mateix nivell.

Petjades sobre terrenys enfangats, per acopi incorrecte de material.

- Caiguda de persones a diferent nivell.

Falta de senyalització, negligències i ensopegades dels operaris, treballs a la vora de talussos, falta de proteccions.

- Contactes elèctrics directes.

Treballs pròxims a conduccions elèctriques, connexions deteriorades, contactes amb línies elèctriques àrees, ús de màquines elèctriques sense proteccions o en mal estat.

- Exposició a ambient pulverulent.

Per les diferent activitats que es realitzen en l'obra. Inhalació de fibres d'amiant degut al tall i mecanitzat de canonades en via seca. Inexistència o mal ús del equips de protecció individual.

- Lesions, cops o talls per objectes o eines.

Utilització de eines.

- Sobreesforços.

Romandre amb postures forçades, càrrega excessiva de material.

- Projecció de fragments o partícules.

Utilització d'eines de tall.

MESURES PREVENTIVES

L'empresa contractista ha de disposar d'un Pla Genèric per a Treballs amb Risc d' Amiant.
Els talls s'efectuaran a través de les juntes d'unió existents.
S'utilitzaran mètodes de tall el menys agressius possibles, per això s' utilitzaran preferentment eines manuals i de poca velocitat de gir (com una serra manual o una serra acoplada a una bateria com a eina de tall).
En cas extrem s'utilitzarà una radial refrigerada amb aigua a baixa pressió d'aplicació o amb extracció localitzada acoplada a la pròpia radial per a la captació en l'origen de les partícules generades en el procés de tall. En ambdós casos els dispositius hauran d'estar sempre actius al funcionar amb l'equip de treball.
Al finalitzar qualsevol procés de tall sobre fibrociment (especialment, mitjançant equips més agressius com la radial) s'utilitzarà un aspirador de filtre absolut (retenció mecànica no inferior al 99,97%) sobre la superfície de tall per tal de captar les fibres generades i sobre els equips de protecció individual utilitzats reutilitzables (guants i calçat de seguretat).
Evitar la ruptura o agressió mecànica del fibrociment sense sentit.
Evitar el contacte directe i la inhalació de pols després del fibrociment en les operacions de tall.
Ventilació natural en l' àrea de treball. En cas de realitzar treballs en espais reduïts amb poca ventilació (com pous o arquetes) s'utilitzarà una sistema de ventilació forçat (extracció localitzada).
Està prohibit beure, menjar o fumar durant la realització de treballs amb tall de fibrociment.

La manipulació s'efectuarà amb extrema precaució per tal d'evitar cops que pugessin desprendre partícules a l'ambient.
Les runes de fibrociment generades s'hauran de considerar com a residus perillosos per contenir amiant i es tractaran conforme a la llei.
Abans de realitzar les proves, s'ha de revisar la instal·lació, tenint cura que no quedin accessibles a tercers, vàlvules ni claus.
L'accés al fons de la rasa es realitzarà per mitjà d'una escala manual, dotada d'elements antilliscants, subjectades superiorment i de longitud adequada (excedirà 1 metre de la vora de la rasa).
L'acopi de canonades es realitzarà de forma que resti assegurada la seva estabilitat.
El tall de canonades es farà sempre per la via humida i amb les proteccions personal recomanades (principalment màscares amb filtres mecànics recanviables i guants de protecció)
El personal que treballi a l' interior de les rases, tindrà coneixement dels riscos als que està sotmès.
El transport de les canonades es realitzarà utilitzant útils adequats que impedeixin el lliscament del elements transportats. Aquests elements es revisaran periòdicament per tal de garantir el seu estat correcte.

13. XARXA DE PROVEÏMENT: PROVES DE ESTANQUEITAT

RISCOS I POSIBLES CAUSES

- Atrapament per o entre objectes.

Degut al ús de maquinaria d'eines durant l'execució de la explanació per negligències, mala ubicació dels operaris, per la tala d'arbres i arbustos,abocats fora de control en un lloc inadequat.

- Caiguda de persones a mateix nivell.

Petjades sobre terrenys enfangats, per acopi incorrecte de material.

- Caiguda de persones a diferent nivell.

Falta de senyalització, negligències i ensopegades dels operaris, treballs a la vora de talussos.

- Lesions, cops o talls per objectes o eines.

Utilització inadequada d'eines.

MESURES PREVENTIVES

Abans de fer les probes, s'ha de revisar la instal·lació tenint cura de que no quedin accessibles a tercers, vàlvules i claus.
Està prohibit fumar fins que es comprovi la inexistència de gasos.
El personal que participi en les probes de estanqueïtat serà professional i estarà autoritzat per la Prefectura d'Obra per la seva participació.

14. XARXA DE PROVEÏMENT: PROVES DE PRESSIÓ

RISCOS I POSIBLES CAUSES

- Atrapament per o entre objectes.

Degut al ús de maquinaria d'eines durant l'execució de la explanació per negligències, mala ubicació dels operaris, per la tala d'arbres i arbustos,abocats fora de control en un lloc inadequat.

- Caiguda de persones a mateix nivell.

Petjades sobre terrenys enfangats, per acopi incorrecte de material.

- Caiguda de persones a diferent nivell.

Falta de senyalització, negligències i ensopegades dels operaris, treballs a la vora de talussos.

- Lesions, cops o talls per objectes o eines.

Utilització inadequada d'eines.

MESURES PREVENTIVES

Abans de fer les probes, s'ha de revisar la instal·lació tenint cura de que no quedin accessibles a tercers, vàlvules i claus.
Està prohibit fumar fins que es comprovi la inexistència de gasos.
El personal que participi en les probes de pressió serà professional i estarà autoritzat per la Prefectura d'Obra per la seva participació.

15. URBANITZACIÓ : PAVIMENTACIÓ

RISCOS I POSIBLES CAUSES

- Atropellaments, col·lisions, bolcaments
  Pels vehicles de la pròpia obra.

- Caiguda d'objectes

Ruptura de palets per acopi incorrecte o falta de subjecció dels mateixos amb cinta d'embalar.

- Caiguda de persones a mateix nivell.

Petjades sobre terrenys enfangats, per acopi incorrecte de material.

- Caiguda de persones a diferent nivell.

Transport de més persones que les permeses damunt la màquina. Distraccions, excessos de confiança.

- Lesions, cops o talls per objectes o eines.

Utilització inadequada d'eines.

- Sobreesforços.

Romandre amb postures forçades, càrrega excessiva de material.

- Cremades.

Acostament de les canonades soldades recentment o que s'estiguin soldant.

- Exposició a substancies nocives o tòxiques..

Contacte amb el ciment.

- Projecció de fragments o partícules.

Falta de proteccions en les màquines.

MESURES PREVENTIVES

Durant l'execució i l'enllosat de les voreres es mantindran els llocs de treball en perfecte estat de neteja.
Les maniobres d'aproximació i abocament de productes asfàltics o de formigonats en la tremuja('Tolba') estaran dirigides per un especialista, en previsió de riscos per imperícia.
No es permetrà la presencia a l'extenedora d'asfalt o de formigonat (mentre sigui en marxa) d'altres persones que no sigui el conductor.
No es sobrepassarà la càrrega especificada per cada vehicle.
Es prohibeix expressament l'accés de personal a la regla vibrant durant les operacions per estendre l'aglomerat o el formigó.
Es ruixarà convenientment i amb la freqüència necessària amb aigua la zona treballada per evitar la formació d'ambient pulverulent.
En la màquina als costats de pas i on sigui el risc específic es posaran les següents senyals:
- Perill, substancies calents.
- No tocar, alta temperatura.

16. TREBALLS DE MANIPULACIÓ DE FORMIGÓ

IDENTIFICACIÓ DE RISCOS

- Atropellaments i/o atrapaments per maquinaria.
- Cops i ensopegades.
- Caiguda d'entibacions.
- Contacte amb el formigó.
- Contactes elèctrics directes.
- Caiguda de personal al mateix i/o diferent nivell.
- Caiguda, enfonsament d'encofrats.
- Cops contra diferents objectes.
- Ferides punxants en peus i mans.

MESURES PREVENTIVES

Queda prohibit apropar les rodes dels camions formigonera a menys de 3 m. De la vora de l'excavació.
Es prohibeix als operaris estar darrera del camió formigonera durant la marxa enrere.
La maniobra d'abocament serà dirigida per el Cap D'Obra que vigilarà que no es facin maniobres insegures.

Ordre i neteja. En tot moment es mantindrà l'obra neta i en ordre.
Cinta d'aballissament per a una millor senyalització de llocs conflictius.
S'instal·laran topalls al final del recorregut dels camions formigonera per evitar les bolcades.

17. ESTESA D' AGLOMERAT

IDENTIFICACIÓ DE RISCOS

- Caiguda de persones al mateix nivell.
- Caiguda de persones a diferent nivell, des de la màquina.
- Atropellament per maquinaria pesada.
- Cops amb maquinaria pesada.
- Interferències entre vehicles per mala senyalització de les maniobres.
- Vibracions sobre les persones.
- Soroll ambiental o de la maquinaria.
- Els derivats del treballs realitzats a altes temperatures.
- Els derivats de la inhalació de vapors de betum asfàltic.
- Cremades.
- Esforços excessius.

MESURES PREVENTIVES

Es senyalitzarà degudament la zona de treball de la màquina estenedora d'asfalt.
En cas de realitzar talls parcials de carril, i en conseqüència procedir a desviaments provisionals, els banderes senyalistes hauran de fer ús dels EPI's corresponents (banderola amb senyals "Stop" i "Direcció a seguir" de material reflectant, netes i en bon estat de conservació, casc amb adhesius reflectants i armilla d'alta visibilitat) i respectar les mesures de seguretat a adoptar en aquest tipus de treballs.
Totes les màquines mòbils utilitzades en aquesta fase tindran senyal acústic de marxa enrere.
Totes les màquines mòbils utilitzades en aquesta fase hauran passat els controls i les revisions corresponents.
No es treballarà a menys de 3 m. de la zona on està treballant la màquina, excepte el personal autoritzat.
No es permetrà el pas de vehicles o terceres persones a qualsevol zona aglomerada abans que hagi passat un temps prudencial per a que l'aglomerat estigui preparat per a la circulació.

18. TREBALLS DE COMPACTACIÓ DE FERMS ASFÀLTICS.

IDENTIFICACIÓ DE RISCOS

- Atropellaments o accidents de maquinària mòbil.
- Màquina en marxa fora de control.

- Bolcada de vehicles o maquinària pesada.
- Col·lisions amb altres vehicles.
- Incendis i explosions.
- Cremades.
- Caiguda de persones per pendents.
- Caiguda de persones al pujar o baixar de la màquina.
- Exposició al soroll.
- Exposició a vibracions.
- Els derivats de treballs continus i monòtons.
- Els derivats de treballs realitzats en condicions meteorològiques adverses.
- Altres.
- Esclafament de persones.
- Esclafament d'extremitats.
- Esclafaments d'extremitats en parts mòbils de la màquina.

MESURES PREVENTIVES

Per a evitar risc de bolcada i atrapament del conductor del corró autopropulsat, l'Encarregat controlarà que estigui dotat d'un pòrtic de seguretat contra les bolcades. Prohibirà el treball a aquells que no estiguin dotats d'aquesta protecció.
Per a evitar els riscos d'atrapaments i cremades, està prohibit realitzar operacions de manteniment amb la màquina en marxa.
Per a evitar riscos per distensions musculars, el seient del conductor del corró autopropulsat estarà dotat d'absorció de vibracions de la màquina. S'impedirà el treball a les màquines que no el posseeixin o estigui seriosament deteriorat aquest sistema.
Per a evitar el risc d'atropellament de treballadors per falta de camp visual del conductor, cap treballador romandrà en un entorn inferior als 5m al voltant del corró autopropulsat, excepte personal autoritzat. A més, la compactadora estarà dotada de senyals acústiques intermitents de marxa enrere.
Per a evitar el risc de màquina circulant fora de control, els corrons que es faran servir en aquesta obra han d'estar dotats de doble servofrè de seguretat i el seient portarà un dispositiu de parada en quant detecti que no hi ha ningú assegut (sensor de pes).

Als conductors dels corrons se'ls lliurarà la següent normativa:

- Condueix vostè una màquina perillosa. Extremi la precaució per a evitar accidents.
- Per pujar o baixar a la cabina, faci servir els esglaons i agafadors disposats per a tal funció, evitarà caigudes i lesions.
- No accedeixi a la màquina trepant pelo corrons. Pot sofrir caigudes.
- No salti directament al terra si no és per perill imminent per a la seva persona. En qualsevol cas, consideri que pot ésser atrapat pels corrons una vegada estigui al terra.
- No intenti realitzar "ajustos" amb la màquina en moviment o amb el motor en marxa, pot sofrir lesions.

- No permeti l'accés a la cabina del corró a persones alienes i mai els hi permeti la seva conducció.
- No treballi amb el corró en situació d'avaria o de semi avaria. Repari'l primer, després pot reprendre el seu treball. No corri riscos.
- Per a evitar les lesions durant les operacions de manteniment, posi en servei el fre de mà, bloquegi la màquina, pari el motor extraient la clau de contacte, a continuació, realitzi les operacions de servei que es requereixin, i avisi al mecànic especialista si ho no té tot clar.
- No guardi combustible ni draps amb greix sobre la màquina, poden produir-se incendis espontanis, recordi, el seu treball, normalment, es realitza en ambients amb altes temperatures.
- No aixequi la tapa del radiador en calent. Els gasos que es desprenen poden causar-li cremades greus.
- S'ha de protegir amb guants si per alguna raó ha de tocar líquids. Faci servir, a més, ulleres contra les projeccions i esquitxades.
- Canviï l'oli del motor i del sistema hidràulic en fred. Evitarà cremades.
- Els líquids de la bateria desprenen gasos inflamables. Si ha de manipular-los, no fumi ni apropi foc.
- Si ha de manipular el sistema elèctric, pari el motor i desconnecti'l traient la clau del contacte.
- No alliberi els frens de la màquina en posició de parada si abans no ha instal·lat els tacs d'immobilització dels corrons.
- Abans d'iniciar cada torn de treball, comprovi mitjançant maniobres lentes, que tots els comandaments responen perfectament. Si no obeeixen, pari la màquina immediatament i comuniqui-ho per a que sigui reparada.
- Ajusti sempre el seient a les seves necessitats per a arribar als controls sense dificultat. Així es cansarà menys.
- Faci servir els equips de protecció individual que l'indiqui l'encarregat. Els suggeriments que li faci sempre seran per a evitar que vostè sofreixi accidents o els provoqui als demés treballadors.
- Comprovi sempre, abans de pujar a la cabina, que no hi ha ningú dormitant a l'ombra projectada per la màquina.

19. SENYALITZACIÓ DE L'OBRA

IDENTIFICACIÓ DE RISCOS

- Caigudes de personal al mateix nivell.
- Caigudes de personal a diferent nivell.
- Atropellaments.
- Danys a tercers.
- Talls per l'ús d'eines manuals o peces tallants.
- Danys i cops en extremitats.
- Esforços excessius per postures obligades.
- Danys en ulls per partícules estranyes.

- Els derivats dels treballs realitzats en ambients humits, amb basses i tancats.
- Electrocució.
- Dermatitis per al·lèrgies de contacte.
- Infeccions per treballs propers a clavegueram en servei.
- Altres.

MESURES PREVENTIVES

Es prohibeix transportar càrregues pesades sense la utilització dels equips de protecció o mitjans auxiliars adequats.
En cas de realitzar-se talls de carril, és obligatori l'ús de roba d'alta visibilitat. Existirà també un o dos senyalistes-banderes, en comunicació si fos necessari per a donar pas alternatiu als vehicles. El personal encarregat d'aquesta tasca serà especialista en el seu treball.
Si per a la senyalització en carreteres s'utilitzen vehicles automòbils aquests disposaran les llums senyalitzadores obligatòries quan sigui necessari.
Tota la senyalització a l'obra complirà amb allò establert en la norma 8.3 I.C.
Per a evitar caigudes al mateix nivell serà obligatori el designar zones d'acopi per a tot tipus de material, ja siguin senyals, eines, maquinaria auxiliar, …
Per a evitar talls o al·lèrgies de contacte amb materials s'utilitzaran guants de protecció (de seguretat o de làtex).
Els senyals que per el seu tamany, pes o qualsevol altra característica no puguin manipular-se manualment, seran hissades del ganxo d'una grua mitjançant l'ajut de balancins.
Un cop presentada en el lloc de instal·lació la senyal, es procedirà, sense descarregar-la del ganxo de la grua i sense descuidar la guia mitjançant els caps, al muntatge definitiu. No es deixaran anar ni els caps guia ni el balancí fins acabar la instal·lació definitiva de la senyal.
Es prohibeix treballar o romandre en llocs de trànsit de peces suspeses, en prevenció del risc de caiguda de la càrrega.
Per a evitar enganxades dels peus s'utilitzarà sempre calçat de seguretat, amb punta reforçada d'acer i plantilla anti-claus.

20. NETEJA DE VIALS

IDENTIFICACIÓ DE RISCOS

- Caigudes de persones al mateix nivell.
- Caigudes de persones a diferent nivell.
- Atropellaments.
- Danys a tercers.
- Cossos estranys als ulls.
- Esforços excessius.
- Els derivats de tasques fetes en condicions meteorològiques adverses.

- Contactes elèctrics.
- Intoxicació per gasos.
- Dermatitis per al·lèrgies de contacte.
- Cops i talls per l'ús d'eines manuals.
- Picades o mossegades d'animals o insectes.
- Contagis de malalties (Hepatitis B, SIDA, …)
- Infeccions per treballs propers a col·lectors fora de servei.
-

MESURES PREVENTIVES

Sempre que es pugui, s'utilitzarà maquinaria (bobcat, barredora...) abans que mitjans humans.
És obligatori en tot moment l'ús de roba d'alta visibilitat.
Sempre s'ha de treballar amb roba d'alta visibilitat. A l'hivern s'utilitzaran els anoracs d'alta visibilitat o amb armilla d'alta visibilitat. També si cal es farà servir la roba d'aigua, també d'alta visibilitat.
Per a realitzar neteges de marges es faran servir guants de seguretat anti-talls per a evitar punxades o talls.
En cas de treballar en llocs propers a un talús excessivament inclinat s'utilitzaran arnesos de seguretat si no es pot posar barana o una altra protecció col·lectiva.
La senyalització, si cal, serà d'acord amb allò especificat a la Reglamentació corresponent.

21. PINTURA

IDENTIFICACIÓ DE RISCOS

- Caigudes de persones al mateix nivell.
- Caigudes de persones a diferent nivell.
- Caiguda de materials.
- Contactes elèctrics directes.
- Exposició a ambient de pols.
- Punxades per trepitjades.
- Torcedures i traumatismes similars.
- Exposició a substàncies nocives.
- Sobreesforços

MESURES PREVENTIVES

Estar atent al terreny per on es camina.
En l'ús d'escala manual es recomanable l'ús d'arnés de seguretat a partir de 2 metres i obligatori a partir de 3,5 metres. El punt de subjecció de l'arnés mai podrà ser la pròpia escala.
Els accessos a les bastides es faran mitjantçant escales i mai per la pròpia estructura de la bastida.
La bastida es muntara complerta i segons les instruccions del fabricant. Es comprovaran els seus elements abans de cada jornada de treball.
En les operacions de pintat per sobre d'1,5m d'alçada serà obligatori l'ús d'ulleres de seguretat.
Es mantindrà la zona neta i ordenada en tot moment.
Mantenir els productes químics en lloc apropiat.
Quan es treballi a la plataforma elevadora és obligatori subjectar-s'hi mitjançant l'arnès i l'eslinga.
En treballs en alçada en suspensió, senyalitzar el perímetre de les possibles caigudes d'objectes. I utilitzar casc de seguretat ulleres o pantalles de seguretat amb certificat CE; i arnes de seguretat amb certificat ce.
Impedir la presència de persones alienes a la poda en aquesta zona.
Sempre cal senyalitzar la zona mitjançant cintes d'advertiment per evitar el pas de vianants.
Portar fundes portaeines per evitar la caiguda de eines al terra.
Organitzar el treball de forma que en fer l'acordonament de la zona no es facin operacions de tala ni poda a prop.
Adoptar postures ergonòmiques en els treballs a realitzar.
Revisar periòdicament l'estat de les eines i de les seves connexions elèctriques.
Es descartan aquelles eines que no es trobin en bon estat.

c. MAQUINARIA PREVISTA EN L'OBRA

1. CAMIÓ GRUA
2. GRUA AUTOPROPULSADA
3. CAMIÓ DE TRANSPORT
4. COMPACTADORES PETITES
5. EINES MANUALS
6. FORMIGONERA ELÈCTRICA, PASTERA
7. GENERADOR ELÈCTRIC
8. MARTELL NEUMÀTIC
9. RETROEXCAVADORA
10. MINICARREGADORA / MINIEXCAVADORA BOBCAT
11. SERRA DE FUSTER
12. SOLDADURA PER ELECTROFUSIÓ O ELÈCTRICA
13. SOLDADURA PER TESA

1. CAMIÓ GRUA

IDENTIFICACIÓ DE RISCOS

- Bolcada del camió.
- Enganxades.
- Caigudes al pujar o baixar de la zona de comandaments.
- Atropellament de persones.
- Caiguda de la carrega.
- Cops de la càrrega a paraments.
- Altres.

MESURES PREVENTIVES

Abans del inici de les maniobres s'instal·laran topalls inmobilitzadors a les quatre rodes, i gats estabilitzadors.
Les maniobres de càrrega i descàrrega seran guiades per un especialista.
És prohibit sobrepassar la càrrega màxima admesa pel fabricant de la grua, en funció de la longitud en servei del braç.
El conductor de la grua tindrà sempre la càrrega a la vista, si no fos possible, la maniobra hi serà dirigida per un senyalista.
És prohibit d'arrossegar les càrregues amb la grua. Es una maniobra molt perillosa.
És prohibit treballar o romandre a menys de cinc metres del radi d'acció de la grua, excepte el personal autoritzat.
És prohibit treballar o romandre al radi d'acció de la grua.
Les rampes d'accés per al camió grua no seran superiors al 20% per tal d'evitar el risc de bolcada del vehicle.
És prohibit suspendre les carregues lateralment quan la superfície d'estabilització sigui inclinada al costat de la carrega, per tal d'evitar els accidents per bolcada.
És prohibit estacionar el camió a menys de dos metres del tall del terreny.
El conductor del camió grua tindrà un certificat acreditatiu de la seva capacitat.
El personal encarregat del camió grua, rebrà la següent informació de seguretat:
Normes de seguretat per als operadors del camió grua.

- Cal mantenir la màquina allunyada de terrenys insegurs, propensos a enfonsaments. La màquina pot bolcar i produir lesions.
- Cal evitar passar el braç de la grua, amb càrrega o sense, per al damunt del personal, perquè podria produir accidents.
- Cal pujar i baixar de la cabina i plataformes pels llocs previstos per això.
- No s'ha de saltar mai directament a terra des de la màquina, excepte si hi ha un risc imminent per a la integritat física.
- Si s'entra en contacte amb una línia elèctrica, cal demanar auxili amb la botzina i esperar a rebre instruccions. No s'ha d'abandonar la cabina encara que el contacte elèctric hagi cessat, perquè podrien produir-se lesions. Sobretot cal evitar que algú toqui la grua autopropulsada, perquè podria estar carregada d'electricitat.
- No es poden fer maniobres en espais estrets sense l'ajut d'un senyalista.

- Abans de creuar un pont provisional d'obra, cal assegurar-se que té la resistència necessària per a suportar el pes de la màquina.
- Cal assegurar la immobilitat del braç de la grua abans d'iniciar un desplaçament. Cal posar-lo en la posició de viatge per tal d'evitar accidents causats per moviments descontrolats.
- És prohibit d'enfilar-se al damunt de la càrrega i de penjar-se del ganxo, perquè es molt perillós.
- No es poden realitzar mai arrossegaments de càrrega o estirades esbiaixades. La grua pot bolcar i, en el millor dels casos, les pressions i esforços realitzats poden malmetre els sistemes hidràulics del braç.
- Cal mantenir la càrrega a la vista. Si han de mirar cap a un altre costat, cal aturar les maniobres.
- No han de provar d'ultrapassar la càrrega màxima autoritzada per ésser hissada. Els esforços excessius poden malmetre la grua i provocar accidents.
- Cal aixecar una sola càrrega cada vegada. La càrrega de diferents objectes pot resultar problemàtica i difícil de governar.
- Cal assegurar-se que la màquina està estabilitzada abans d'aixecar càrregues. Cal posar en servei els gats estabilitzadors totalment estesos, es la posició més segura.
- No se'ls permet abandonar la màquina amb una càrrega suspesa perquè no es segur.
- No es permet la permanència d'operaris sota càrregues suspeses perquè podrien patir accidents.
- Abans d'hissar una càrrega, cal comprovar a la taula de la cabina la distància d'extensió màxima del braç. No es pot ultrapassar el límit marcat en aquesta taula.
- Cal respectar sempre les taules, rètols i senyals adherides a la màquina i fer que la resta del personal també les respecti.
- No es permet que la resta del personal accedeixi a la cabina o faci anar els comandaments. Podrien provocar accidents.
- No es permet utilitzar aparells, balancins, eslingues o estreps defectuosos o malmesos. No són segurs.
- Cal assegurar-se que tots els ganxos dels aparells, balancins, eslingues o estreps tenen el pestell de seguretat que evita el desenganxament fortuït. Així s'evitaran accidents.

<u>Normes de seguretat per a visitants</u>

- Atenció, entra a una zona de riscs. Segueixi les instruccions del guia.
- Respecti la senyalització interior.
- Si té que abandonar la cabina del seu vehicle, utilitzi el casc de seguretat, que ha rebut amb aquestes instruccions.
- Situïs, per realitzar la seva feina, al lloc que se l'assenyalarà.
- A la sortida, torni el casc.

2. GRUA AUTOPROPULSADA

IDENTIFICACIÓ DE RISCOS

- Bolcament
- Caigudes al pujar o baixar de la zona de comandaments.
- Atropellament de persones.
- Caiguda de la carrega.
- Contactes elèctrics
- Contactes tèrmics i/o cremades
- Atrapaments per o entre objectes
- Cops de la càrrega a paraments.
- Altres.

MESURES PREVENTIVES

Per al muntatge i maneig de les grues mòbils autopropulsades, es deurà disposar de carnet d'operador de grua mòbil autopropulsada de, almenys, categoria igual o superior a la corresponent a la seva càrrega nominal, d'acord a l'establert en l'ANNEX VII del RD 837/2003.

S'haurà d'estacionar la grua autopropulsada en zones de terreny pla i ferm, sense riscos de desplom, despreniments o inundacions i com a mínim a 2 m de les vores d'excavació.

Es comprovarà que el terreny té consistència suficient perquè els suports (erugues, rodes o estabilitzadors) no s'enfonsin en el mateix durant l'execució de les maniobres. Si fos necessari es disposaran taulons perquè puguin ser utilitzats com a plataformes mitjançant bases constituïdes per una o més capes de travesses de ferrocarril o taulons, d'almenys 80 mm. d'espessor i 1.000 mm. de longitud.

Abans de l'entrada en servei de la grua s'haurà de comprovar la correcta col·locació dels mecanismes d'estabilització.

Els treballs s'aturaran de forma immediata si durant l'execució s'observen enfonsament de qualsevol recolzament.

Quan la grua mòbil treballa sobre estabilitzadors, que és el recomanable encara quan el pes de la càrrega a elevar permeti fer-ho sobre neumàtics, els braços de suport d'aquells hauran de trobar-se estesos en la seva màxima longitud i, mantenint-se la correcta horitzontalitat de la màquina. Es donaran als gats l'elevació necessària perquè els neumàtics quedin totalment separats del sòl.

L'execució segura d'una maniobra exigeix el coneixement del pes de la càrrega pel que, de no ser prèviament conegut, haurà d'obtenir-se una aproximació per excés, cubicándola i aplicant-li un pes específic entre 7,85 i 8 Kg./dm3 per a acers. Al pes de la càrrega se li sumarà el dels elements auxiliars (estrops, grilletes, etc.).

Conegut el pes de la càrrega, el gruista verificarà en les taules de treball, pròpies de

cada grua, que els angles d'elevació i abast de la fletxa seleccionats són correctes, de no ser així haurà de modificar algun d'aquests paràmetres.

D'altra banda han d'evitar-se oscil·lacions pendulars que, quan la massa de la càrrega és gran, poden adquirir amplituds que posarien en perill l'estabilitat de la màquina, per la qual cosa en l'execució de tota maniobra s'adoptarà com a norma general que el moviment de la càrrega al llarg d'aquella es realitzi de forma harmoniosa, és a dir sense moviments bruscs doncs la suavitat de moviments o passos que se segueixen en la seva realització incideixen més directament en l'estabilitat que la rapidesa o lentitud amb que s'executin.

En tot cas, quan el vent sigui excessiu el gruista aturarà temporalment el treball i assegurarà la fletxa en posició de marxa del vehicle portant.

L'estrop es realitzarà de manera que el repartiment de càrrega sigui homogeni perquè la peça suspesa quedi en equilibri estable, evitant-se el contacte d'estrops amb arestes vives mitjançant la utilització de salvacables. L'angle que formen els estrops entre si no superarà en cap cas 120º havent-se de procurar que sigui inferior a 90º. En tot cas haurà de comprovar-se en les corresponents taules, que la càrrega útil per a l'angle format, és superior a la real.

Cadascun dels elements auxiliars que s'utilitzin en les maniobres (eslingas, ganxos, grilletes, granotes, etc.) tindran capacitat de càrrega suficient per suportar, sense deformar-se, les sol·licitacions a les quals estaran sotmesos. Aquells que estiguin defectuosos se substituiran per uns que es trobin en les degudes condicions. Tots els ganxos dels aparells, balancins, eslingas o estrops tindran pestell de seguretat.

Es rebutjaran aquells cables els fils trencats dels quals, explicats al llarg d'un tram de cable de longitud inferior a vuit vegades el seu diàmetre, superin el 10 per cent del total dels mateixos.

PROTOCOL DE SOLAPAMENT DE GMA

Atenent al RD 171/2004 sobre el deure informació de l'empresari titular sobre els riscos que deriva la seva activitat. En aquest protocol de solapament de GMA es comprovarà abans de la implantació de les dues grues:

-Correcta compactació del terreny

-La possible presència d'obstacles.

-Solapament de l'àrea de les dues grues

-Treballs en proximitat de línies elèctriques aèries.

Mesures preventives, per als supòsits:

-REIAL DECRET 837/2003, de 27 de juny, pel qual s'aprova el nou text modificat i refós de la Instrucció tècnica complementària "MIE-AEM-4" del Reglament d'aparells d'elevació i manutenció, referent a grues mòbils autopropulsadas.

-REIAL DECRET 614/2001, de 8 de juny, sobre disposicions mínimes per a la protecció de la salut i seguretat dels treballadors enfront del risc elèctric. Quant als obstacles s'ha de verificar un àrea de seguretat tenint en compte les maniobres de gir i d'escombratge de la grua, es prendran els tres metres en raó de la UNEIX 58-101-92. S'ha d'abalisar la zona de posicionament. Aquesta zona no es podrà traspassar quan les grues estiguin en funcionament. La grua de major tonatge tindrà prioritat de moviments sobre la de menor tonatge. Ambdues grues han de tenir, els seus

operadors, control visual de la càrrega. Ambdues grues han de mantenir-se informades dels moviments de l'altra. Per a això, si no és possible el contacte visual, la comunicació es realitzarà per walkie – talkie.

3. CAMIÓ DE TRANSPORT

RISCOS I POSIBLES CAUSES

- Atropellaments, col·lisions, bolcaments

Pels vehicles de la pròpia obra, degut a una mala planificació del moviments per l'obra.

- Caiguda d'objectes

Durant el transport de terres es poden produir caigudes de material desde la caixa dels camions.

- Caiguda de persones a diferent nivell.

Durant els ascensos/descensos del camió.

MESURES PREVENTIVES

L'accés dels camions a l'obra es farà com s'indica als Plànols d'aquest Pla de Seguretat.
Tots el camions estaran en perfecte estat de manteniment i conservació.
Abans de començar les maniobres de càrrega i descàrrega de material, s'instal·larà el fre de mà, per tal d'evitar accidents per fallida mecànica.
Les maniobres d'entrada i sortida estaran dirigides per un especialista.
El pujar i baixar de les caixes dels camions es farà per escales metàl·liques amb ganxos d'immobilització i de seguretat.
Les maniobres de càrrega i descàrrega estaran dirigides per un especialista.
Les maniobres de càrrega i descàrrega a pla inclinat, es faran amb un equip mínim de dos operaris des de la caixa del camió. És prohibit romandre a la fi del pla inclinat per tal de preveure lesions per el descontrol de la càrrega.
El curull màxim permès, per a materials sense consistència, és de un 5%, i es cobriran amb una lona per tal d'evitar els esllavissaments.
Les càrregues s'instal·laran repartides de la manera més uniformement possible.
El personal encarregat de les operacions de càrrega i descarrega, rebran la següent normativa de seguretat.

Normes de seguretat a les operacions de càrrega i descarrega.

- Abans de començar a treballar demani guants de seguretat de cuir. Evitarà petites lesions a les mans.
- Utilitzi sempre botes de seguretat, evitarà enganxades i cops als peus.
- No trepi a la caixa del camions, utilitzi escales per tal d'evitar caigudes i esforços innecessaris.
- Abans de realitzar un esforç, col·loqui els peus en una bona posició per tal d'evitar esforços excessius.

- Segueixi sempre les instruccions del seu cap de colla.
- Per a guiar les càrregues suspeses, utilitzi sogues lligades als extrems. No faci servir les mans per tal d'evitar lesions.
- No baixi al terra saltant, a menys que sigui per evitar un risc greu, pot patir un trencament del talons.
-

Els conductors dels camions rebran, a l'entrada de la obra, la següent normativa de seguretat:

- El conductor haurà de ser oficial, i ser-hi en possessió del carnet de conduir que s'estableixi per a cada cas al Codi de circulació. També haurà d'haver superat l'apte a la revisió mèdica per a la manipulació de la màquinaria automotora. Todo camión debe tener el seguro en vigor, i certificado ITV de la parte tractora i de revisiones mecánicas del resto del camión.
- Queda totalment prohibit transportar persones fora de la cabina del camió.
- Respectar completament els camins i les vies de circulació interna de l'obra. Circulació a 20 km/h dins l'obra. Si es circula prop de vianants la velocitat s'haurà de reduir a 5km/h i s'haurà d'extremar la precaució.
- Caldrà fer el manteniment del camió fent servir els EPI's addients; controli el nivell d'oli, la pressió de les rodes, estat dels frens i realitzi inspeccions oculars sovint. En cas de dubte caldrà avisar un operari especialitzat.
- S'ha de mantenir el camió en bon estat de conservació, net de greix o d'altres materials amb que es pugui relliscar, en especial es esglaons d'accés a la cabina i els agafadors.
- Puji i baixi de cara al camió, fent servir els esglaons i els agafadors correctament.
- Neteji regularment en funcióí de la visibilitat i la pols els parabrises i retrovisors del camió, tot ajustant-lo a les necessitats.
- Queda prohibit l'ús del camió dins del recinte de l'obra per a tasques que no siguin necessàries per a l'obra. El camió ha estat estudiat per realitzar unes tasques i el fabricant la garanteix per a això. No està permesa en operacions diferents.
- Tots els camions d'obra han d'usar senyal acústic de marxa enrere, llum taronja giratòria en lloc visible i les corresponents plaques de matrícula en circulació pública.
- No abandoni el camió amb el motor encès, quan ho deixi, haurà de:
  1r. Procurar que el terreny on ho deixi sigui ferma i pla.
  2n. Posar el fre de mà.
  3r. Treure la clau del contacto i posar una marxa, oposada al pendent existent.
- Està prohibit realitzar maniobres perilloses (prop d'excavacions, desmuntis o terraplens, edificacions, amb poca visibilitat, …) sense seguir les instruccions de l'encarregat o señalista. No circuli a menys d'1,5 metres de la vora de desmuntis.
- No utilitzi el camió en pendents de més del 20%. En pendents forts, circuli amb marxes curtes. Si ha de parar-se en rampes, utilitzi sempre topalls en les rodes, a més del fre de servei. Cedeixi sempre el pas a màquines carregades.
- Asseguri's en carregar i descarregar que no hi ha gent als voltants del camió, i especialment abans d'utilitzar-ho després d'una parada (pot haver-hi persones descansant en l'ombra, …).

- Quedi's sempre en la cabina en operacions de càrrega i descarrega, i compleixi les instruccions del señalista. Respecti les distàncies de seguretat, especialment en la corona del talús.
- Comprovi abans d'arrencar que les palanques d'elevació de la caixa funcionen correctament.
- Inspeccioni les vies de pas (potn existir contactes amb línies elèctriques, aèries o en el sòl). En cas en aquest cas, avisi de seguida a l'encarregat. Abans d'aixecar al caixa basculant, asseguri's que no hi ha obstacles aeris; baixi-la immediatament una vegada hagi acabat la descàrrega.
- Tingui en la cabina un extintor (timbrat i amb les revisions obligatòries al corrent), aigua neta, casc, armilla d'alta visibilitat i porti botes de seguretat antilliscants. En sortir de la cabina ha d'usar el casc.
- Usar topalls clavats en el sòl sempre que hagi d'acostar-se a desmuntis per bolcar la càrrega.
- Respecti al 100% el codi de circulació. Està absolutament prohibit treballar i conduir sota els efectes de l'alcohol, estupefaents o medicaments que produeixin somnolència.
- Recordi que vostè és el responsable total de tot el control del que es faci amb la seva maquinària, i que "mai es prenen massa precaucions".

Normes de seguretat per a visitants:

- Atenció, entra en una zona de riscs. Segueixi les instruccions del guia.
- Respecti la senyalització interior.
- Si té que abandonar la cabina del seu vehicle, utilitzi el casc de seguretat que li han entregat.
- Situïs al lloc que se li indicarà per a realitzar la seva feina.
- A la sortida, avisi a l'encarregat i torni el casc.

4. COMPACTADORES PETITES

IDENTIFICACIÓ DE RISCOS

- Atropellaments.
- Màquina fora de control.
- Explosió del combustible.
- Esforços excessius.
- Xocs contra altres vehicles.
- Projecció d'objectes.
- Soroll.
- Vibracions.
- Caiguda de persones al pujar o baixar de la màquina.
- Els derivats de treballs continuats i monòtons.
- Els derivats de treballar en condicions meteorològiques adverses.

MESURES PREVENTIVES.

Normes de seguretat per a treballadors que utilitzin petites compactadores:

- Abans de posar en marxa la pisonadora assegurar-se que estiguin muntades totes les tapes i proteccions.
- Guiar la pisonadora en avanç frontal, evitar els desplaçaments laterals. La màquina pot descontrolar-se i produir lesions.
- La màquina produeix pols en aparença lleugera. Regar sempre la zona a aplanar, o utilitzar una màscara de filtre mecànic canviable antipols.
- Utilitzar sempre proteccions a les oïdes doncs la màquina fa soroll.
- Utilitzar sempre calçat de seguretat doncs la màquina pot atrapar el peu d'algun treballador.
- No deixar la màquina a cap operari, pot ser inexpert i produir accidents.
- Utilitzar faixa elàstica doncs la posició de guia pot produir lesions.
- Les zones en fase de compactació romandran tancades al pas mitjançant senyalització.
- El personal que utilitzi la màquina coneixerà els riscos professionals propis de la màquina.

5. EINES MANUALS

MESURES PREVENTIVES

Abans del seu ús es revisaran, rebutjant-se les quals no es trobin en bon estat de conservació.
Durant el seu ús s'evitarà el seu dipòsit arbitrari pels sòls.
Les eines manuals s'utilitzaran en aquelles tasques per a les quals han estat concebudes.
Els treballadors rebran instruccions concretes sobre l'ús correcte de les eines que hagin d'utilitzar.
Per a evitar caigudes, corts o riscos anàlegs, es col·locaran en portaeines o prestatges adequats.
Es mantindran netes d'olis, grasses i altres substàncies lliscants.

6. EQUIP DE SOLDADURA PER ARC ELÉCTRIC

IDENTIFICACIÓ DE RISCOS

- Caiguda d'alçada.
- Caigudes al mateix nivell.
- Enganxades amb objectes.
- Enganxades de mans amb objectes pesats.
- Ensorrament de l'estructura.
- Els derivats de les radiacions de l'arc.
- Els derivats dels vapors metàl·lics.

- Cremades.
- Contactes elèctrics.
- Projecció de partícules.
- Objectes estranys als ulls.
- Trepitjades sobre objectes punxants.
- Altres.

MESURES PREVENTIVES

Totes les parts del cos estaran cobertes per evitar cremades a la pell degut a les radiacions.
Queda totalment prohibit soldar amb grasses o altres substàncies com dissolvents que puguin inflamar-se.
Els talls romandran nets i ordenats per tal d'evitar ensopegades i trepitjades a objectes punxents.
Es connectaran a quadre de connexions amb interruptor diferencial de 300 mA i presa de terra, la resistència de la qual no serà superior, d'acord amb la sensibilitat del diferencial, a la qual garanteixi una tensió màxima de 24 V.
L'operari emprarà ulleres de protecció, davantal de cuir, maneguets i polaines.
El cable d'alimentació elèctrica tindrà el grau d'aïllament adient per a intempèrie i l'establiment de connexions a borns mitjançant clavilla.

A. Normes de prevenció en cas de soldadures amb arc elèctric.
Les radiacions de l'arc voltaic són pernicioses per la salut. Sempre que se soldi, l'operari emprarà elm de soldar o pantalla de mà. No es mirarà directament l'arc perquè la intensitat lluminosa pot produir lesions greus als ulls. Aquesta regla també serà d'aplicació per al possible ajudant.
No es picarà el cordó de soldadura sense protecció ocular perquè els escantells despresos poden provocar lesions als ulls.
No es tocaran les peces acabades de soldar per tal de prevenir cremades.
No es deixaran les pinces directament a terra o al damunt de la perfilería. Es dipositaran al damunt de un portapinces.
No s'emprarà cap grup que no porti instal·lat protector de clemes per tal de prevenir el risc d'electrocució.
Abans d'iniciar el treball, es comprovarà que el grup està connectat a terra.
En cas que salti el diferencial, mai no s'anul·larà la presa de terra. S'esperarà que el grup sigui reparat o es canviarà.
El grup de soldadura es desconnectarà durant les pauses de consideració.
Les mànegues elèctriques s'empalmaran mitjançant connexions estanques d'intempèrie. S'evitaran les connexions protegides amb cinta aïllant.
S'escollirà l'elèctrode adient per al cordó que cal executar.
Es suspendran els treballs de soldadura a la intempèrie sota règim de pluges.
Les operacions de soldadura que cal realitzar a l'obra no s'efectuaran amb tensions superiors a 150 V si els equips s'alimenten per corrent continu.
El personal encarregat de soldar serà especialista en muntatges d'estructura metàl·lica.

7. FORMIGONERA ELÈCTRICA, PASTERA

IDENTIFICACIÓ DE RISCOS

- Atrapaments per les paletes, els engranatges o per les corretges de transmissió.
- Contactes amb el corrent elèctric.
- Sobreesforços.
- Cops per elements mòbils.
- Pols i soroll ambientals.
- Caigudes al mateix nivell.

MESURES PREVENTIVES

Entaulat contra els lliscaments entorn a la formigonera pastera com a protecció col·lectiva a utilitzar.
Senyalització dels riscos en el treball.
Vigilància permanent del compliment de normes preventives i del comportament correcte de les proteccions elèctriques.

8. GENERADOR ELÈCTRIC

RISCOS I POSIBLES CAUSES

- Contactes elèctrics directes

Excés de confiança. Entroncaments perillosos. Pontejo de les proteccions elèctriques. Treballs en tensió. Imperícia.

- Exposició a soroll excessiu

Falta de carcasses protectores. Falta de proteccions individuals.

MESURES PREVENTIVES

La botonera de comandaments elèctrics, serà d'accionament estanc.
La zona destinada en l'obra per a situar el generador quedarà acordonada, instal·lant-se senyals de "OBLIGATORI L'ÚS DE PROTECTORS AUDITIUS".
Les operacions de manteniment, les realitzarà personal especialitzat per a tal fi.
Els respostejats es realitzaran sempre amb la maquinària apagada.
Es prohibeix fumar, durant les operacions de càrrega de combustible líquid per a prevenir riscos d'explosió o incendi.
La màquina s'instal·larà en un lloc ferm, pla i estable i que no existeixi risc de caiguda o desplaçaments indesitjats de la màquina (p.e. bolcada). Haurà d'estar allunyada al màxim de llocs fixes de treball per a evitar interferències de qualsevol mena.
Està totalment prohibit instal·lar la màquina en llocs tancats i poc ventilats.
Si és necessari, s'instal·larà la màquina en una bancada per a evitar possibles problemes de vibracions.
És obligatòria una presa de terra i neutre degudament connectats.

Es realitzaran periòdicament els manteniments necessaris per a evitar problemes de contaminació (emanació de gasos), sorolls i explosions.
És obligatòria l'existència d'un certificat de revisions al corrent.
Ha d'existir un accionador de parada d'emergència fàcilment localitzable.
Queda totalment prohibit el connectar directament aparells elèctrics al grup. Sempre existirà un quadre elèctric general.
Es comprovarà visualment l'estat general de la màquina per a detectar problemes d'estructura.
Quan la màquina estigui en funcionament, totes les tapes que protegeixen les parts mòbils i interiors del grup estaran tancades amb clau, per a que siguin inaccessibles.
El muntatge de la instal·lació es farà per personal especialitzat i amb l'ajut del mitjans tècnics auxiliars necessaris.
En funció de la potència del generador, serà necessari el butlletí d'instal·lador, o un projecte elèctric:
Per aparells de fins a 10 kW, es tracta d'una instal·lació de tipus A, i és suficient amb el butlletí d'instal·lador.
Per aparells a partir de 10 kW, es tracta d'una instal·lació tipus C, i cal un Projecte elèctric signat per un enginyer, i el butlletí d'instal·lador.

9. MARTELL NEUMÀTIC

RISCOS I POSIBLES CAUSES

- Atrapament per o entre objectes feines de manteniment.

Destajo. Excés de confiança.

- Caiguda d'objectes.

Roques soltes.

- Caiguda de persones a diferent nivell.

Terreny irregular. Aproximació excessiva a la vora dels talusos.

- Contactes elèctrics directes.

Impericia. Falta de planificació.

- Exposició a ambient pulverulent

Treballs en llocs amb ventilació insuficient. Pols ambiental. Perforació dels materials.

- Exposició a soroll excessiu

Treball al uníson de diverses màquines. Falta de proteccions.

- Exposició a vibracions

Vibracions a membres i òrgans interns al utilitzar el martell.

- Lesions o cops/talls per objectes o eines Labors de manteniment.

Màquina fora de control. Abandó de la màquina sense apagar-la. Falta d'experiència. Falta de formació. Falta d'il·luminació. Trencament de la mànega de servei.

- Projecció de fragments o partícules

Projecció de partícules per reprendre el treball després de deixar clavat el martell al lloc.

- Sobre esforços

Treballs de duració molt prolongada o continuada

- Cops o lesions

Pel trencament del punxó o de la mànega.

MESURES PREVENTIVES

Abans del inici del treball amb martells neumàtics s'inspeccionarà el terrenys circumdant, per detectar els possibles perills de despreniments de terra o roques per la vibració transmesa a l'entorn.
Cada tall amb martell neumàtic, estarà treballat per dues quadrilles que es tornaran cada hora, amb previsió de lesions per exposició continuada a vibracions.
El personal d'aquesta obra, que hagi d'utilitzar martells neumàtics serà especialista en l'ús d'aquest tipus de maquinària.
A l'accés a un tall en el que s'utilitzi un martell neumàtic, s'instal·laran senyalitzacions de "ús obligatori de protecció auditiva"
A aquesta obra, els operaris encarregats d'utilitzar els martells neumàtics se'ls farà entrega de la següent normativa. Del rebut, se'n farà constància al Coordinador en matèria de Seguretat i Salut:

- La feina que realitzarà pot desprendre partícules que danyin el seu cos per les seves arestes tallants i gran velocitat de projeccions. Evitar les possibles lesions utilitzant roba de treball tancada, ulleres anti projeccions, mandil, guants i polaines de cuir.
- La feina que realitza comunica vibracions al seu organisme. Haurà de protegirse de lesions internes utilitzant faixa elàstica i canelleres ben ajustades.
- Per evitar les lesions als peus s'haurà d'utilitzar calçat de seguretat.
- Consideri que la pols que es desprèn pot danyar sèriament els seus pulmons. Utilitzi mascaretes amb filtre mecànic recanviable.
- Si el seu martell està proveït de culata de suport al terra, eviti recolzar-se sobre aquest. S'haurà d'evitar rebre més vibracions de les inevitables.
- No deixi el seu martell clavat al terra, paret o roca. Pensi que extreure'l després pot resultar molt difícil.
- Abans d'accionar el martell, s'haurà d'assegurar que en aquest està perfectament amarrat el punter.
- Si observa deteriorament o gastat, al seu punter, demani que li canviïn, evitarà accidents.
- No abandoni mai el seu martell connectat al circuit de pressió.
- No deixi el seu martell a companys inexperts, pensi que al utilitzar-lo podria patir lesions series.
- Comprovi que les connexions de la mànega està en correcte estat.
- Eviti treballar encimbellat a murs, pilars i sortints. Demani que li muntin plataformes de ajuda, evitarà caigudes.

Els treballadors que de forma continuada realitzin treballs amb martells neumàtics, seran sotmesos a un examen mèdic mensual per detectar possibles alteracions (oïdes, òrgans, interns, articulacions, ...).
Es prohibeix l'ús del martell al personal no autoritzat.

Es prohibeix expressament aproximar el compressor a distancies inferiors a 8m., com a norma general, del lloc d'utilització dels martells neumàtics.
Es prohibeix expressament l'ús del martell neumàtic a excavacions amb presència de línies elèctriques enterrades a partir de ser trobada la banda de senyalització.
Es prohibeix expressament en aquesta obra, deixar martells neumàtics abandonats i clavats als paraments que es trenquen.
Al començament dels treballs, l'encarregat, el vigilant de seguretat o una persona autoritzada, inspeccionarà els talls, i donarà l'ordre d'iniciar les tasques.
Sempre que sigui possible, s'evitaran les feines a menys de cinc metres d'un martell pneumàtic.
És prohibit el treball a una cota inferior sota un martell pneumàtic, per tal d'evitar els riscs de despreniments.
Si fos necessari realitzar aquests treballs, es col·locarà una marquesina de protecció
Es trauran els arbres situats a prop dels talussos que tinguin que suportar vibracions de martell, per tal d'evitar accidents per caiguda de troncs.
Es revisaran les mànegues dels martells per tal d'evitar el risc de trencament i es substituiran els trams defectuosos.
Es tindrà cura de realitzar els trepants a favor del vent per a evitar les exposicions al pols.
El personal encarregat dels martells serà especialista i coneixerà la correcta utilització de les màquines i els riscs de la feina.
És prohibit deixar el punxó clavat al terra al acabar la feina.
És prohibit deixar el martell o punxó al acabar la feina, amb el circuit de pressió.
Es controlaran, especialment, a les revisions mèdiques, els treballadors sotmesos a ambients amb pols.
Es controlaran, abans de començar les feines, l'existència de serveis afectats.
En el cas de trobar conduccions elèctriques no previstes, es paralitzaran les feines, i s'avisarà a la companyia subministradora, per a procedir a la descàrrega de la línia.
És prohibit fer servir els martell en els fronts o talussos inestables.
És prohibit utilitzar els martells a prop de la maquinària de moviment de terres o excavació.

10. RETROEXCAVADORA

RISCOS I POSSIBLES CAUSES

- Atrapament per o entre objectes

Feines de manteniment. Allaus inestables. Destajo. Abús de confiança

- Atropellaments, col·lisions, bolcades

Mala visibilitat. Camp visual del maquinista reduït per la brutícia i els objectes. Feines alienes pròximes a la màquina. Camins de circulació comuns per màquines i treballadors. Falta de senyalització. Suport perillós dels estabilitzadors. Inclinació del terreny superior a l' admissible per l'estabilitat de la màquina o pel seu desplaçament. Superar pendents superiors a les recomanades pel fabricant.

- Caiguda de persones a diferent nivell.

Pujar o baixar de la màquina per les zones no previstes per fer-ho. Saltar directament des de la màquina al terra.

- Contactes elèctrics directes.

Contactes amb línies elèctriques aèries o enterrades per l'abús de confiança, errors de planificació, errors en els planells, etc.

- Exposició a ambient pulverulent

Excavació del terreny. Moviment de la màquina.

- Exposició a soroll excessiu

Insonorització de la cabina.

- Exposició a vibracions

Lloc de conducció no aïllat.

- Incendis i explosions

Manipulació de combustible. Emmagatzemar combustibles sobre la màquina. Fumar.

- Inundacions

Errors de planificació. Errors en els plànols. Abusos de confiança.

- Lesions o cops/talls per objectes o eines.

Feines de manteniment. Feines de refineria de terrenys en la proximitat de la màquina

- Projecció de fragments o partícules

Trencament de roques.

- Cremades

Feines de manteniment. Imperícia.

MESURES PREVENTIVES

El canvi de posició de la "retro" s'efectuarà situant el braç en el sentit de la marxa (excepte en distancies molt curtes).
El canvi de posició de la retroexcavadora en feines de mitja vessant, s'efectuarà situant el braç cap enfora la part alta de la pendent amb la finalitat d'augmentar en la mida d' ho possible l'estabilitat de la màquina.
El pla d'avançament de l'excavació de les rassa es realitzarà segons el que s'hagi plasmat en els planells.
Les cabines antivolcs seran exclusivament les indicades pel fabricant per cada model de "retro" a fer servir.
Les retroexcavadores a contractar per l'obra compliran tots els requisits per que puguin desplaçar-se per carretera.
Les retroexcavadores a fer servir en l'obra estaran dotades de llums i botzina de retrocés.
Les retroexcavadores a fer servir en l'obra estaran dotades d'un extintor timbrat i amb les revisions al dia.
Les retroexcavadores a fer servir en l'obra, estaran dotades de farmaciola portàtil de primers auxilis, ubicant de forma resguardada per conservar-la neta.
Els ascensos o descensos de les culleres de càrrega es realitzaran lentament.
Els camins de circulació interna de l'obra es faran segons el disseny dels planells.
Els camins de circulació interna de l'obra, es cuidaran per evitar blandons i enfangats excessius, que rebaixin la seguretat de la circulació.

No s'admetran en l'obra retroexcavadores desproveïdes de cabines anti-caigudes (portó anti-caiguda i anti-impactes).
S'ajustarà a una distancia igual a la allargada màxima del braç excavador, l'entorn de la màquina. Es prohibeix en la zona la realització de feines o la permanència de persones.
S'entregarà als subcontractistes que hagin de fer servir aquest tipus de màquines, les normes i exigències de seguretat que els afectin específicament segons el Pla de Seguretat i Salut.
S'entregarà per escrit als maquinistes de les retroexcavadores a fer servir en l'obra, la següent normativa d'actuació preventiva. De l'entrega, quedarà constància escrita a disposició del Coordinador de Seguretat y salut durant l'execució de l'obra.

- Per pujar o baixar de la "retro", fer servir els esglaons i agafadors disposats per fer-ho.
- No accedeixi a la màquina pujant a les llantes, cobertes (o cadenes) i parafangs.
- Pugi i baixi de la màquina de forma frontal (mirant cap a ella), agafant-se amb les dues mans; ho farà de forma segura.
- No Sali mai directament al terra si no es per perill imminent per la seva persona.
- No tracti de realitzar "ajustaments" amb la màquina en moviment o amb el motor en funcionament.
- No permeti l'accés a la "Retro" de persones no autoritzades, poden provocar accidents, o lesionar-se.
- No treballi amb la "retro" en situacions de semiaveria (amb errors esporàdics). Repari-la primer, després retorni a la feina.
- Per evitar lesions durant les operacions de manteniment, repengi primer la cullera al terra, pari el motor, posi en servei el fre de mà i bloquegi la màquina; a continuació, realitzi les operacions de servei que necessiti.
- No guardi combustible ni draps greixosos en la "retro", poden incendiar-se.
- No aixequi en calent la tapa del radiador. Els gasos despresos de forma incontrolada poden causar-li cremades.
- Protegeixis amb guants si per alguna causa ha de tocar líquid anticorrosiu. Utilitzi ulleres antiprojeccions.
- Canviï l'oli del motor i del sistema hidràulic en fred per evitar cremades.
- Els líquids de la bateria despenen gasos inflamables. Si ha de manipular-los, no fumi ni apropi foc.
- Si ha de tocar l'electròlit (líquid de la bateria), faci-ho protegit amb guants. Recordi, es corrosiu.
- Si desitja manipular el sistema elèctric, desconnecti la màquina i extregui primer la clau de contacte
- Abans de soldar tubs del sistema hidràulic, buidi'ls i netegi'ls d'oli. Recordi que l'oli del sistema hidràulic es inflamable.
- NO alliberi els frens de la màquina en posició de parada, si abans no ha instal·lat els tacs d'immobilització de les rodes.
- Si ha d'arrencar la màquina, mitjançant la bateria d'una altra, prengui precaucions per evitar guspires dels cables. Recordi que els electròlits emeten gasos inflamables. Les bateries poden explotar per causa de les guspires.
- Vigili la pressió dels neumàtics, treballi amb l'inflat a la pressió recomanada pel fabricant de la seva retroexcavadora.
- Durant l'omplida d'aire de les rodes, situï's darrera de la banda rodadora , apartat del punt de connexió. Recordi que una pinxada de la mànega de subministra o el trencament de la boca , poden fer-la actuar com un fuet.

- Prengui tota mena de precaucions; recordi que la cullera bivalva pot oscil·lar en totes les direccions i donar cops a la cabina o a les persones circumdants que treballin amb vostè, durant els desplaçaments de la màquina.
- Abans de començar cada torn de treball comprovi que funcionen els comandaments correctament.
- No oblidi ajustar el seient per que es puguin arribar als controls sense dificultat; es fatigarà menys.
- Totes les operacions de control del bon funcionament dels comandaments faci-les amb marxes summament lentes.
- Si es topa amb cables elèctrics, no surti de la màquina fins haver interromput el contacte i allunyat a la "retro" del lloc. Salti llavors, sense tocar a un sol temps el terreny (o objecte en contacte amb aquest)

S'instal·larà una senyal de perill sobre un peu dret, com a límit de la zona de seguretat de l'abast del braç de la "retro". Aquesta senyal s'anirà desplaçant conforme avança l'excavació.
Es prohibeix estacionar la retroexcavadora a menys de 3 m. (com a norma general), de la bora del barranc, forat i rassa i assimilables, per evitar el risc de tombades per fatiga del terreny.
Es prohibeix desplaçar la "retro", si abans no s'ha repenjat sobra la màquina la cullera, en evitació de balancejos.
Es prohibeix el transport de persones sobre la retroexcavadora, en prevenció de caigudes, cops, etc.
Es prohibeix en l'obra que els conductors abandonin la retroexcavadora sense haver abans dipositat la cullera al terra.
Es prohibeix en l'obra, que els conductors abandonin la retroexcavadora amb el motor en marxa, per evitar el risc d'atrapament.
Es prohibeix en l'obra fer servir la retroexcavadora com a grua, per l'introducció de tubs, peces, etc., a dins de les rasses .
Es prohibeix expressament accedir a la cabina dels comandaments de la "retro", fent servir vestimentes sense cenyir i joies (cadenes, rellotges, anells, etc.), que puguin enganxar-se als sortints i els controls.
Es prohibeix expressament en l'obra la manipulació de grans càrregues (cullera plena), sota règim de forts vents.
Es prohibeix que els conductors abandonin la pala amb la cullera bivalva sense tancar, tot i que quedi repenjada al terra.
Es prohibeix realitzar esforços per sobre del límit de càrrega útil de la retroexcavadora.
Es prohibeix realitzar maniobres de moviment de terres sense abans haver posat en servei el suport hidràulic d'immobilització.
Es prohibeix realitzar feines dins de les trinxeres (o rasses) , en la zona d'abast del braç de la "retro".
Es prohibeix fer servir el braç articulat o les culleres per pujar persones i accedir a feines puntuals.
Es prohibeix vessar els productes de l'excavació amb la retroexcavadora a menys de 2 m. (com a norma general), de la bora del tall superior d'una rassa o trinxera, per evitar els riscos per sobrecàrrega del terreny.
Es revisaran periòdicament tots els punts de sortida del motor per evitar que en la cabina es rebin gasos nocius.
Les cabines seran les dissenyades expressament pel fabricant per a cada model de retroexcavadora.
Les cabines no hi tindran cap deformació per ésser autoritzades a començar a treballar.
Es revisaran periòdicament els escapes de gasos del motor.

Per garantir l'estabilitat, la retroexcavadora portarà la cullera carregada el mes baix possible.
És prohibit posar en marxa la màquina abans de comprovar que no hi hagi ningú al àrea de acció de la retroexcavadora.
Els conductors comprovaran que no existeix perill per al operaris que treballin dintre de pous o rases properes al lloc d'excavació.
Si fos necessari, els conductors o l'encarregat faran a peu els nous camins per a comprovar les dificultats que es poden presentar als recorreguts fets amb la retroexcavadora carregada.
És prohibit el treball amb càrregues molt grans sota vents forts.
El canvi de posició, es farà amb el braç en el sentit de la marxa.
El canvi de posició per a treballs a mig talús es farà amb el braç a la direcció de la part alta de la pendent per millorar l'estabilitat de la màquina.
És prohibit treballar a les rases, dintre del radi d'acció del braç de la màquina.
És prohibit d'aplegar els productes de l'excavació a menys de dos metres de la coronació d'una rasa per tal d'evitar la sobrecàrrega del terreny.

11. MINICARREGADORA / MINIEXCAVADORA BOBCAT

RISCOS I POSIBLES CAUSES

- Cops contra objectes o elements immòbils.
- Talls i cops per objectes o eines.
- Projecció de fragments o partícules.
- Atrapaments per o entre objectes o elements.
- Atrapaments per bolcada de màquines o vehicles.
- Sobreesforços.
- Atropellaments, cops i xocs amb o contra vehicles.
- Exposició a pols i contaminats químics (inhalació).
- Exposició a sorolls.
- Exposició a radiacions no ionitzants, (radiació solar).

MESURES PREVENTIVES

Els treballadors rebran la formació i informació preventiva necessària per la utilització de la màquina de forma segura.
El personal que condueixi maquinària serà especialista, estant en possessió de la documentació de capacitació acreditativa.
Tots els vehicles es revisaran periòdicament, quedant reflexades les revisions en el llibre de manteniment.
No es permetrà sota cap concepte el desplaçament horitzontal o en girs de la màquina sobre dues rodes.
Quedarà prohibit abandonar la màquina amb la pala carregadora o cullera excavadora aixecada i sense recolzar-la al terra.
Com a norma general no s'ha de circular per rampes superior al 20% en terrenys humits o al 30 % en terrenys secs, tot i que caldrà seguir sempre les indicacions del fabricant.
S'evitarà en la mesura del possible la circulació per pendents laterals, respectant sempre les limitacions d'inclinació laterals indicades pel fabricant.

Quan es realitzi el descens per una rampa o pendent, el braç de la cullera excavadora es deixarà el més baix possible, al igual que la pala carregadora o qualsevol altre accessori utilitzat.
Com a norma general no es permetrà estacionar la màquina a menys de 1,5 metres del perímetre de les rases, fronts d'excavació, terraplens, etc.
No es realitzaran treballs a l'interior d'una rasa quan es trobin operaris dintre del radi d'acció de la màquina.
Els treballs en pendent són especialment perillosos i per tant caldrà anivellar la zona de treball. El treball es realitzarà lentament i per no reduir l'estabilitat de la màquina s'evitarà l'oscil·lació de la cullera en direcció a la pendent.
S'evitarà aixecar o girar l'equip bruscament o frenar sobtadament, ja que aquestes accions provoquen una sobrecàrrega als elements de la màquina i com a conseqüència la inestabilitat del conjunt.
Durant els treballs amb cullera excavadora, és necessari retrocedir la màquina quan la cullera comenci a excavar a la vertical del xassís.
La cullera no s'ha d'utilitzar mai per colpejar roques, especialment si estan mig despreses.
Sempre que es canviïn els accessoris, cal assegurar-se que el braç estigui parat i baixat.
Quan sigui necessari treballar amb el braç aixecat, s'utilitzaran puntals per evitar la baixada sobtada del braç o la bolcada de la màquina.
Sempre que es realitzin operacions de reparació o manteniment de la màquina, així com durant el canvi accessoris, el motor de la màquina haurà d'estar parat.
És imprescindible la comprovació de la pressió dels pneumàtics a l'inici de la jornada laboral.
No es transportaran passatgers fora de la cabina ni s'utilitzarà la cullera per aixecar persones.
Quan es treballi a la proximitat de desnivells o zones perilloses, és indispensable col·locar balises de forma visible als límits de la zona de treball.

12. SERRA DE FUSTER

IDENTIFICACIÓ DE RISCOS

- Talls a les mans amb el disc.
- Projecció de partícules.
- Projecció per ruptures de discos.
- Contactes elèctrics.
- Soroll.
- Cops.
- Pols.

MESURES PREVENTIVES

L'èquip de treball a utilitzar disposarà del marcatge CE, així com la senyalització de seguretat necessària, en bon estat, per a informar als usuaris de les mesures preventives a adoptar.
La taula de serra circular, només serà utilitzada per personal autoritzat, amb una categoria professional mínima d'oficial.

La màquina es situarà en terreny pla i ressistent, en una zona on no hi hagi interferència amb altres treballs ni trànsit de maqunaria, i eliminant-se periòdicament les restes de materials generades durant el tall.
El suport de la serra ha de ser segur i horitzontal, amb l'eix perfectament equilibrat.
El disc de la serra ha d'estar correctament protegit, amb les corresponents carcasses de protecció. En cap moment es deixarà el disc accesible.
No s'han de fer servir els discos amb dents trencades ni els que són inadequats per al material que s'està tallant.
No es permetrà la retirada de les proteccions de la màquina, es desconnectarà de la fons d'energia elèctrica.
El disc de tall ha de quedar completament aturat en 10 segons com a màxim, contats a partir del moment en el que es pressiona el botó de parada. En cas de no complir-se aquesta condició, es realitzarà la reparació corresponent de l'avaria.
L'equip estarà connectat a un quadre elèctric amb protecció mitjançant interruptor diferencial de 30mA . Totes les connexions es realitzaran amb materials estancs, garantint en tot moment la continuïtat de la presa a terra i el bon estat d'aïllament dels cables.
El personal que utilitzi la serra circular, disposarà com a mínim la categoria d'oficial de 2ª, i estarà expressament autoritzat per utilitzar-la.

13. SERRA RADIAL ELÉCTRICA

RISCOS I POSIBLES CAUSES

- Atrapament per o entre objectes

Mancada de carcassa de protecció de corrioles. Imprudència. Destajo.

- Contactes elèctrics directes

Anul·lació de les proteccions. Connexió directa sense clavilles. Cables lacerats o trencats.

- Contactes tèrmics

Tocar el disc de tall en marxa. Muntatge i desmuntatge del disc de tall.

- Exposició a ambient pulverulent

Produït pel tall dels materials. Brutícia de l'obra.

- Lesions o cops/talls per objectes o eines

Mancada dels espitjadors. Falta o anul·lació de la carcassa protectora i del ganivet divisor.

- Projecció de fragments o partícules

Projecció d'estelles al tallar la fusta. Projecció de dents de la serra durant la utilització de la serra.

- Sobrecàrregues

Treballar llarg temps en postures obligades. Canvis de posició de la màquina. Implico de materials.

MESURES PREVENTIVES

El manteniment de les taules de serra de l'obra, serà realitzat per personal especialitzat per a tal menester.
En l'obra, al personal autoritzat per al maneig de la serra de disc, se li lliurarà la següent normativa d'actuació. El justificant del vaig rebre es lliurarà al Coordinador de Seguretat i Salut:

- Abans de posar la màquina en servei comprovi que no està anul·lada la connexió a terra, en cas afirmatiu, avisi al Coordinador de Seguretat i Salut perquè sigui resolt el defecte i no treballi amb la serra, pot sofrir accidents per causa de l'electricitat.
- Comprovi que l'interruptor elèctric és estanc, en cas de no ser-ho, avisi al Coordinador de Seguretat i Salut perquè sigui substituït, evitarà accidents elèctrics.
- No retiri la protecció del disc de cort.
- Si la màquina, inopinadament es deté, retiri's d'ella i avisi al Coordinador de Seguretat i Salut perquè sigui reparada. No intenti realitzar ni ajustaments ni reparacions, pot sofrir accidents. DESCONNECTI L'ENDOLL.
- Abans d'iniciar el cort, AMB LA MÀQUINA DESCONNECTADA DE L'ENERGIA ELÈCTRICA, giri el disc a mà. Faci que ho substitueixin si està fissurat, o li falta alguna dent. Si no ho fa, pot trencar-se durant el cort i vostè o els seus companys poden resultar accidentats.
- Per a evitar danys en els ulls, sol·liciti se li proveeixi d'unes ulleres de seguretat antiprojecció de partícules i usi-les sempre, quan hagi de tallar.
- Extregui prèviament tots els claus o parts metàl·liques clavades en la fusta que desitgi tallar. Pot fracturar-se el disc o sortir acomiadada la fusta de forma descontrolada, provocant accidents seriosos.
- Observi que el disc no està fissurat. En aquest cas, sol·liciti al Coordinador de Seguretat i Salut que es canviï per altre nou. AQUESTA OPERACIÓ REALITZI-LA AMB LA MÀQUINA DESCONNECTADA DE LA XARXA ELÈCTRICA.
- Efectuï el cort si pot ser a la intempèrie (o en un local molt ventilat), i sempre protegit amb una mascareta de filtre mecànic recanviable.
- Efectuï el cort a sotavent. El vent allunyarà de vostè les partícules pernicioses, però procuri no llançar-les sobre els seus companys, també poden al respirar-les sofrir danys.

L'alimentació elèctrica de les serres a utilitzar en l'obra, es realitzarà mitjançant mànegues antihumitat, dotades de clavilles estances a través del quadre elèctric de distribució.
La serra se situarà en els llocs que expressament es reflectiran en el "plànol d'organització d'obra".
Les serres a utilitzar en l'obra, estaran dotades dels següents elements de protecció:
- Carcassa de protecció del disc.
- Carcassa de protecció de les transmissions per corrioles.
- Interruptor estanc.
- Presa de terra.

Les màquines de serra a utilitzar en l'obra estaran senyalitzades mitjançant "senyals de perill" i rètols amb la llegenda: "PROHIBIT UTILITZAR A PERSONES NO AUTORITZADES".
Les serres en l'obra, no se situaran a distàncies inferiors a 3 m. (com norma general), de la vora dels forjats amb l'excepció dels quals estiguin efectivament protegits (xarxes o baranes, petos de rematada, etc.).
Les serres circulars en l'obra, no se situaran en l'interior d'àrees de batut de càrregues suspeses del ganxo de la grua.

Es netejarà de productes procedents dels corts, els aledanys de les taules de serra, mitjançant escombrat i apilat per a la seva càrrega sobre bats emplintades (o per al seu abocament mitjançant les trompes d'abocament).
Es prohibeix el canvi d'ubicació de les taules de serra de l'obra mitjançant eslingat i pengi directe del ganxo de la grua-torre. El transport elevat es realitzarà pujant la taula de serra a una bat emplintada a la qual s'amarrarà fermament. La bat mitjançant eslingues se suspendrà del ganxo de la grua, en prevenció del risc de caiguda de la càrrega. També pot realitzar la maniobra mitjançant balancí.
Es prohibeix expressament en l'obra, deixar en suspensió del ganxo de la grua les taules de serra durant els períodes d'inactivitat.
Es prohibeix situar la serra sobre llocs entollats.

14. SOLDADURA PER ELECTROFUSIÓ O ELÈCTRICA

RISCOS I POSIBLES CAUSES

- Atrapament per o entre objectes

Utilització d'objectes pesats durant la soldadura. Imprudència. Destajo.

- Caiguda de persones a mateix nivell.

Petjades sobre terrenys enfangats, per acopi incorrecte de material, desordre a l'obra.

- Caiguda de persones a diferent nivell.

Treballs a la bora de rasses. Distraccions, excessos de confiança.

- Lesions, cops o talls per objectes o eines.

Utilització inadequada d'eines. Ferides en els ulls per cossos estranys. Picat del cordó de soldadura. Esmerilat.

- Exposició a radiacions no ionitzants.

Radiacions per arc voltaic.

- Cremades.

Imperícia. Distracció. Vessament de gotes incandescents.

- Lesions o cops/talls per objectes o eines

Mancada dels espitjadors. Falta o anul·lació de la carcassa protectora i del ganivet divisor.

- Projecció de fragments o partícules.

Utilització inadequada d'eines. Picat del cordó de soldadura. Esmerilat.

MESURES PREVENTIVES

A cada soldador i ajudant se'ls donarà la següent llista de mesures preventives; i es donarà per escrit el vaig rebre al Coordinador de Seguretat i Salut:
- Les radiacions de l'arc voltaic son perilloses per la se va salut. Ha de protegir-se amb la pantalla per soldar de mà sempre que soldi.
- No miri directament l'arc voltaic. La intensitat lumínica pot produir lesions greus en els ulls.

- No piqui el cordó de soldadura sense protecció ocular. Els fragments despresos poden produir greus lesions als ulls.
- No toqui les peces recentment soldades, les altes temperatures poden produir cremades.
- Soldi sempre en un lloc bé ventilat, evitarà intoxicacions i asfixia.
- Abans de començar a soldar, comprovi que no hi hagi persones a l'entorn de la vertical del seu lloc de treball. Evitarà cremades fortuïtes.
- No 'prefabriqui' la 'guíndola del soldador'.
- No deixi la pinça directament al terra o a la perifèria. Deixi-la en un portapinces.
- Demani que l'indiquin quin es el lloc més adient per col·locar el cablejat del grup de soldar.
- No utilitzi el grup sense que porti instal·lat el protector de clemes.
- Comprovi que el seu grup està correctament connectat a terra abans d'iniciar la soldadura.
- No anul·li la presa a terra de la carcassa del seu grup de soldar perque'salti' el 'disjuntor diferencial'. Avisi a l'encarregat perquè arregli l'averia.
- Desconnecti totalment el grup de soldadura cada vegada que faci una pausa de consideració (esmorzar, menjar o desplaçament a un altre lloc).
- Comprovi abans de connectar les mànegues elèctriques al seu grup que es troben empalmades mitjançant connexions estanques d'intempèrie. Eviti les connexions directes protegides a força de cinta aïllant.
- No utilitzi mànegues elèctriques amb la protecció externa trencada o deteriorada sèriament. Sol·liciti que se les hi canviïn.
- Cercioris de que les pinces portaelectrodes i els borns de connexió estan ben aïllats.
- Utilitzi la roba de protecció que li recomanin encara que siguin incòmodes o poc pràctiques.

El personal encarregat de la soldadura serà especialista en muntatges metàl·lics i soldadura elèctrica.
El taller de soldadura de l'obra estarà dotat d'un extintor del pols química seca i sobre la fulla de la porta hi hauran senyals normalitzades de 'Risc elèctric' i 'Risc d'incendis'.
El taller de soldadura es netejarà diàriament, eliminant del terra claus, fragments i retalls.
El taller de soldadura tindrà ventilació directa i constant.
Les operacions de soldadura a fer en l'obra (en condicions normals), no es faran amb tensions superiors a 150 volts si els equips estan alimentats per corrent continua.
Les operacions de soldadura a realitzar en zones humides o molt conductores d'electricitat no es realitzaran amb tensions superiors a 50 volts. El grup de soldadura estarà a l'exterior del recinte en el qual s'efectuï l'operació de soldar.
Es prohibeix l'utilització d'elèctrodes i portaelectrodes deteriorats i es controlarà el seu deteriorament.
Es suspendran els treballs de soldadura en l'obra (muntatge d'estructures) amb vents iguals o superiors a 60 km/h.

15. SOLDADURA PER TESTA

RISCOS I POSIBLES CAUSES

- Atrapament per o entre objectes

Utilització d'objectes pesats durant la soldadura. Imprudència. Destajo. Pel moviment de la màquina.

- Caiguda de persones a mateix nivell.

Petjades sobre terrenys enfangats, per acopi incorrecte de material, desordre a l'obra.

- Lesions, cops o talls per objectes o eines.

Utilització inadequada d'eines. Ferides en els ulls per cossos estranys.

- Cremades.

Imperícia. Distracció. Vessament de gotes incandescents.

- Lesions o cops/talls per objectes o eines

Pel funcionament de la màquina.

- Projecció de fragments o partícules.

Utilització inadequada d'eines. Confrontació de les canonades.

MESURES PREVENTIVES

A cada soldador i ajudant se'ls donarà la següent llista de mesures preventives; i es donarà per escrit el vaig rebre al Coordinador de Seguretat i Salut:

- No toqui les peces recentment soldades, les altes temperatures poden produir cremades.
- Soldi sempre en un lloc bé ventilat, evitarà intoxicacions i asfixia.
- Abans de començar a soldar, comprovi que no hi hagi persones a l'entorn de la vertical del seu lloc de treball. Evitarà cremades fortuïtes.
- No deixi la placa escalfada directament al terra o a la perifèria. Deixi-la en un portaplaques adient.
- Demani que l'indiquin quin es el lloc més adient per col·locar el cablejat del grup de soldar.
- No utilitzi el grup sense que porti instal·lat el protector de clemes.
- Comprovi que el seu grup està correctament connectat a terra abans d'iniciar la soldadura.
- No anul·li la presa a terra de la carcassa del seu grup de soldar perque'salti' el 'disjuntor diferencial'. Avisi a l'encarregat perquè arregli l'averia.
- Desconnecti totalment el grup de soldadura cada vegada que faci una pausa de consideració (esmorzar, menjar o desplaçament a un altre lloc).
- Comprovi abans de connectar les mànegues elèctriques al seu grup que es troben empalmades mitjançant connexions estanques d'intempèrie. Eviti les connexions directes protegides a força de cinta aïllant.
- No utilitzi mànegues elèctriques amb la protecció externa trencada o deteriorada sèriament. Sol·liciti que se les hi canviïn.
- Utilitzi la roba de protecció que li recomanin encara que siguin incòmodes o poc pràctiques.

El personal encarregat de la soldadura serà especialista en muntatges metàl·lics i soldadura.
El taller de soldadura de l'obra estarà dotat d'un extintor del pols química seca i sobre la fulla de la porta hi hauran senyals normalitzades de 'Risc elèctric' i 'Risc d'incendis'.
El taller de soldadura es netejarà diàriament, eliminant del terra claus, fragments i retalls.
El taller de soldadura tindrà ventilació directa i constant.
Les operacions de soldadura a fer en l'obra (en condicions normals), no es faran amb tensions superiors a 150 volts si els equips estan alimentats per corrent continua.

Les operacions de soldadura a realitzar en zones humides o molt conductores d'electricitat no es realitzaran amb tensions superiors a 50 volts. El grup de soldadura estarà a l'exterior del recinte en el qual s'efectuï l'operació de soldar.
Es suspendran els treballs de soldadura en l'obra (muntatge d'estructures) amb vents iguals o superiors a 60 km/h.

d. MITJANS AUXILIARS

1. ESCALES DE MÀ.
2. BASTIDES
3. PLATAFORMA ELEVADORA

1. ESCALES DE MÀ.

RISCOS I POSIBLES CAUSES

- Caiguda d'objectes

Caigudes d'eina dels operaris en les labors d'ascens i descens.

- Caiguda de persones a diferent nivell

Ensopegades, lliscaments dels operaris en els ascensos i descensos.

MESURES PREVENTIVES

L'accés dels operaris a les escales de mà es farà d'un en un.
L'ascens o descens a les escales de mà es farà frontalment, és a dir mirant als esglaons.
Les escales de mà de fusta tindran: els llarguers d'una sola peça, sense defectes ni nusos, els esglaons estaran enssamblats, haurien d'estar protegides mitjançant vernissos transparents, s'han de guardar a cobert i es recomana per a usos interns de l'obra.
Les escales de mà han de disposar en l'extrem dels travessers de sabates antilliscants.
Les escales de mà han de sobrepassar en 90 cm com a mínim l'altura a salvar mesurant-ne aquesta cota en vertical des del plànol de desembarcament a l'extrem superior del travesser.
Les escales de mà estaran fermament amarrades en el seu extrem superior a l'objecte o estructura al que donin accés.
Les escales de mà metàl·liques tindran: els travessers d'una sola peça sense deformacions o abolladures, pintades amb pintures antioxidants, no han d'estar complementades amb unions soldades.
Les escales de mà s'instal·laran de manera que el seu suport inferior disti de la projecció vertical del superior ¼ de la longitud del travesser entre suports.
Les escales de tisores estaran dotades en la seva articulació superior de topalls de seguretat d'obertura, tindran cap a la meitat de la seva altura una cadeneta de limitació d'obertura màxima, no s'usaran a manera de borriquetes i sempre s'usaran obertes totalment per a no minvar la seva seguretat.
Els esglaons haurien de disposar una superfície rugosa per a suport dels peus.
No donar suport la base de les escales de mà sobre objectes o llocs poc ferms.
Per al transport d'eines usar sempre cinturó portaeines.

Es prohibeix l'ús d'escales de mà per a salvar altures superiors a 5 m o en defecte d'això establir plataformes intermèdies als 2.5 m.

2. BASTIDES

RISCOS I POSIBLES CAUSES

- Caiguda d'objectes

Caigudes d'eina dels operaris i de materials.

- Caiguda de persones a diferent nivell

Ensopegades, lliscaments dels operaris.

MESURES PREVENTIVES

Abans d'entrar en la bastida s'haurà d'haver enganxat l'arnés de seguretat a la línia de vida, és a dir, està prohibit entrar i situar-se en la bastida i una vegada allí enganxar l'arnés, sinó que en primer lloc s'enganxarà el arnés des de fora de la bastida i quan ens
hàgim assegurat entrarem en la bastida. De la mateixa manera en abandonar la bastida el personal no es desenganxarà de la línia de vida fins que es trobi fora d'ella, en una zona segura sense perill de caiguda a diferent nivell.
Abans d'instal·lar les bastides es repassaran els cables i trócolas o carracas, comprovant-se les condicions en què es troba cada element. Es rebutjaran els cables que tinguin trencats més d'un 5% de fils.
Abans de la seva primera utilització la bastida serà comprovada per personal competent,
comprovació que quedarà documentada. Es sotmetrà a la bastida a una prova de plena caga amb la plataforma propera al sòl, després d'efectuar un rigorós reconeixement de cadascun dels elements que ho componen.
Abans de pujar un operari a la bastida sobre rodes ha de comprovar-se que les rodes estan frenades.
Com a protecció complementària poden col·locar-se xarxes tibants per la part exterior de la bastida. La pràctica habitual de col·locar mosquiteras no pot considerar-se com un substitut de les proteccions.
Amb la finalitat de garantir una major estabilitat del conjunt i quan el terreny presenta desnivells o irregularitats, s'utilitzaran bases regulables mitjançant claveguera.
Correcta disposició dels accessos als diferents nivells de treball.
Hauran de muntar-se sota la supervisió de persona competent.
El personal que treballi en bastides no patirà vertigen.
En la bastida només s'emmagatzemarà el material indispensable, el qual es repartirà uniformement.
En el costat del parament vertical a construir existirà barana de 70 cm. d'altura, i en els altres tres costats ha d'existir un barana d'1 m. d'altura i amb llistó intermedi; haurà d'existir un rodapié de 15 cm. en tot el perímetre de la bastida.
En les plataformes de les bastides està prohibit deixar o abandonar materials o eines.
En les bastides tubulars no es realitzaran arriostramientos amb cordes, filferros, fleixos de plàstic, etc.
En els cables, confeccionar les gazas amb grapes és el procediment més senzill i de major rapidesa d'execució. No obstant això, cal cuidar com es col·loquen les gazas per evitar lliscaments, havent de fer-ho de manera que la base estriada de la grapa quedi

sobre el branc tibant del cable. El bucle que es deixa al final del cable, ens alertarà si es tiba sobre un possible lliscament del cable, per falta d'estrenyi de les grapes, etc.
És obligatori treballar en les bastides penjades amb la barana davantera hissada i utilitzant el cinturó de seguretat amarrat a cables tendits ex profeso per l'enganxi dels mosquetons, en cas de no disposar de tals cables d'amarri s'haurà de subjectar el cinturó a parts sòlides de l'estructura (pilars o bigues).
Està prohibit llançar enderrocs des de les bastides.
Està prohibit saltar des de la plataforma andamiada a l'interior de l'edifici; si hi hagués necessitat d'això s'efectuarà a través de passarel·la reglamentària.
Està prohibit usar bastides sobre borriquetas superposades.
Estarà prohibit córrer o saltar sobre qualsevol tipus de bastida.
La distància de separació d'una bastida i el parament vertical de treball o façana no serà
superior a 45 cm en previsió de caigudes.
La distància des del parament vertical en el qual es treballa fins a la bastida no excedirà de 30 cm.
La distància entre el parament i la bastida serà igual o inferior a 30 cm.
La fusta utilitzada ha de ser sana i sense nusos que puguin minvar la seva resistència.
La plataforma de la bastida permetrà la circulació dels treballadors per a la realització còmoda dels treballs.
Les borriquetas no passaran d'1,50 m d'altura, tindran una plataforma de treball composta de tres taulons perfectament units entre si, estaran lliures d'obstacles i no es col·locaran excessives càrregues sobre elles.
Les lires intermèdies han de tenir una forma tal que no dificultin la lliure circulació per la bastida.
Els amarris en les bastides tubulars mai s'efectuaran sobre maons deteriorats o
buits, canonades de desguassos, tubs d'aigua o gas, xemeneies o altres punts que presentin insuficients garanties de resistència. Sempre es faran mitjançant sistemes que garanteixin una bona subjecció de la bastida.
Les bastides hauran de treballar a nivell, això és, paral·lelament al sòl. Per a l'hissat o el
descens s'haurà de mantenir sensiblement aquesta horitzontalitat.
Les bastides seran objecte d'inspecció diària pel responsable de l'obra.
Els cabrestantes de les bastides penjades han de posseir descens autofrenante, proveïts
també del seu corresponent dispositiu de parada, havent de portar una placa en la qual s'indiqui la seva capacitat resistent.
Els peus drets a les zones de terreny inclinades es suplementarán mitjançant tacs o porcions de tauló, travades entre si i rebudes al durmiente de càrrega.
Els taulons que formin el pis de la bastida hauran d'estar subjectes a les borriquetas per mitjà de lligats amb cordes i comptaran amb un suport cada 2,50 m de longitud; aquests taulons estaran fortament cosits entre si, de tal forma que formin una unitat estructural i al seu torn s'uniran solidàriament amb les borriquetas.
Els trams verticals (mòduls o peus drets) es recolzaran sobre taulons de repartiment de
càrregues i es fixaran mitjançant claus d'acer.
No s'utilitzaran maons ni un altre tipus de materials trencadissos per calçar les bastides,
havent de fer-ho, quan sigui necessari, amb tacs de fusta convenientment subjectes.
Queda expressament prohibida l'anul·lació de qualsevol element de seguretat de les bastides penjades.

Es prohibeix als obrers que entrin o surtin de la bastida mentre no quedi assegurada la seva immobilitat respecte del mur en sentit horitzontal, ancorant-se a la façana per evitar el seu balanceig.
Es prohibeix utilitzar aquest tipus de bastida en vores de forjat en cas que no estigui suplementada el peto de rematada amb baranes o xarxes.
Se suspendrà el treball en aquestes bastides els dies de fort vent o quan les condicions
meteorològiques així ho aconsellin.
Si el personal que treballa en la andamiada estigués exposat a la caiguda de materials, se li protegirà mitjançant una marquesina de resistència adequada.
Si per la vertical de la andamiada es preveu circulació obligatòria de personal, les cares
exteriors i els extrems de la andamiada es protegiran amb una tela metàl·lica cobrint la barana per evitar la caiguda de materials.
Tant en el muntatge com en el desmuntatge de les bastides tubulars, s'utilitzarà cinturó de seguretat i dispositius anticaída quan la plataforma superi els 2 m.
Totes les bastides penjades comptaran amb doble cable de suspensió.
Tots els cossos de la bastida disposaran de arriostramiento tipus creu de Sant Andrés per
ambdues cares.
Tots els ganxos de seguretat de la bastida (enganxi del cable als ganxos del ràfec o pescantes, enganxis de les lires, etc.) hauran de disposar de pestell de seguretat, el qual no s'ha d'anul·lar mai.

3. PLATAFORMA ELEVADORA

La plataforma elevadora mòbil de personal (PEMP) és una màquina mòbil destinada a desplaçar persones fins a una posició de treball, amb una única i definida posició d'entrada i sortida de la plataforma; està constituïda com a mínim per una plataforma de treball amb òrgans de servei, una estructura extensible i un xassís. Existeixen plataformes sobre camió articulades i telescòpiques, autopropulsadas de tissora, autopropulsadas articulades o telescòpiques i plataformes especials
remolcables, entre unes altres.
Les PEMP es divideixen en dos grups principals:
- Grup A: Són les que la projecció vertical del centre de gravetat (c.d.g.) de la càrrega està sempre a l'interior de les línies de bolcada.
- Grup B: Són les que la projecció vertical del c.d.g. de la càrrega pot estar en l'exterior de les línies de bolcada.
En funció de les seves possibilitats de translació, es divideixen en tres tipus:
- Tipus 1: La translació solament és possible si la PEMP es troba en posició de transport.
- Tipus 2: La translació amb la plataforma de treball en posició elevada només pot ser manada per un òrgan situat en el xassís.
- Tipus 3: La translació amb la plataforma de treball en posició elevada pot ser manada perun òrgan situat en la plataforma de treball.

RISCOS I POSIBLES CAUSES

- Caiguda d'objectes

Caigudes d'eina dels operaris i de materials.

• Caiguda de persones a diferent nivell
Ensopegades, lliscaments dels operaris.

• Atropellaments
Per la circulació de personal d'obra i vehícles.

• Bolcament
Per col·locació inadequada o falta d'estabilitat.

• Contactes elèctrics
Per manipulació incorrecta o falta de manteniment.

MESURES PREVENTIVES

ÚS DE LA PLATAFORMA

En l'ús de les plataformes elevadores és necessari conèixer i respectar sempre les disposicions legals de seguretat, així com les instruccions del fabricador i del alquilador, si escau.
Convé no oblidar que les plataformes aèries de treball estan dissenyades i fabricades per
elevar persones amb les seves eines manuals de treball, quedant prohibida l'elevació de
càrregues amb aquests equips.
Cal tenir en compte que existeixen al mercat diferents models de plataformes elevadores la selecció de les quals vindrà determinada per l'activitat que es pretengui realitzar. Les
instruccions recollides en el present document tenen un caràcter d'informació general, éssent necessari consultar les instruccions del fabricant.
Algunes recomanacions bàsiques de seguretat:
- No elevar la plataforma amb forts vents, condicions meteorològiques adverses, ni fent ús d'una superfície inestable o relliscosa.
- Anivellar perfectament la plataforma utilitzant sempre els estabilitzadors quan existeixin. En aquests supòsits no s'haurà d'elevar la plataforma tret que la base i les potes estiguin correctament instal·lats i els punts de suport fixats en el sòl.
- No moure la màquina quan la plataforma estigui elevada, tret que estigui específicament dissenyada per a això.
- No situar ni penjar cap càrrega que suposi un sobrepès enlloc de la màquina.
- No allargar l'abast de la màquina amb mitjans auxiliars. En particular, no situar escales
ni bastides en la plataforma o recolzats en cap part de la màquina.
- No alterar ni desconnectar components de la màquina que puguin afectar la seva estabilitat i/o seguretat. En particular, no reemplaçar peces importants per a l'estabilitat per altres de pes i especificacions diferents. Usi solament peces de recanvi autoritzades pel fabricant.
- No asseure's, posar-se dempeus o muntar-se en les baranes de la cistella. Mantenir a
tot moment una posició segura a la base de la plataforma. No sortir de la plataforma quan aquesta es trobi elevada.
- No pujar o baixar de la plataforma amb aquesta en moviment. No grimpar mai pels dispositius d'elevació.
- Quan es treballi en alçada, mantenir les distàncies de seguretat respecte a les

xarxes elèctriques d'acord amb les regulacions existents.
- Anar amb compte amb els riscos de xoc, en particular quan es tenen les mans en les baranes de la cistella.
- En cas de disposar de quadre de comandaments a la seva base, en el maneig de la plataforma des d'aquest punt, separi's de la màquina per evitar que li danyi en la seva baixada.
- Es prohibiran treballs sota les plataformes, així com en zones situades per sobre de les
mateixes, mentre es treballi en elles. En el sòl, la zona que queda sota la màquina i els seus voltants, es fitarà per impedir el trànsit, amb la finalitat d'evitar la possible caiguda d'objectes i materials sobre les persones.
- No baixar la plataforma tret que l'àrea de sota es trobi buidada de personal i objectes.
- Vigilar i suprimir qualsevol obstacle que impedeixi el desplaçament o elevació, deixant espai lliure sobre el cap.
- No subjectar la plataforma ni els ocupants a estructures fixes per evitar la seva enganxi.
- Conduir amb suavitat i evitar els desplaçaments amb excés de velocitat.
- No deixar mai la màquina desatesa o amb la clau posada per assegurar-se que no hi hagi un ús no autoritzat.
- Evitar l'ús de plataformes amb motor de combustió en llocs tancats, tret que estiguin ben ventilats.
- L'ús de la màquina haurà de quedar reservat al personal degudament autoritzat i qualificat.

MANTENIMENT / CONSERVACIÓ

Abans d'efectuar ajustos o reparacions cal desconnectar l'alimentació de tots els controls i assegurar-se que totes les funcions estiguin bloquejades contra algun moviment inesperat.
- Els treballs de manteniment es realitzaran amb la plataforma replegada, de no ser possible cal sostenir-la amb puntales, blocs o suports.
- Desconnectar les bateries quan es dóna manteniment als components elèctrics o en soldar.
- Apagar el motor de combustió mentre s'omplen els tancs de combustible.
- Assegurar-se que les peces i components de recanvi són idèntics o equivalents als originals.
- No intentar moure peces pesades sense l'ajuda d'un dispositiu mecànic.
- En les labors de manteniment cal treure's anells, rellotges de polsera o altres articles de joieria; no usar roba massa ampla, no portar el cabell llarg deslligat per evitar que quedin atrapats amb l'equip de treball.
- No alterar l'equilibri de la plataforma retirant contrapesos o parts del conjunt, perquè això generaria inestabilitat en la màquina.
- Es realitzaran inspeccions periòdiques de freqüència anual de cadascun dels components de la plataforma elevadora per tècnic qualificat i acreditat:
1. Revisió de la màquina:
Han de comprovar-se nivells, bateries (cura amb les espurnes de soldadura), parts mòbils, rodes, pneumàtics, controls i comandaments.
L'usuari efectuarà una visió diària per verificar la neteja general, el bon estat dels rètols adhesius de seguretat, la constància del manual de l'operador i el document-registro de les revisions precedents.

Es realitzaran, al seu torn, inspeccions periòdiques de freqüència mensual quan així ho exigeixin les condicions ambientals adverses i la severitat i freqüència d'ús.
2. Zona de treball:
Han de verificar-se pendents, obstacles, foradades i altres impediments. Mantenir-se neteja la zona de treball i planifiqui els moviments necessaris per al desenvolupament de la seva labor.
S'haurà de prestar una especial atenció a la càrrega màxima que pugui suportar la superfície de treball en funció de les seves característiques i del pes de la màquina.
3. Després del treball:
En finalitzar el treball, aparcar la màquina convenientment.
Mantenir sempre neteja la plataforma de greix i d'oli per evitar relliscades. Retirar tota la brutícia i tingui especial cura amb l'aigua per evitar que puguin mullar-se els cables i parts elèctriques de la màquina.

5. INSTAL·LACIONS PROVISIONALS I ÀREES AUXILIARS D'OBRA.

Els treballadors disposaran de tantes instal·lacions d'higiene i benestar com sigui necessari. Per a tal fi s'usaran les instal·lacions existents en l'edifici. Per a això, es tindran en compte el nombre de treballadors màxims en obra en els moments punta.

Quan els treballadors hagin d'utilitzar roba especial de treball tindran a la seva disposició vestuaris, els quals seran de fàcil accés i amb dimensions suficients per al nombre de treballadors que els vagin a utilitzar. Si fos necessari també es disposarà de dutxes apropiades i en nombre suficient, proveïts amb seients i taquilles individuals.

Sempre s'utilitzaran instal·lacions adequades per a l'ús de cambres de bany amb aigua
corrent calenta i freda, i amb excusats.

Igualment si fos necessari es disposarà de casetes habilitades per al descans dels treballadors i altres com menjadors, dotades de taules i cadires en nombre suficient , escalfa-menjars, fonts amb aigua corrent i parament suficient per al nombre d'operaris existents en l'obra. Haurà també un recipient per a recollida d'escombraries.

ES MANTINDRAN SEMPRE EN PERFECTE ESTAT DE NETEJA I CONSERVACIÓ.

6. MITJANS DE PROTECCIÓ COLECTIVA A UTILITZAR EN L'OBRA

Existeix un sèrie de dificultats que es plantegen l'execució de l'obra. Amb aquest problema i l'anàlisi dels riscos laborals realitzat, s'ha optat per la utilització del següents mitjans de protecció col·lectiva:

- Entibació, blindatge metàl·lic per rases.
- Oclusió de forats horitzontals per mitjà de tapes de fusta.
- Passarel·les de seguretat amb baranes per rases.
- Topall per vehicles.
- Tanca metàl·lica autònoma per la contenció dels vianants.
- Organització i planificació dels treballs per evitar interferències entre les diferents feines i circulacions dins de l'obra.

- Senyalització de les zones de perill.
- Preveure el sistema de circulació de vehicles i la seva senyalització, tant a l'interior de l'obra com en relació amb els vials exteriors.
- Deixar una zona lliure a l'entorn de la zona excavada pel pas de maquinària.
- Immobilització de camions mitjançant falques i/o topalls durant les tasques de càrrega i descàrrega.
- Respectar les distàncies de seguretat amb les instal·lacions existents.
- Els elements de les instal·lacions han d'estar amb les seves proteccions aïllants.
- Fonamentació correcta de la maquinària d'obra.
- Revisió periòdica i manteniment i equips d'obra.
- Comprovació de solucions d'execució a l'estat real dels elements (subsòl, edificacions antigues).
- Comprovació d'apuntalaments, condicions d'estrebats i pantalles de protecció de rases.
- Senyal normalitzada de trànsit amb suport, inclosa col·locació
- Senyal normalitzada Stop amb suport, inclosa col·locació
- Rètol indicador de risc sense suport
- Rètol indicador de risc amb suport
- Cordó de senyalització reflectant inclós el suport
- Tanca autònoma metàl·lica de 2,5 metres per a contenció de vianants
- Tanca normalitzada de desviació de trànsit, inclosa la seva col·locació
- Balisa lluminosa intemitent
- Banderola vermella per a senyalització manual

a. CONDICIONS GENERALS DE LES PROTECCIONS COLECTIVES

El Contractista adjudicatari de l'obra es el responsable que tots els mitjans de protecció col·lectiva definits en la Memòria d'aquest Estudi Bàsic de Seguretat i Salut, compleixin les següents condicions generals:

Les proteccions col·lectives haurien d'estar disponibles en l'obra amb antelació a la data decidida per al seu muntatge, per al seu ús immediat, i en condicions òptimes d'emmagatzematge per a la seva bona conservació.

Seran noves, a estrenar, si els seus components tenen caducitat d'ús reconeguda.
El Coordinador en matèria de Seguretat i Salut, o si escau, la Direcció facultativa comprovarà que la qualitat de les proteccions col·lectives es correspon amb la definida en aquest Estudi Bàsic de Seguretat i Salut o amb la del Pla de Seguretat i Salut que arribi a apropar-se.

S'instal·laran prèviament a la realització dels treballs en els quals és necessari el seu ús, pel risc que minimitzen.

El Contractista adjudicatari, inclourà en el Pla d'execució d'obra, la data d'instal·lació, manteniment, canvi de posició i retirada definitiva de les proteccions col·lectives objecte del present Estudi Bàsic de Seguretat i Salut, així mateix, portarà a terme la realització d'aquests treballs.

Es procedirà a la substitució immediata dels elements deteriorats de les proteccions col·lectives, interrompent-se els treballs en els quals sigui necessari el seu ús i aïllant convenientment aquestes zones per a evitar riscos.

Preval l'ús de les proteccions col·lectives, enfront de l'ús dels equips de protecció individual.

El Contractista adjudicatari, queda obligat a conservar en la posició d'ús prevista i muntada, les proteccions col·lectives que fallin per qualsevol causa, fins que es realitzi la investigació amb l'assistència expressa del Coordinador en matèria de Seguretat i Salut, o si escau, la Direcció facultativa. En cas de fallada per accident de persona o persones, es procedirà segons les normes legals vigents, avisant immediatament, després d'ocórrer els fets, al Coordinador en matèria de Seguretat i Salut, o si escau, a la Direcció facultativa

b. NORMES I CONDICIONS PER A LA INSTAL·LACIÓ I ÚS DELS MITJANS DE PROTECCIÓ COL·LECTIVA

Oclusió de buit horitzontal per mitjà d'una tapa de fusta.

1 QUALITAT
El material a utilitzar serà nou a estrenar.
3 TAPA DE FUSTA
Formada per tauló de fusta de pi, sense nusos, unit mitjançant clavaó previ encolat amb "cua blanca" de fuster.
4 INSTAL·LACIÓ
Com norma general, els buits quedaran coberts per la tapa de fusta d'alta resistència, en tota la seva dimensió + 10 cm. de costat en tot el seu perímetre. La protecció quedarà immobilitzada en el buit per a realitzar un perfecte ancoratge, mitjançant un bastidor de
fusta que s'instal·la en la part inferior de la tapa.
5 NORMES PER AL MUNTATGE
1º Durant la fase d'encofrat, es fabricaran les tapes d'oclusió, considerant el grossor de les parets de l'encofrat perquè encaixin perfectament en el buit del formigó una vegada conclòs i s'instal·laran immediatament. Quan es retiri la paret, s'ajustarà el bastidor d'immobilització perquè encaixi perfectament en el formigó.
En el cas de ser necessari cobrir arquetes, les tapes es formaran amb idèntics criteris.
2º Durant la fase de desencofrat i en el moment en el qual el buit quedi descobert, s'instal·larà de nou la tapa d'oclusió
3º Els buits romandran tancats fins que s'iniciï el seu tancament definitiu.
4º La labor d'emplomat permetrà la retirada de les tapes en una mateixa vertical fins a la seva conclusió. Mentre, s'adaptaran les tapes amb corts que permetin sense entrebancs, el pas del cordill d'emplomat.
Es reposaran immediatament per a evitar accidents.
5º La instal·lació de tubs i assimilables en la vertical d'un mateix buit, com s'ha permès el pas dels cordills d'emplomat només exigirà descobrir el buit en el qual s'actuï en una planta concreta.
6º Adaptar la tapa al buit lliure que quedi després del pas de tubs i assimilables o iniciar, fins a arribar a 1 m. d'altura, el tancament definitiu.

Passarel·les de seguretat amb baranes per a rases.

1 OBJECTE
S'han dissenyat perquè serveixin de comunicació entre dos punts separats per un obstacle que hagi de salvar-se.

S'han previst sensiblement horitzontals o per a ser inclinades si escau, un màxim sobre l'horitzontal de 30 º. Per a inclinacions superiors s'utilitzaran escales de seguretat de
tipus convencional a força d'esglaons de petjada i contrapetjada.
2 QUALITAT
Tot el material constitutiu d'aquestes passarel·les serà nou a estrenar.
3 MATERIAL
Plataforma de trànsit formada per taulons de fusta de pi, units entre si.
Passamans, barra intermèdia i rodapeu formats per taulons
de fusta.
Peus drets metàl·lics, comercialitzats, pintats anticorrosiu.
4 MANERA DE CONSTRUCCIÓ
Les taules de la plataforma s'uniran mitjançant clavaó, previ encolat, amb "cua blanca", per a garantir una millor immobilització.
En cada extrem de suport del terreny, es muntarà un ancoratge efectiu, mitjançant l'ús de rodons d'acer corrugat, doblegat en fred, passants a través de la plataforma de la passarel·la i doblegats sobre fusta, per a garantir la immobilitat. Els rodons doblegats no produiran ressalts.
Les baranes se subjectaran a la plataforma mitjançant l'ocupació de peus drets per destrets tipus fuster.
5 ANCORATGES
Formats per rodons d'acer corrugat, per a clavar en el terreny. Un dels seus extrems estarà tallat en bisell per a facilitar el seu clava a cop de mall.
6 DIMENSIONS
Passamans a una altura de 90 cm sobre la plataforma.
Barra intermèdia a una altura de 65 cm sobre la plataforma.
Rodapeu de 20 cm d'altura útil.
Passarel·la amb una amplària mínima de 60 cm.
7 PINTURA
Tots els components de la barana (passamans, barra intermèdia i rodapeu) estaran pintats a franges grogues i negres alternatives de senyalització.
Existirà un manteniment permanent d'aquesta protecció.

c. MANTENIMENT, CANVIS DE POSICIÓ, REPARACIÓ I SUBSTITUCIÓ

El Contractista adjudicatari proposarà al Coordinador en matèria de Seguretat i Salut, o si escau, a la Direcció facultativa, dintre del Pla de Seguretat i Salut que realitzi, el programa de manteniment, canvis de posició, reparació i substitució, si fos necessari, de les proteccions col·lectives integrades en l'obra.

7. EQUIPS DE PROTECCIÓ INDIVIDUAL A UTILITZAR EN LA OBRA

Com a conseqüència de l'anàlisi de riscos laborals, existeixen alguns d'ells que no s'ha pogut resoldre amb la instal·lació de protecció col·lectiva, per tant, s'ha optat per utilitzar els següents equips de protecció individual:

- Calçat de seguretat de PVC –de mitja canya- amb la plantilla contra objectes punxants.
- Calçat-pantaló impermeable de goma o material plàstic sintètic.

- Casc de seguretat.
- Cinturó elàstic anti vibratori.
- Armilla reflectant.
- Faixa de protecció contra sobre esforços.
- Guants de goma o material de plàstic sintètic.
- Guants de cuir.
- Màscara auto filtrant per gasos i vapors.
- Roba de treball.
- Vestit impermeable de material de plàstic sintètic.
- Calçat de seguretat.
- Pantalla de seguretat per a soldador d'elèctrica
- Pantalla de seguretat protecció partícules
- Ulleres antipols i antiimpactes
- Parell de guants de goma latex-antitall
- Parell de guants dielèctris per a baixa tensió
- Protector de mans per a punxo
- Arnés de seguretat

a. NORMES I CONDICIONS TÈCNIQUES A COMPLIR PELS EQUIPS DE PROTECCIÓ INDIVIDUAL.

CONDICIONS GENERALS.

Tots els equips de protecció individual d'aquesta obra, compliran les següents condicions generals:

Tindran la marca "CE". Si aquesta no existís per a un determinat equip de protecció individual, s'autoritzarà l'ús a aquells:
A) Que s'ajustin a les Normes Tècniques Reglamentàries MT, d'homologació del Ministeri de Treball (O.M. 17-5-74) (B.O.I. 27-5-1974), sempre que existeixi Norma.
B) Que estiguin en possessió d'una homologació de qualsevol dels Estats Membres de la Unió Europea o dels Estats Units de Nord Amèrica

Tot equip de protecció individual estarà adequadament concebut i suficientment acabat perquè el seu ús mai representi un risc o dany en si mateix.

El Contractista adjudicatari està obligat a garantir un adequat manteniment de l'equip de protecció individual, el control efectiu del seu ús, així com a difondre les condicions d'utilització.

Per la seva banda el treballador, haurà de respectar les instruccions d'ús; estarà
obligat a indicar qualsevol tipus d'anomalia o defecte i sobretot, haurà de tenir voluntat de protegir-ne.

b. CONDICIONS TÈCNIQUES ESPECÍFIQUES

Arnés de seguretat.

1 NORMATIVA EN APLICABLE.
EN 363: EPI contra la caiguda d'altures. Sistemes anticaigudes.
2 OBJECTE I CAMP D'APLICACIÓ
Aquesta norma especifica la terminologia i els requisits generals referits als sistemes anticaigudes utilitzats com equips de protecció individual contra caigudes d'altura. A més, aquesta norma descriu, mitjançant exemples, la forma en la qual els components o els conjunts de components poden connectar-ne en un sistema anticaigudes. Aquests exemples haurien de permetre al comprador o a l'usuari connectar correctament tots els components i constituir un sistema anticaigudes.
Cadascun dels components d'un Sistema anticaigudes han d'estar certificats com EPI de Categoria II reunint tots els requisits legislatius i normatius que individualment els correspongui.
3 REQUISITS.
Disseny i ergonomia. Un sistema anticaigudes ha de dissenyar-ne i fabricar-ne de forma tal:

. Que, en les condicions d'ús previstes per a les quals es destina l'usuari pugui desenvolupar normalment l'activitat que li exposa a riscos, disposant d'una protecció de tipus adequat i d'un nº tan alt com sigui possible;

. Que no generi riscos ni altres factors de molèstia, en les condicions previstes d'ús;

. Que pugui col·locar-ne el més fàcilment possible sobre l'usuari en la posició adequada i mantenir-se en ella durant el temps d'ús previst, tenint en compte factors ambientals, moviments a realitzar i postures a adoptar. Per a això, el arnés anticaigudes ha de poder adaptar-se tan bé com sigui possible a la morfologia de l'usuari mitjançant qualsevol mitjà adequat, com elements d'ajustament una varietat suficient de talles;

. Que sigui el més lleuger possible, sense perjudici de la seva solidesa de construcció ni de la seva eficàcia;

. Que després d'haver-ne ajustat, no pugui desajustar-se independentment de la voluntat de l'usuari en les condicions d'ús previstes;

. Que, quan s'utilitza en les condicions d'ús previstes, el desnivell del cos sigui el més petita possible per a evitar qualsevol xoc contra un obstacle, sense que la força de frenat abast, no obstant això, el llindar d'aparició de lesions corporals, ni el d'obertura o de trencament d'un component o element que pogués ocasionar la caiguda de l'usuari;

. Que després de la desocupada, asseguri una posició correcta de l'usuari que li permeti, donat el cas, esperar el socors.

Components:

. Un arnés anticaigudes i un element de subjecció i, sense absorbidor d'energia no han d'utilitzar-ne com sistema anticaigudes.

. Els mètodes d'assaig dels components d'un sistema anticaigudes s'especifiquen en la Norma EN 364

. La persona encarregada del muntatge d'un sistema anticaigudes o d'un subsistema de connexió destinat a parar les caigudes ha d'assegurar-se que els components i els elements destinats a utilitzar-ne en un sistema anticaigudes han demostrat que satisfeien els requisits d'assaig.
. El fabricant o el venedor ha de proporcionar al comprador informació suficient sobre la compatibilitat de tots els components d'un sistema anticaigudes.
. La persona encarregada del muntatge ha d'assegurar-se que un component és compatible amb qualsevol altre component que pugui connectar-ne en un sistema anticaigudes.
. Els requisits generals per a les instruccions d'ús i per al marcat s'especifiquen en la Norma EN 365

Botes de seguretat de PVC - de mitja canya- amb plantilla contra els objectes punxents.

1 NORMATIVA EN APLICABLE.
EN 344: Requisits i mètodes d'assaig per al calçat de seguretat, de protecció i de treball d'ús professional.
EN 345: Especificacions per al calçat de seguretat.
EN 346: Especificació per al calçat de protecció.
EN 347: Especificacions per al calçat de treball.
2 DEFINICIÓ.
El calçat de seguretat, protecció i treball per a ús professional són els quals incorporen elements de protecció destinats a protegir a l'usuari de les lesions que poguessin provocar els accidents, en aquells sectors de treball per als quals el calçat ha estat concebut.
. Calçat de Seguretat: està equipat per topalls dissenyats per a oferir protecció enfront de l'impacte quan s'assagi amb un nivell d'energia de 200 J
. Calçat de Protecció: Està equipat per topalls dissenyats per a oferir protecció enfront de l'impacte quan s'assagi amb un nivell d'energia de 100 J
. Calçat de Treball: no està equipat per cap topall dissenyat per a oferir protecció enfront de l'impacte.
Classificació:
I: Calçat fabricat en cuir i altres materials. S'exclouen els calçats tot de cautxú i tot polimèric.
II: Calçat tot de cautxú (vulcanitzat) o tot polimèric (modelat).

3 REQUISITS.
RESISTÈNCIA A LA PERFORACIÓ:
Calçat resistent a tota perforació: Quan el calçat s'assagi d'acord amb el mètode descrit en l'apartat 5.6 de la norma EN 344, la força requerida per a perforar el conjunt de la sola no ha de ser inferior a 1.100 N
. Requisits addicionals per al calçat que incorpora plantilla resistents a la perforació:
NOTA. En l'annex informatiu B de la norma EN 344, es recomana assajos addicionals per a avaluar la idoneïtat de les plantilles resistents a la perforació, abans de ser incorporades al calçat.
Construcció. La plantilla a la perforació ha d'estar incorporada al pis del calçat de tal forma que no pugui ser extreta sense causar-li dany.
La plantilla no ha de col·locar-ne sobre la pestanya del topall de seguretat o de protecció ni ha de subjectar-ne a ell.
Dimensions. La plantilla resistent a la perforació ha de ser d'una grandària tal que, amb excepció de la zona del taló, la distància màxima entre la línia que representa el

cant de la forma i la vora de la plantilla sigui de 6,5 mm. En la zona del taló la distància màxima entre la línia que representa el cant de la forma i la vora de la plantilla ha de ser de 17 mm .
La plantilla resistent a la perforació no ha de tenir més de tres orificis, d'un diàmetre màxim de 3 mm, per a fixar-la al pis del calçat. Aquests orificis no han d'estar situats en la zona de color groc que es mostra en la figura.
Resistència a la corrosió de les plantilles metàl·liques resistents a la perforació en calçat tot de cautxú. Quan el calçat tot de cautxú s'assagi i avaluï d'acord amb el mètode
descrit en l'apartat 5.5. de la norma EN 344, la plantilla resistent a la perforació no ha de mostrar més de cinc zones amb corrosió, cap de les quals ha de sobrepassar 2,5 mm2
(vegi's nota en els apartats 4.3.2.5 i B 1.3. de la norma EN 344).

El calçat de seguretat, protecció o treball d'ús professional que ofereix protecció contra el risc de perforació, ha de satisfer el requisit addicional de Resistència a la perforació definit en l'apartat 4.3.3. de l'EN 344 (Requisits i mètodes d'assaig per al calçat de seguretat, de protecció i de treball d'ús professional). Si la categoria del calçat no preveu el compliment obligatori d'aquest requisit addicional, haurà de marcar-ne una P al costat del seu codi de designació. Exemple: SB+P

Casc de seguretat.

1 NORMATIVA EN APLICABLE.
EN 397: Cascos de protecció per a la indústria.
2 DEFINICIÓ.
Element que es col·loca sobre el cap, primordialment destinat a protegir la part superior del cap de l'usuari contra objectes en caiguda. El casc estarà compost com a mínim d'una armadura i un arnés.
3 MARCAT.
El nombre de Norma Europea: EN 397
. El nom o marca identificativa del fabricant.
L'any i trimestre de fabricació.
El model del cas (denominació del fabricant). Ha de marcar-ne tant en el casc com en el arnés.
La talla o gamma de talles (en cm). Ha de marcar-ne tant en el casc com en el arnés.
4 REQUISITS.
En el cas que es perfori el casc per a acoblar llums de mineria o qualsevol accessori l'acoblament del qual requereixi trepat, el casc es considera altre model diferent degut al fet que les seves propietats físiques es veuran ostensiblement modificades i, per tant, haurà de sotmetre's a la corresponent certificació.
Absorció d'impactes: Caiguda d'un percutor amb cap hemisfèric de 5 Kg de massa des de 1 m d'altura. La força transmesa al capdavant de prova < 5 kN.
Resistència a la perforació: Caiguda d'un percutor amb cap punxegut de 3 kg de massa des de 1 m d'altura. La punta del punxó no ha de tocar el cap de prova.
Resistència a la flama: Aplicació durant 10 s d'una flama de propà. Els materials exposats a la flama no haurien de cremar 5 s una vegada retirada la mateixa.
Punts d'ancoratge del barboquejo: Han de resistir una força de tracció <150 N i cedir a aplicar una força >250 N
. Molt baixa temperatura: Absorció d'impactes i resistència a la penetració a –20ºC o –30ºC
. Molt alta temperatura: Absorció d'impactes i resistència a la penetració a +150ºC

. Aïllament elèctric: Aquest requisit pretén assegurar la protecció de l'usuari durant un curt període de temps contra contactes accidentals amb conductors elèctrics actius amb un voltatge fins a 440 volts.
. Deformació lateral: La deformació lateral màxima del casc no excedirà de 40 mm i la deformació lateral residual no excedirà de 15 mm després d'aplicar una força incrementada fins a 430 N
. Esquitxades de metall fos. El casc no haurà de:

a) ser travessat pel metall fos;
b) mostrar cap deformació major de 10 mm i
c) cremar amb emissió de flama després d'un període de 5s amidats una vegada el vessament de metall fos ha cessat.

. Distància vertical externa: Altura de la superfície superior del casc quan aquest és utilitzat, i indica la distància lliure >80 mm.
. Distància vertical interna: Altura de la superfície interior de l'armadura damunt del cap quan el casc és utilitzat, i indica la seva estabilitat >50 mm.
. Espai lliure vertical interior. Profunditat de l'espai d'aire
immediatament per sobre del cap quan el casc és utilitzat, i indica la ventilació >25 mm.
. Espai lliure horitzontal: La distància horitzontal entre el cap de proves sobre la qual està col·locat el casc i la part interior de l'armadura amidada en els laterals <5 mm.
. Altura d'utilització: La distància vertical des de la vora inferior de la cinta de cap fins al punt més elevat del cap de proves sobre la qual el casc està col·locat, amidada en la part frontal i en els laterals.
>80 mm per als cascos col·locats en el cap D >85 mm per als cascos col·locats en el cap G >90 mm per als cascos col·locats en el cap K

Arnés

El arnés inclourà una cinta de cap i una tira d'ajustament al clatell.
Cinta de cap/llença d'ajustament al clatell: La longitud de la cinta de cap o de la tira d'ajustament al clatell serà ajustable en increments no majors de 5 mm.
Suport individual no podrà ser menor de 15 mm, i el total de l'amplària de les
cintes radials a partir de la seva intersecció no haurà de ser inferior a 72 mm.
Cinta anti-suor: En cas d'utilitzar-ne, la banda anti-suor cobrirà la superfície frontal interior de la cinta de cap en una longitud no inferior a 100 mm a cada costat del punt central del front.
Barboquejo: La cinta de cap o l'armadura del casc incorporaran un barboquejo o els mitjans necessaris per a acoblar-lo. Tot barboquejo subministrat amb el casc haurà de tenir una amplària no menor de 10 mm, mesura quan no es troba tensional i haurà de poder subjectar-ne a l'armadura o a la banda de cap.
Ventilació: En el cas que el casc incorpori obertures de ventilació, l'àrea total de les mateixes no podrà ser inferior als 150 mm2 i no superior als 450 mm2
. Accessoris: A l'efecte de poder fixar els accessoris del casc, especificats en la informació que acompanya al casc, haurien de subministrar-ne els dispositius de fixació, o els orificis apropiats en l'armadura del casc, pel fabricant del casc.

Cascos protectors auditius.

1 NORMATIVA EN APLICABLE.
EN 352-1: Protectors auditius. Requisits de seguretat i assajos. Part 1. Orelleres.
EN 458: Protectors Auditius. Recomanacions relatives a la selecció, ús, precaucions d'ocupació i manteniment.

2 OBJECTE I CAMP D'APLICACIÓ.

Aquesta part de la norma es refereix a les orelleres, establint els requisits d'acabat, disseny i prestacions, els mètodes d'assaig, les exigències relatives al marcat, així com la informació destinada als usuaris. Exigeix que s'informi de les dades sobre les característiques d'atenuació acústica, i defineix el nivell mínim d'atenuació necessari per a establir la seva conformitat amb aquesta norma.

Aquesta part de la norma no tracta ni de les orelleres acoblades a casc ni de les prestacions dels dispositius electrònics que poden ser incorporats en el seu interior. Tampoc tracta de les orelleres depenent del nivell ni dels protectors auditius enfront del

soroll impulsiu.

3 REQUISITS.

Regularitat: En funció de les possibilitats de regulació que ofereixi les orelleres, es defineix la gamma de talles a la qual pertany.

Rotació de casquets: El contacte entre els coixinets de la orellera i el dispositiu d'assaig que simula el cap de l'usuari ha de ser continu, de tal manera que s'asseguri una barrera ininterrompuda entre els perímetres interns i externs dels coixinets.

Força exercida pel arnés: La força exercida pel arnés sobre el dispositiu d'assaig que simula el cap de l'usuari no ha de sobrepassar els 14N

. Pressió dels coixinets: La pressió exercida pels coixinets de la orellera sobre el dispositiu d'assaig que simula el cap de l'usuari, no ha de ser superior a 4500 Pa.

Resistència a la deterioració en cas de caiguda: Després de deixar caure la orellera fins 1,5 mts. D'altura sobre una placa d'acer el EPI no haurà d'esquerdar-se. En cas que algun dels components del EPI es desprengui d'ell, no serà necessari l'ocupació de cap tipus d'eina ni tampoc la substitució de la peça per una nova per a tornar a acoblar-lo correctament.

Resistència a les baixes temperatures (opcional): Es tracta del mateix requisit descrit en el punt anterior, amb la diferència que abans de deixar les orelleres, aquesta ha de mantenir-se durant un mínim de 4 hores en una cambra de refrigeració a –20ºC

. Variació de la força exercida pel arnés: La força del arnés no ha de variar més del 20% pel que fa a la força amidada originalment, després d'haver sotmès les orelleres als

següents condicionaments:

. Obrir i tancar les orelleres mil vegades, amb un ritme entre 10 i 12 cicles i separant els casquets fins a un màxim de 200 mm.

. Submergir les orelleres durant 24 hores en aigua a una temperatura constant de 50ºC

. Condicionament a alta temperatura (opcional): Es tracta del mateix requisit detallat en el punt anterior, amb una excepció: Quan arriba el moment de submergir les orelleres en aigua a 50ºC, se li ha d'acoplar a la mateixa un espaiador que mantingui separats els casquets una distància de 145 mm.

Pèrdua d'inserció: Les desviacions típiques que presenti la orellera no han de resultar superiors, d'una banda, a 4,0 dB en almenys quatre bandes de terci de vuitena contigües i, per altra banda, a 7,0 dB en cadascuna de les bandes de terç de vuitena.

Resistència a les fugides: Els coixinets farcits de líquid no han de presentar fugides quan se'ls aplica una càrrega vertical de 28 N durant 15 min.

<u>Armilla reflectant.</u>

1 NORMATIVA EN APLICABLE.

EN 340: Robes de protecció. Requisits generals.

EN 471: Robes de senyalització d'alta visibilitat.
ENV 343: Robes de protecció contra el mal temps.

2 OBJECTE I CAMP D'APLICACIÓ.

Aquesta norma específica les característiques que ha de posseir la roba destinada a senyalitzar visualment la presència de l'usuari, amb la finalitat de que aquest sigui detectat en condicions de risc, sota qualsevol tipus de llum diürna i sota un feix de llum artificial. Les prestacions vénen determinades pel color i la retrorreflexió, així com per les àrees mínimes i les disposició dels materials utilitzats. Els mètodes d'assaig asseguren un nivell mínim de protecció quan se segueixen les instruccions de cura de la peça.

3 REQUISITS

DISSENY:

Models i classes. Existeixen tres classes de roba de senyalització. Cada classe ha de tenir unes superfícies mínimes dels materials constituents de la roba d'acord amb la taula 1. La roba ha d'estar constituïda per les superfícies exigides de material de fons i de material retrorreflectant o bé per la superfície exigida de material combinat.

Superfícies mínimes visibles de cada material en m2

Material de fons
Roba classe 1: 0,8
Roba classe 2: 0,50
Roba classe 4: 0,14

Material retrorreflectant.
Roba classe 1: 0,2
Roba classe 2: 0,13
Roba classe 4: 0,10

Material combinat
Roba classe 1: ---
Roba classe 2: ---
Roba classe 4: 0,20

REQUISITS CONCERNENTS AL MATERIAL DE FONS I AL MATERIAL COMBINAT:

Color del material de fons nou. Les coordenades cromàtiques han d'estar situades dintre d'una de les àrees definides en la taula 2 i el factor de luminància ha de ser superior al valor mínim corresponent en la taula 2 de la norma EN 471

Color del material combinat nou: Les coordenades cromàtiques han de situar-se dintre d'una de les àrees definides en la taula 3 i el factor de luminància ha de ser superior al valor mínim corresponent en la taula 3 de la norma EN 471

El valor mig del factor de luminància del material retrorreflectant sensible a l'orientació ha de complir les exigències de la taula i quan s'amida amb els dos angles de rotació tal com s'indica en aquesta norma.

Les coordenades cromàtiques dels materials retrorreflectants sensibles a l'orientació han de complir les exigències de la taula 3 al ser amidades amb els dos angles de rotació tal com s'indica en aquesta norma.

ALTRES REQUISITS DEL MATERIAL DE FONS I/O COMBINAT:

Solidesa del color. AL fregat, a la sudoració, al rentat, neteja en sec, blanqueig amb lleixiu i planxat en calent.

Variació de les dimensions. Màxim 3% en llarg i ample.

Propietats mecàniques. Resistència a la tracció; resistència a l'esclat del material de punt; resistència a la tracció i a l'esquinça't de tèxtils recoberts i laminats.

Resistència a la penetració de l'aigua.

Resistència al vapor d'aigua. (ENV 343).

Ergonomia. (Segons capítol r. EN 340).

REQUISITS DEL MATERIAL RETRORREFLECTANT.

El material retrorreflectant nou, haurà de satisfer els requisits de retrorreflexió expressats en el punt 6.1 de la norma EN 471. Després dels assajos establerts en aquesta norma, haurà de satisfer els requisits establerts en l'apartat 6.2.
Colors normalitzats per al Material de Fons:

Groc fluorescent
Vermell-ataronjat fluorescent
Vermell fluorescent

Ulleres de seguretat contra projeccions i impactes.

1 NORMATIVA EN APLICABLE.
EN 166: Protecció Individual dels Ulls. Requisits.
2 OBJECTE.
ÚS PERMÈS:
Possibilitat d'usos combinats:
. Lents correctores de protecció.
. Radiació òptica: soldadura, infraroig, ultraviolat, solar.
. Partícules a gran velocitat: baixa energia.
3 REQUISITS.
Ha de seleccionar-ne el protector que cobrint els riscos, resulti més còmode. Sol·licitar una protecció no necessària pot dur amb si l'exigència d'un protector menys confortable.
Els protectors oculars han de complir els requisits establerts per la Norma EN 166. A més, haurien de satisfer un o més dels requisits particulars establerts:

. Protecció enfront de la radiació òptica.
. Protecció enfront d'impactes de partícules a gran velocitat.
. Protecció enfront dels metalls fosos i sòlids calents.
. Protecció enfront de les gotes i esquitxades de líquids.
. Protecció front partícules de pols gruixudes.
. Protecció enfront de gasos i partícules de pols fines.
. Protecció enfront de l'arc elèctric de curtcircuit.

Guants de cuir.

1 NORMATIVA EN APLICABLE.
EN 420: Requisits generals per a Guants.
EN 388: Guants de protecció contra riscos mecànics.
La Norma Europea EN 420 és una norma de referència per a ser utilitzada en les Normes Europees específiques relatives o aplicables als guants de protecció.
Això significa que la Norma EN 420 no pot aplicar-se per si sola per a certificar o autocertificar Guants de Protecció.
2 REQUISITS.
Resistència a l'abrasió: Provetes circulars del material d'assaig se sotmeten a abrasió sota una càrrega coneguda, amb un moviment pla cíclic, que resulta de dos moviments en angle recte.
La resistència a l'abrasió s'amida pel nombre de cicles necessaris per a produir una perforació (quan el forat travessa tota la mostra). Si el guant es compon de diverses capes, l'assaig es realitzarà sobre cada capa, classificant-se segons la suma dels cicles necessaris per a perforar cadascuna d'aquestes.

Resistència al cort per fulla: Les provetes de mostra d'assaig i de control (provetes de material normalitzat), condicionades i preses segons indica la norma, se sotmetran a

l'acció d'una fulla circular també normalitzada dotada de moviment alternatiu, en la seqüència establerta per a la realització de l'assaig fins a produir-se el cort. Aquest es detectarà mitjançant un senyal lluminós o sonora.
La massa aplicada a la fulla proporciona una força de 5N. La seqüència d'assaig es realitzarà cinc vegades obtenint-ne l'índex de resistència al cort per fulla, classificant-se conforme al valor l mínim obtingut dels almenys deu índexs dels quals constarà l'informe d'assajos.
Resistència a l'estrip: Es defineix com la força necessària per a esquinçar una mostra d'assaig que ha estat tallada prèviament d'una manera definida en la norma. Els assajos es realitzaran en mostres que es prenen de cadascun de quatre guants distints de la mateixa sèrie. En el cas de mostres compostes de diverses capes, l'assaig es realitzarà sobre cada capa per separat i la classificació es basarà conforme al major valor obtingut.
La resistència a l'esquinça't de cada mostra es pren com el major bec registrat i la classificació es realitza prenent el menor dels quatre valors.
Resistència a la perforació: La mostra, tallada i condicionada segons estableix la norma, es munta sobre un dispositiu que la suporta centrat en l'eix d'una màquina de comprensió de baixa inèrcia, capaç d'aplicar i amidar forces entre 0 i 500 N
. Centrat sobre l'eix de la màquina, es col·loca un punxó normalitzat que es mou cap a la mostra d'assaig a una velocitat de 100 mm/ min i fins a un desplaçament de la mateixa de 50 mm. Es registrarà el major de la força aplicada fins que es produeixi la perforació.
La classificació es realitzarà conforme al menor valor registrat sobre quatre mostres tallades de la mateixa sèrie.
Resistència al cort per impacte: Un element mòbil que consta d'una fulla i el seu suport i la massa total del qual serà de 1050 (+-) 5 g es deixa caure sobre una mostra normalitzada del material el guant, des d'una altura de 150 (+2) mm. entre la mostra i el fil de la fulla.
La classificació es determinarà mitjançant el valor mínim registrat.
Resistència volúmica: És el quocient entre el voltatge aplicat entre dos elèctrodes en contacte amb les cares oposades de la mostra d'assaig i la intensitat de corrent entre els elèctrodes després d'un o més períodes de electrificacions excloent el corrent superficial.

<u>Guants de goma o material plàstic sintètic.</u>

1 NORMATIVA EN APLICABLE.
EN 374-1: Terminologia i requisits de prestacions.
EN 374-2: Determinació de la resistència a la penetració.
EN 374-3: Determinació de la resistència a la permeabilitat per productes químics.
EN 420: Requisits generals per als guants de protecció.
EN 388: Guants de protecció contra riscos mecànics.
2 OBJECTE I CAMP D'APLICACIÓ.
En Aquesta norma s'estableixen els requisits per als guants destinats a la protecció de l'usuari contra els productes químics i/o microorganismes i es defineixen a més els tèrmics a usar.
La norma EN 374 ha de ser usada conjuntament amb la Norma EN 420
En ella no s'estableixen requisits de protecció mecànica. No obstant això, existeix el requisit de donar dades sobre els assajos mecànics següents: Abrasió, cort per fulla, resistència a l'esquinça't i a la perforació segons els mètodes d'assaig descrits en la Norma EN 388.

REQUISITS.
Penetració:
Els guants no han de presentar fugides quan s'assagen segons el mètode descrit en la Norma EN 374-2
. Els guants d'un lot simple han de ser mostrejadors i inspeccionats d'acord amb la Norma ISO 2859
. Permeabilitat:
Cada combinació guant de protecció/producte químic, es clarifica en tèrmics de temps de penetració, per a cada producte químic individual per al qual, el guant evita la permeabilitat.
El temps de protecció en el lloc de treball pot variar considerablement en relació amb aquest índex.
Degradació:
Mètode d'assaig en preparació.
Propietats mecàniques: (d'acord amb els mètodes d'assaig descrits en la Norma EN 388).
Per a cada tipus de guant recomanat per a usar contra productes químics i microorganismes, han de donar-se dades sobre els següents assajos mecànics:
resistència a l'abrasió; resistència al cort per fulla; resistència a l'esquinça't; resistència a la perforació.

Mascareta autofiltrant per a gasos i vapors.

1 NORMATIVA EN APLICABLE.

EN 405: Equips de Protecció Respiratòria. Mascaretes autofiltrants amb vàlvules per a protegir dels gasos o dels gasos i les partícules: Requisits, assajos i marcat.
2 DEFINICIÓ.
És aquella que cobreix el nas i la boca, i possiblement la barbeta, i que té vàlvules d'inhalació i de exhalació i:
a) consisteix sencera o substancialment en un material filtrant.
b) consta d'un adaptador facial del que forma part inseparable uns filtres contra gasos/vapors.
Per a l'ús que es pretén, aquesta mascareta proporciona en la cara de l'usuari una hermeticitat adequada contra l'atmosfera ambiental, quan té la pell mullada o humida i quan mou el cap.
L'aire inhalat entra a través del material filtrant i d'una(s) vàlvula(s) d'inhalació. L'aire exhalat passa a través d'una(s) vàlvula(s) de exhalació a l'atmosfera ambiental.
A més d'oferir protecció contra gasos, aquests dispositius poden estar dissenyats per a protegir contra aerosols sòlids, contra aerosols de base aquosa o contra aerosols sòlids i
líquids. Un aerosol sòlid es defineix com una suspensió de partícules sòlides en aire, un aerosol líquid es defineix com una suspensió de gotes de líquid en aire i un aerosol de base aquosa es defineix com aquell que es produeix a partir de solucions i/o de suspensions de sòlids en aigua, on el material perillós és el material sòlid.
El tèrmic "gasos" inclou vapors.
Els filtres contra gasos eliminen gasos i vapors especificats: Els filtres mixts eliminen partícules sòlides i/o líquides disperses en aire i/o els gasos i vapors especificats.
3 CLASSIFICACIÓ.
D'acord amb la seva aplicació i la seva capacitat, aquestes mascaretes es classifiquen en tipus i classes:
TIPUS: FFA

COLOR Marró
Vapors orgànics amb punt d'ebullició major de 65º C, segons indicació del fabricant.
TIPUS FFB
COLOR Gris
Gasos inorgànics, segons indicació del fabricant.
TIPUS FFE
COLOR Groc
Diòxid de sofre i altres gasos àcids, segons indicació del fabricant.
TIPUS FFK
COLOR Verd
Amoníac i els seus derivats orgànics, segons indicació del fabricant.
TIPUS FFAX
COLOR Marró
Compostos orgànics de baix punt d'ebullició, segons indicació del fabricant.
TIPUS FFSX
COLOR ---
Vapors i gasos específics.

Classe 1: Baixa capacitat
Classe 2: Mitja capacitat
4 TIPUS.
a) Amb filtres integrats per a partícules.
b) Amb filtres reemplaçables per a partícules.
c) Amb filtres combinats per a gasos i vapors.
Exemples. FFA1P1, FFABE1, FFABE2P2, FFB1
5 MARCAT.
EN L'EMPAQUETAT
L'empaquetat de les mascaretes autofiltrants amb vàlvules ha d'estar marcat de forma clara i duradora amb la següent informació:

- Nom, marca o qualsevol altre mitjà d'identificació del fabricant o distribuïdor.
- Marca d'identificació de tipus.
- Tipus i classe.
- Nombre d'aquesta Norma Europea.
- Any de fabricació més la durada d'emmagatzematge benvolguda o la data d'expiració de la durada d'emmagatzematge benvolguda (quan l'eficàcia del funcionaments es vegi afectada per l'envelliment).
- La frase "vegin-se instruccions d'ús".
- L'empaquetat dels dispositius FFGasP2 i FFGasP3 que no hagin passat l'assaig d'oli "parafina ha de tenir clarament marcat "Per a ús contra aerosols sòlids solament". Això inclou aerosols de base aquosa.

EN LA MASCARETA AUTOFILTRANT

Les mascaretes autofiltrants amb vàlvula han d'estar marcades de forma clara i duradora amb la següent informació:

- Nom, marca o qualsevol altre mitjà d'identificació del fabricant.
- Marca d'identificació de tipus.

- Els símbols segons el seu tipus i classe, per exemple FFA1P2
. - Nombre d'aquesta Norma Europea.
- La protecció contra partícules que proporcionen els dispositius FFGasP2 i FFGasP3 com segueix: S (sòlid) o SL (sòlid i líquid), aquests símbols han de formar part de la designació de tipus i classe.
- Els acoblaments i components amb una important influència en la seguretat han de marcar-ne de manera que puguin ser identificats.
- L'ocupació del codi de colors en el dispositiu per a indicar el(els) tipus(s) de filtre(s) és opcional. Si s'utilitza el codi de colors, aquest de ser conforme a la Norma EN 141 o a la Norma EN 143, segons correspongui.

Roba de treball.

1 DEFINICIÓ.

Risc: Probabilitat que ocorri un esdeveniment específic no desitjat, de manera que un perill es faci realitat.
Roba de protecció: roba que substitueix o cobreix la roba personal, i que està dissenyada per a proporcionar protecció contra un o més perills.
Envelliment: Canvi de les propietats inicials de la roba de protecció pel pas del temps.
Nivell de compliment: Un nombre que designa una categoria o rang determinat de compliment mitjançant el qual es poden classificar els resultats dels assajos. Ja que els nivells de compliment estan basats en els resultats d'assaig en laboratori, no es relacionen necessàriament amb les condicions reals en el lloc de treball. Així doncs la roba de protecció ha de ser seleccionada amb el total coneixement de les condicions i tasques relacionades amb l'usuari final, tenint en compte les tasques implicades i les dades proporcionades pel fabricant, en relació amb les prestacions de la roba de protecció enfront del perill o perills que es tracti.
2 REQUISITS.

ERGONOMÍA
La roba de protecció ha de ser dissenyada i fabricada de la forma següent:
- Els materials i components de la roba de protecció no han d'afectar adversament a l'usuari.
- Ha d'oferir a l'usuari el major grau de comoditat possible que estigui d'acord amb la protecció adequada.
- Les parts de la roba de protecció que entrin en contacte amb l'usuari han d'estar lliures de rugositats, vores agudes i ressaltis que puguin produir irritacions o ferides.
- El seu disseny ha de facilitar la seva correcta col·locació sobre l'usuari
i ha de garantir que romandrà en el seu lloc durant el temps d'ocupació previsible, tenint en compte els factors ambientes, juntament amb els moviments i postures que l'usuari pugui adoptar durant el treball A aquesta fi, han de proveir-se els mitjans apropiats, com sistemes d'ajustament o gamma de talles adequada, perquè permetin que la roba de protecció s'adapti a la morfologia de l'usuari.
- Ha de ser tan lleugera com sigui possible sense perjudici de la resistència i eficiència del disseny.

- Quan sigui possible, la roba de protecció tindrà una baixa resistència al vapor d'aigua. El (els) mètode(s) d'assaig per a la resistència al vapor d'aigua serà(n) especificat(s) en la norma específica.
ENVELLIMENT
Generalitats: L'envelliment pot ser produït per un sol factor o per varis. Aquesta norma solament tracta dels efectes perjudicials de l'alteració del color, neteja i canvi de les dimensions.
Resistència del color: Si la norma específica conté requisits per a la solidesa del color, la roba de protecció ha de ser assajada d'acord amb aquesta norma.
Neteja: Si la norma específica conté requisits per a comprovar els efectes perjudicials de la neteja, el mètode d'assaig ha de ser 'establert en aquesta norma, si no s'especifica el contrari en la norma específica.
Canvis dimensionals deguts a la neteja: L'assaig per a determinar el canvi dimensional per rentat es portarà a terme segons l'especifica en aquesta norma. Les modificacions en
les dimensions del material per a roba de protecció no han de superar ± 3% tant en longitud com en amplària, tret que s'indiqui altra cosa en la norma específica.

Sabates de seguretat.

1 NORMATIVA EN APLICABLE.
EN 344: Requisits i mètodes d'assaig per al calçat de seguretat, de protecció i de treball d'ús professional.
EN 345: Especificacions per al calçat de seguretat.
EN 346: Especificacions per al calçat de protecció.
EN 347: Especificacions per al calçat de treball.
2 DEFINICIÓ.
El calçat de seguretat, protecció i treball per a ús professional són els quals incorporen elements de protecció destinats a protegir a l'usuari de les lesions que poguessin provocar els accidents, en aquells sectors de treball per als quals el calçat ha estat concebut.
Calçat de Seguretat: està equipat per topalls dissenyats per a oferir protecció enfront de l'impacte quan s'assagi amb un nivell d'energia de 200 J
. Calçat de Protecció: està equipat per topalls dissenyats per a oferir protecció enfront de l'impacte quan s'assagi amb un nivell d'energia de 100 J
. Calçat de Treball: no està equipat per cap topall dissenyat per a oferir protecció enfront de l'impacte.
Classificació:
I: Calçat fabricat en cuir i altres materials.
II: Calçat tot de cautxú (vulcanitzat) o tot polimèric (modelat).
3 REQUISITS.
Les soles de cautxú i polimèriques del calçat que ofereix aquest requisit addicional, no han de fondre's ni mostrar esquerdes quan es dobleguin al voltant d'un mandril després d'haver estat sotmesa la mostra a l'assaig descrit en l'apartat 5.18 de la norma EN 344. Les soles de cuir no han de mostrar esquerdes ni carbonitzacions que s'estengui al quòrum quan es dobleguin al voltant del mandril.
Si la categoria del calçat no preveu el compliment obligatori d'aquest requisit addicional, haurà de marcar-ne HRO al costat del seu codi de designació. Exemple SB+ HRO.

c. MANTENIMENT I SUBSTITUCIÓ.

En els equips de protecció individual que siguin utilitzats pels treballadors han de venir marcats els períodes de vida útil dels mateixos. Una vegada superat aquest període, l'equip de protecció individual haurà de ser substituït.

Si es produeix una deterioració de l'equip de protecció individual més ràpid del normal, o bé, si aquest equips ha sofert un accident, es reposarà immediatament amb independència de com sigui el seu període de durada.

Si l'equip de protecció individual adquireix unes característiques per a les quals el fabricant no ha donat el seu garantia, haurà de ser substituït immediatament.

El contractista que resulti adjudicatari de l'obra haurà de disposar en el Pla de Seguretat i Salut, el programa de manteniment i reposició dels equips de protecció individual que ho requereixin.

8. SENYALITZACIÓ DE L'OBRA.

La senyalització de seguretat prevista en el present Estudi Bàsic de Seguretat i Salut serà conforme al disposat en el Reial decret 485/1997, de 14 d'abril, en el que s'estableix un conjunt de preceptes sobre dimensions, colors, símbols i formes de senyals i conjunts que proporcionen una determinada informació relativa a la seguretat.

SENYALS D'ADVERTIMENT.
Forma: Triangular
Vores: Negre
Fons: Groc
Pictograma: Negre
El groc haurà de cobrir com a mínim el 50 per 100 de la superfície del senyal

SENYALS DE PROHIBICIÓ.
Forma: Rodona

SENYALS D'OBLIGACIÓ.
Forma: Rodona

SENYALS RELATIUS ALS EQUIPS DE LLUITA CONTRA INCENDIS.
Forma: Rectangular o quadrada
Fons: Vermell
Pictograma: Blanc
El vermell haurà de cobrir com a mínim el 50 per 100 de la superfície del senyal.

SENYALS DE SALVAMENT O SOCORS.
Forma: Rectangular o quadrada

9. RISCOS HIGIÈNICS

El Constructor adjudicatari, està obligat a realitzar els mesuraments dels riscos higiènics bé directament, o mitjançant la col·laboració o contractació amb uns laboratoris, mútues patronals o empreses especialitzades que amidin el risc i identifiquin els perills.

Aquests mesuraments tècniques han d'estar recollides en el Pla de Seguretat i Salut que
elabori el Contractista adjudicatari.

Es considera com risc higiènic:

Exposició a nivells sonors nocius.
Exposició a ambients pulverulents.
Exposició a vapors.
Exposició a gasos nocius o tòxics.
Exposició a una atmosfera confinada.

El Coordinador en matèria de Seguretat i Salut, o si escau, la Direcció facultativa, rebrà els informes corresponents per a la presa de decisions.

10. PREVENCIÓ D'ACCIDENTS

El Contractista adjudicatari recollirà en el seu Pla de Seguretat i Salut la responsabilitat de l'encarregat de Seguretat i Salut i/o Delegat de Prevenció en matèria de prevenció d'accidents.

L'encarregat de Seguretat i Salut i/o Delegat de Prevenció comprovarà l'execució correcta dels treballs, en aquelles facetes que afectin a la integritat física dels treballadors, mitjançant la detecció del risc, assenyalant-lo, aïllant-lo, i si és possible suprimint-lo. Comunicarà d'això al Coordinador en matèria de Seguretat i Salut, o si escau, a la Direcció facultativa, el qual considerarà la possibilitat de reflectir en el Pla de Seguretat i Salut aquelles mesures que s'hagin adoptat per a evitar els riscos i que prèviament no estaven recollides en el pla.
Aquestes comprovacions es realitzaran mitjançant:

Inspeccions de seguretat, detectant riscos.
Inspeccions d'higiene i medicina del treball, localitzant riscos de tipus higiènic.
Estudi de factors fisiològics de l'individu.
Inspecció de manteniment preventiu.

Així mateix i amb la finalitat de garantir la màxima prevenció d'accidents es fomentarà la responsabilitat dels comandaments intermedis i es procurarà integrar al màxim la prevenció en el procés constructiu.

11. ACCIONS A DESENVOLUPAR EN CAS D'ACCIDENT LABORAL

És obligació del Contractista adjudicatari exposar en el seu Pla de Seguretat i Salut

els mitjans sanitaris propis, mancomunats o contractats amb la qual compte, amb la finalitat de garantir l'atenció correcta als accidentats i la seva ràpida evacuació de l'obra

El Contractista col·locarà per a coneixement de tots els treballadors, uns rètols en els quals aparegui com a mínim:

Nom del centre assistencial.

Adreça.
Telèfon d'ambulàncies.

Telèfon d'urgències.
Telèfon d'informació hospitalària.

a. PRIMERS AUXILIS

El Contractista adjudicatari ha de garantir que els primers auxilis puguin realitzar-se en tot moment, quan fos necessari, per una persona competent amb la suficient formació. S'haurien de garantir mesures per a l'evacuació dels treballadors accidentats o afectats, que necessitin rebre cures mèdiques.

S'instal·laran en l'obra les farmacioles necessàries per a realitzar les cures d'urgència; notificant a tot el personal la ubicació de les farmacioles existents.

Cada farmaciola contindrà, com a mínim, antisèptics i desinfectants autoritzats, cotó hidròfil, apòsits adhesius, gases estèrils, benes, esparadrap, pinces, tisores i guants d'un sol ús.

S'indicarà clarament en un rètol l'adreça i el nombre de telèfon del servei local d'urgència per al coneixement de tot el personal de l'obra.

b. PART OFICIAL D'ACCIDENTS.

El part oficial d'accidents és el document que, en aplicació de la legislació vigent, el Contractista adjudicatari ha d'emplenar i lliurar-lo a l'autoritat Laboral de la província en un termini màxim de 24 hores. En aquest part s'indicaran les següents dades:

Data de l'accident i data de la baixa
Dades del treballador: sexe, estat civil, data de naixença, ofici i categoria professional.
Dades de l'empresa.
Ubicació del centre de treball.
Dades de l'accident: lloc on va ocórrer, hora del dia, hora de treball, dia de la setmana, va causar baixa?, treball que realitzava en el moment de l'accident i forma que es va produir.
Dades mèdiques assistencials: descripció de les lesions, determinació del seu grau, part del cos lesionat.
Com complement d'aquesta part s'emetrà un informe que contingui:
Com s'hagués pogut evitar.
Ordres immediates d'execució.

c. COMUNICACIONS EN CAS D'ACCIDENT LABORAL

El Pla de Seguretat i Salut inclourà l'obligació de comunicació d'accidents laborals a l'autoritat Laboral, sobre els accidents de treball mortals, molt greus o greus, i sobre aquells que, per les seves característiques o pels subjectes afectats, es consideri necessària aquesta comunicació.

Comunicació d'accidents laborals:

Accidents lleus: AL Coordinador en matèria de Seguretat i Salut, o si escau, a la Direcció facultativa i a l'autoritat Laboral de la província.

Accidents greus: AL Coordinador en matèria de Seguretat i Salut, o si escau, a la Direcció facultativa i a l'autoritat Laboral de la província.

Accidents mortals: AL jutjat de guàrdia, al Coordinador en matèria de Seguretat i Salut, o si escau, a la Direcció facultativa i a l'autoritat Laboral de la província.

12. FIGURES ENCARREGADES DE LA SEGURETAT EN OBRA

a. COORDINADOR EN MATÈRIA DE SEGURETAT I SALUT DURANT L'EXECUCIÓ DE L'OBRA.

Haurà de desenvolupar les següents funcions:

Coordinar l'aplicació dels principis generals de prevenció i de seguretat:

A) Al prendre les decisions tècniques i d'organització amb la finalitat de planificar els diferents treballs o fases de treball que vagin a desenvolupar-se simultània o successivament.

B) A estimar la durada requerida per a l'execució dels diferents treballs o fases de treball.

Coordinar les activitats de l'obra per a garantir que els contractistes i, si escau , els subcontractistes i els treballadors autònoms apliquin de manera coherent i responsable els principis de l'acció preventiva que es recullen en l'article 15 de la Llei de Prevenció de Riscos Laborals durant l'execució de l'obra i, en particular, en les tasques o activitats que es refereix l'article 10 del Reial decret 1627/1997.

Aprovar el Pla de Seguretat i Salut elaborat pel contractista i, si escau, les modificacions introduïdes en el mateix. Conforme al disposat en l'últim paràgraf de l'apartat 2 de l'article 7 del Reial decret 1627/1997, la Direcció facultativa assumirà aquesta funció quan no fos necessària la designació del coordinador.

Organitzar la coordinació d'activitats empresarials prevista en l'article 24 de la Llei de Prevenció de Riscos Laborals.

Coordinar les accions i funcions de control de l'aplicació correcta dels mètodes de treball.

Adoptar les mesures necessàries perquè només les persones autoritzades puguin accedir a l'obra. La Direcció facultativa assumirà aquesta funció quan no fos necessària la designació del coordinador.

b. ENCARREGAT DE SEGURETAT I SALUT I/O DELEGAT DE PREVENCIÓ.

L'encarregat de Seguretat i Salut i/o Delegat de Prevenció serà contractat pel contractista adjudicatari de l'obra.

Funcions a realitzar per l'encarregat de Seguretat i Salut i/o Delegat de Prevenció:

L'encarregat de Seguretat i Salut i/o Delegat de Prevenció amb la seva presència contínua en l'obra, garantirà els nivells de prevenció plasmats en aquest Estudi de Seguretat i Salut i promourà l'iterés i cooperació dels treballadors.

Seguirà les instruccions del Coordinador en matèria de Seguretat i Salut, o si escau, de la Direcció facultativa.

Comunicarà al Coordinador en matèria de Seguretat i Salut, o si escau, a la Direcció facultativa, les situacions del risc detectat i la prevenció adequada.

Coneixerà en profunditat el Pla de Seguretat i Salut i ho difondrà entre els treballadors.

Examinarà les condicions relatives a l'ordre, neteja, ambient, instal·lacions i màquines amb referència a la detecció de riscos professionals.

Controlarà la posada en obra de les normes de seguretat.

Dirigirà les quadrilles de seguretat.

Controlarà les existències i apilaments de material de seguretat.

Efectuarà els mesuraments d'obra executades amb referència al capítol de seguretat.

Revisarà l'obra diàriament emplenant el "llistat de comprovació i control" adequat a cada fase o fases.

Lliurarà als treballadors els equips de protecció individual.

Controlarà i expedirà els documents d'autorització d'ús.

Redactarà els parts d'accident de l'obra.

Col·laborarà amb el Coordinador en matèria de Seguretat i Salut, o si escau, amb la Direcció facultativa, en la investigació dels accidents.

Actuarà com coneixedor de la seguretat en el Comitè de Seguretat i Salut de l'obra

c. QUADRILLA DE SEGURETAT I SALUT.

En paral·lel amb l'encarregat de Seguretat i Salut i/o Delegat de Prevenció, el Contractista adjudicatari ha de preveure la formació d'una o diverses quadrilles de seguretat i salut per a garantir el manteniment i reparació de les proteccions adoptades en el pla que origini aquest Estudi.

Aquesta quadrilla/s de seguretat i salut seran controlades i dirigides per l'encarregat de Seguretat i Salut i/o Delegat de Prevenció.

13. SUPERVISÓ DEL CONTROL DEL NIVELL DE SEGURETAT I SALUT DE L'OBRA

La posada en obra dels equips de protecció col·lectiva es controlarà aplicant el Pla de Seguretat i Salut .

El lliurament dels equips de protecció individual es controlarà mitjançant:

La signatura del treballador que els rep.

Apilament dels equips de protecció individual utilitzats, ja inservibles, fins que el Coordinador de Seguretat i Salut durant l'execució de l'obra, o si escau, la Direcció facultativa, pugui amidar les quantitats rebutjades.

DOCUMENTS DE NOMENAMENTS APLICABLES DURANT LA REALITZACIÓ DE L'OBRA

Encara que es permet que aquests documents siguin els mateixos que empri el Contractista adjudicatari per a no interferir en la seva pròpia organització de la prevenció de riscos, aquests documents han de complir una sèrie de formalitats i ser aprovats pel coordinador de Seguretat i Salut durant l'execució de l'obra, o si escau, la Direcció facultativa, com parts integrants del Pla de Seguretat i Salut.

Els documents emprats seran com a mínim els següents:

Document del nomenament de la quadrilla de seguretat.
Document del nomenament de l'encarregat de Seguretat i Salut.
Document del nomenament del senyalista de maniobres.
Documents d'autorització del maneig de diverses maquines.

14. FORMACIÓ I INFORMACIÓ EN SEGURETAT I SALUT

El Contractista adjudicatari està legalment obligat a formar en el mètode de treball segur a tot el personal al seu càrrec, de tal forma, que tots els treballadors tindran coneixement dels riscos propis de la seva activitat laboral, de les conductes a observar en determinades maniobres, de l'ús correcte de les proteccions col·lectives i del dels equips de protecció individual necessaris per a la seva protecció.

15. PRESSUPOST

El pressupost de la partida de seguretat i salut del projecte ascendeix a 3.328,40€

16. NORMATIVA APLICABLE

S'estableix un certificat sobre compliment de les distàncies reglamentàries d'obres i construccions a línies elèctriques.
Resolució, de 04/11/1988 ; Departament d'Indústria i Energia (DOGC Num. 1075, 30/11/1988)
Es regules les condicions per a la comercialització i lliure circulació intracomunitària dels equips de protección individual.
Real Decreto 1407, de 20/11/1992 ; Ministerio de Relaciones con las Cortes y de la Secretaría del
Gobierno (BOE Num. 311, 28/12/1992)

* Modificación. Real Decreto 159/1995, de 3 de febrero, del Ministerio de la Presidencia (BOE num.57, 08/03/1995) (C.E. - BOE num. 57, 08/03/1995)
* Ampliación. Orden, de 16 de mayo de 1994 ; Ministerio de Industria y Energía (BOE 130,
01/06/1994). Amplia el periode transitori establert en el Reial Decret.
* Modificación. Real Decreto 159, de 03 de febrero de 1995 ; Ministerio de la Presidencia (BOE 57,08/03/1995)
* Correcció d'errades: BOE 69 / 22/03/1995)
Resolución, de 25 de abril de 1996 ; Ministerio de Industria y Energía (BOE 129, 28/05/1996)
Informació complementària del Reial decret.
* Modificación. Orden, de 20 de febrero de 1997 ; Ministerio de Industria y Energía (BOE 56,
06/03/1997)

Prevención de riesgos laborales.
Ley 31, de 08/11/1995 ; Jefatura del Estado (BOE Num. 269, 10/11/1995)
Ley 54, de 12 de diciembre de 2003 ; Jefatura del Estado (BOE 298, 13/12/2003) De reforma del marco normativo de la prevención de riesgos laborales. Modifica els articles 9, 14, 23, 24, 31, s'afegeix l'article 32bis, 39, 43, s'afegeixen noves disposicions addicionals.
Ley 50, de 30 de diciembre de 1998 ; Jefatura del Estado (BOE 313, 31/12/1998) (Correcció
d'errades: BOE 109 / 07/05/1999) Medidas Fiscales, Administrativas y del Orden Social. Modifica els articles 45, 47, 48 i 49 de la Llei.
* Modificació.Ley 25, de 22 de diciembre de 2009 ; de la Jefatura del Estado (BOE núm. 308,
23/12/2009)
Se aprueba el Reglamento de los Servicios de Prevención.
Real Decreto 39, de 17/01/1997 ; Ministerio de Trabajo y Asuntos Sociales (BOE Num. 27,
31/01/1997)
* Modificación. Real Decreto 780/1998, de 30 de abril, del Ministerio de Trabajo y Asuntos Sociales (BOE num. 104, 01/05/1998)

* Modificación. Real Decreto 604/2006, de 19 de mayo, del Ministerio de Trabajo y Asuntos
Sociales (BOE num. 127, 29/05/2006)
* Afegeix un parragraf segon a l'article 22. Real Decreto 688, de 10 de junio de 2005 ; Ministerio de Trabajo y Asuntos Sociales (BOE 139, 11/06/2005)
* Modificació. Real Decreto 298, de 6 de marzo, de 2009 ; del Ministerio de la Presidencia (BOE núm. 57, 07/03/2009)
* Modificació. Real Decreto 337, de 19 de marzo, de 2010 ; del Ministerio de Trabajo e Inmigración (BOE núm. 71, 23/03/2010)

Disposiciones mínimas en materia de señalización de seguridad y salud en el trabajo.
Real Decreto 485, de 14/04/1997 ; Ministerio de Trabajo y Asuntos Sociales (BOE Num. 97,
23/04/1997)

Disposiciones mínimas de seguridad y salud relativas a la manipulación manual de cargas que
entrañe riesgos, en particular dorsolumbares, para los trabajadores.
Real Decreto 487, de 14/04/1997 ; Ministerio de Trabajo y Asuntos Sociales (BOE Num. 97,
23/04/1997)

Disposiciones mínimas de seguridad y salud en los lugares de trabajo.
Real Decreto 486, de 14/04/1997 ; Ministerio de Trabajo y Asuntos Sociales (BOE Num. 97,
23/04/1997)
* Modificació. Anex I.letra A)9. Real Decreto 2177, de 12 de noviembre, del Ministerio de la
Presidencia (BOE 274, 13/11/2004)
* Complementa. Orden TAS 2947, de 8 d'octubre, del Ministerio de Trabajo y Asuntos Sociales
(BOE núm. 244, 11/10/2007)

Resolucions aprovatòries de Normes tècniques Reglamentàries per diferents mitjans de protecció personal dels treballadors.
R. de 14 de desembre de 1974 (BOE: 30/12/74): N.R. MT-1: Cascs no metàl·lics.
R. de 28 de juliol de 1975 (BOE: 01/09/75): N.R. MT-2: Protectors auditius.
R. de 28 de juliol de 1975 (BOE: 02/09/75) N.R. MT-3: Pantalles per soldadors .
Modificació: BOE: 24/10/75
R. de 28 de juliol de 1975 (BOE: 03/09/75) N.R. MT-4: Guants aïllants d'electricitat.
Modificació: BOE: 25/10/75
R. de 28 de juliol de 1975 (BOE: 04/09/75): N.R. MT-5: Calçat de seguretat contra riscs mecànics.
Modificació: BOE: 27/10/75
R. de 28 de juliol de 1975 (BOE: 05/09/75): N.R. MT-6: Banquetes aïllants de maniobres.
Modificació: BOE 28/10/75
R. de 28 de juliol de 1975 (BOE: 06/09/75): N.R. MT-7: Equips de protecció personal de vies respiratòries. Normes comuns i adaptadors facials.
Modificació: BOE 29/10/75
R. de 28 de juliol de 1975 (BOE: 08/09/75): N.R. MT-8: Equips de protecció personal de vies respiratòries: filtres mecànics.

R. de 28 de juliol de 1975 (BOE: 09/09/75): N.R. MT-9: Equips de protecció personal de vies respiratòries: mascarilles autofiltrants.
Modificació: BOE: 31/10/75
R. de 28 de juliol de 1975 (BOE: 10/09/75): N.R. MT-10: Equips de protecció personal de vies respiratòries: filtres químics i mixtes contra amoníac.
Modificació: BOE: 01/11/75

Protección de los trabajadores contra los riesgos relacionados con la exposición a agentes
cancerígenos durante el trabajo.
Real Decreto 665, de 12/05/1997 ; Ministerio de la Presidencia (BOE Num. 124, 24/05/1997)
* Modificación. Real Decreto 1124/2000, de 16 de junio, del Ministerio de la Presidencia (BOE num. 145, 17/06/2000) * Modificación. Real decreto 349/2003, de 21 de marzo, del Ministerio de la Presidencia (BOE num. 82, (05/04/2003)

Disposiciones mínimas de seguridad y salud relativas a la utilización por los trabajadores de
equipos de protección individual.
Real Decreto 773, de 30/05/1997 ; Ministerio de la Presidencia (BOE Num. 140, 12/06/1997)

Se establecen las disposiciones mínimas de seguridad y salud para la utilización por los
trabajadores de los equipos de trabajo.
Real Decreto 1215, de 18/07/1997 ; Ministerio de la Presidencia (BOE Num. 188, 07/08/1997)
* Modificación. Real Decreto 2177, de 12 de noviembre, del Ministerio de la Presidencia (BOE 274, 13/11/2004)

Disposicions d'aplicació de la Directiva del Consell 89/392/CEE, relativa a l'aproximació de les legislacions dels estats membres sobre màquines (RD 1435/1992, de 27 de Novembre, BOE. d'11 de Desembre, I.L. 32/92) i RD 56/95 del 20.01.95 (BOE. 8.02.95) en el què es modifica parcialment el RD 1435/92.

Se aprueban las disposiciones mínimas destinadas a proteger la seguridad y la salud de los
trabajadores en las actividades mineras.
Real Decreto 1389, de 05/09/1997 ; Ministerio de Industria y Energía (BOE Num. 240, 07/10/1997)

S'aprova el model de Llibre d'incidències en obres de construcció
Ordre, de 12/01/1998 ; Departament de Treball (DOGC Num. 2565, 27/01/1998)

Disposiciones mínimas de seguridad y salud en el trabajo en el ámbito de las empresas de trabajo temporal.
Real Decreto 216, de 05/02/1999 ; Ministerio de Trabajo y Asuntos Sociales (BOE Num. 47,
24/02/1999)

Protección de la salud y seguridad de los trabajadores contra los riesgos relacionados con la

exposición a agentes químicos durante el trabajo.
Real Decreto 374, de 06/04/2001 ; Ministerio de la Presidencia (BOE Num. 104, 01/05/2001)

Disposiciones mínimas para la protección de la salud y seguridad de los trabajadores frente al
riesgo eléctrico.
Real Decreto 614, de 21/06/2001 ; Ministerio de la Presidencia (BOE Num. 148, 21/06/2001)

Emisiones sonoras en el entorno debidas a determinadas máquinas de uso al aire libre.
Real Decreto 212, de 22/02/2002 ; Ministerio de la Presidencia (BOE Num. 52, 01/03/2002)
* Modificación. Real Decreto 524/2006, de 28 de abril, del Ministerio de la Presidencia (BOE num. 106, 04/05/2006)

Se establecen disposiciones mínimas de seguridad y de salud en las obras de construcción.
Real Decreto 1627, de 24/10/1997 ; Ministerio de la Presidencia (BOE Num. 256, 25/10/1997)
* Modifica l'apartat C.5 de l'annex IV. Real Decreto 2177, de 12 de noviembre de 2004 ; del
Ministerio de la Presidencia (BOE núm. 274, 13/11/2004)
* Modificació. Real Decreto 604, de 19 de mayo de 2006 ; del Ministerio de Trabajo y Asuntos
Sociales (BOE num. 127, 29/05/2006)
* Modificació de l'apartat 4 de l'article 13 i de l'apartat 2 de l'article 18. Real Decreto 1109, de 24 de agosto de 2007 ; del Ministerio de Trabajo y Asuntos Sociales (BOE núm. 204, 25/08/2007)
* Modificació. Real Decreto 337, de 19 de marzo, de 2010 ; del Ministerio de Trabajo e Inmigración (BOE núm. 71, 23/03/2010)

Se desarrolla el artículo 24 de la Ley 31/1995, de 8 de noviembre, de Prevención de Riesgos
Laborales, en materia de coordinación de actividades empresariales.
Real Decreto 171, de 30/01/2004 ; Jefatura del Estado (BOE Num. 27, 31/01/2004)

Se aprueba la Instrucción técnica complementaria MIE APQ-8 «Almacenamiento de fertilizantes a base de nitrato amónico con alto contenido en nitrógeno».
Real Decreto 2016, de 11/10/2004 ; Ministerio de Indústria Turismo y Comercio (BOE Num. 256, 23/10/2004)

Sobre la protección de la salud y la seguridad de los trabajadores frente a los riesgos derivados o que puedan derivarse de la exposición a vibraciones mecánicas.
Real Decreto 1311, de 04/11/2005 ; Ministerio de Trabajo y Asuntos Sociales (BOE Num. 265,
05/11/2005)

O. de 28 de juny de 1988 (BOE: 07/07/88)
Instrucció Tècnica Complementària MIE-AEM 2 del Reglament d'aparells d'elevació i Manutenció referent a grues-torre desmuntables per obres.

* Modificació. Real Decreto 330, de 13 de marzo de 2009 ; del Ministerio de la Presidencia (BOE núm. 73, 26/03/2009)

Protección de la salud y la seguridad de los trabajadores contra los riesgos relacionados con la
exposición al ruido.
Real Decreto 286, de 10/03/2006 ; Ministerio de la Presidencia (BOE Num. 60, 11/03/2006)
(Correccio errades: BOE 62 , BOE 71 / 14/03/2006)

Código Técnico de la Edificación
Real Decreto 314, de 17/03/2006 ; Ministerio de Vivienda (BOE Num. 74, 28/03/2006)
*Modificació. Real Decreto 1371 de 19 de octubre de 2007 ; del Ministerio de la Presidencia (BOE núm. 254, 23/10/2007)
*Modificació. Orden VIV 984, de 15 de abril de 2009; del Ministerio de Vivienda (BOE núm. 99,
23/04/2009)
*Modificació. Real Decreto 173, de 19 de febrero de 2010; del Ministerio de Vivienda (BOE núm. 61, 11/03/2010)
*Modificació apartat 4 de l'article 4. Real Decreto 410, de 31 de marzo de 2010 ; del Ministerio de Vivienda (BOE núm. 97, 22/04/2010)
*Sentencia de 4 de mayo de 2010, de la Sala Tercera del Tribunal Supremo, por la que se declara la nulidad del artículo 2.7 del Real Decreto 314/2006, de 17 de marzo, por el que se aprueba el Código Técnico de la Edificación, así como la definición del párrafo segundo de uso administrativo y la definición completa de uso pública concurrencia, contenidas en el documento SI del mencionado Código ; (BOE núm. 184, 30/07/2010)
* Modificació articles 1 y 2 y el anejo III de la parte I. Ley 8, de 26 de junio de 2013 ; de la Jefatura del Estado (BOE núm. 153, 27/06/2013).

Reglament electrotècnic d'Alta Tensió (O.M. 28-11-68)
Reglament electrotècnic de Baixa Tensió (O.M. 20-9-73) (BOE. 9-10-73)

Disposiciones mínimas de seguridad y salud aplicables a los trabajos con riesgo de exposición al amianto.
Real Decreto 396, de 31/03/2006 ; Ministerio de la Presidencia (BOE Num. 86, 11/04/2006)

Es dóna publicitat a la versió catalana i castellana del Llibre de Visites de la Inspecció de Treball i Seguretat Social.
Resolució TRI 1627, de 18/05/2006 ; Departament de Treball i Indústria (DOGC Num. 4641,
25/05/2006)
(Correccio errades: DOGC 4644 / 30/05/2006)

Reguladora de la subcontratación en el Sector de la Construcción.
Ley 32, de 18/10/2006 ; Jefatura de Estado (BOE Num. 250, 19/10/2006)
* Complementa. Real Decreto 1109, de 24 de agosto de 2007 ; del Ministerio de Trabajo y Asuntos Sociales (BOE núm. 204, 25/08/2007)
* Complementa. Real Decreto 327, de 13 de marzo de 2009 ; del Ministerio de Trabajo e

Inmigración (BOE núm. 63, 14/03/2009)
* Modificació. Ley 25, de 22 de diciembre de 2009 ; de la Jefatura del Estado (BOE núm. 308,
23/12/2009)
* Modificació. Real Decreto 337, de 19 de marzo, de 2010 ; del Ministerio de Trabajo e Inmigración (BOE núm. 71, 23/03/2010)

Se modifican determinados documentos básicos del Código Técnico de la Edificación aprobados por el Real Decreto 314/2006, de 17 de marzo, y el Real Decreto 1371/2007, de 19 de octubre.
Orden VIV 984, de 15/04/2009 ; Ministerio de Vivienda (BOE Num. 99, 23/04/2009)
(Correccio errades: BOE núm. 230 / 23/09/2009)

Se aprueba la Instrucción técnica complementaria 02.2.01 «Puesta en servicio, mantenimiento,
reparación e inspección de equipos de trabajo» del Reglamento general de normas básicas de
seguridad minera.
Orden ITC 1607, de 09/06/2009 ; Ministerio de Industria, Turismo y Comercio (BOE Num. 146,
17/06/2009)
* Modificació. Orden ITC 2060, de 21 de julio de 2010 ; del Ministerio de Industria, Turismo y
Comercio (BOE núm. 183, 29/07/2010)

Gestió del registre d'empreses amb risc d'amiant (RERA) i dels estudios de treball amb amiant
Instrucció 2 ; Direcció General de Relacions Laborals (Num. , 26/11/2006)
S'aprova el Text refós de la Llei reguladora dels residus.
Decret Legislatiu 1, de 21/07/2009 ; Departament de la Presidència (DOGC Num. 5430,
28/07/2009)
* Modifica l'article 21, 24, 28, 60, 62, 65,74, 75, 81, 91, 94, 103 i s'afegeix una disposició final. Llei 9, de 29 de desembre de 2011 ; del Departament de la Presidència (DOGC núm. 6035, 30/12/2011)

Protección de la salud y la seguridad de los trabajadores contra los riesgos relacionados con la
exposición a radiaciones ópticas artificiales.
Real Decreto 486, de 23/04/2010 ; Ministerio de Trabajo e Inmigración (BOE Num. 99, 24/04/2010)
(Correccio errades: BOE núm. 110 / 06/05/2010)

S'aprova el Programa de gestió de residus de la construcció de Catalunya (PROGROC), es regula la producció i gestió dels residus de la construcció i demolició, i el cànon sobre la deposició controlada dels residus de la construcció. [ENTRA EN VIGOR el 06/08/2010]
Decret 89, de 29/06/2010 ; Departament de Medi Ambient i Habitatge (DOGC Num. 5664,
06/07/2010)

Registre de delegats i delegades de prevenció

Decret 171, de 16/11/2010 ; Departament de Treball (DOGC Num. 5764, 26/11/2010)
(Correccio errades: DOGC. núm. 5771 / 09/12/2010)

Aplicació del Reial Decret 396/2006, de 31 de març, pel qual s'estableixen les disposicions mínimes de Seguretat i Salut aplicables als treballs amb risc d'exposició a l'amiant.
Instrucció 1 ; Direcció General de Relacions Laborals (Num. , 15/07/2009)
Aplicació del Reial Decret 396/2006, de 31 de març, sobre l'amiant, al doblatge de cobertes de
fibrociment, a l'execució de estudios de treball genèrics, a la presa de mostres, a la possibilitat de remetre's a estudios aprovats anteriorment i als treballadors autònoms
Instrucció 4 ; Direcció General de Relacions Laborals (Num. , 15/07/2010)
Criteri de la Direcció General de relacions Laborals sobre els estudios de treball amb risc per
amiant en les operacions de doblatge de cobertes de fibrociment
Circular núm. 2 ; Direcció General de Relacions Laborals (Num. , 23/11/2010)

Residuos y suelos contaminados.
Ley 22, de 28/07/2011 ; Jefatura del Estado (BOE Num. 181, 29/07/2011)
* Modificació. Real Decreto Ley 17, de 4 de mayo de 2012 ; de la Jefatura del Estado (BOE núm. 108, 05/05/2012)
* Modificació. Ley 11, de 19 de diciembre de 2012 ; de la Jefatura del Estado (BOE núm. 305,
20/12/2012)
Se registra y publica el V Convenio colectivo del sector de la construcción
Resolución, de 28/02/2012 ; Ministerio de Empleo y Seguridad Social (BOE Num. 64, 15/03/2012)

Se registra y publica el acta de constitución formal de la Comisión Paritaria del Convenio general del sector de la construcción, así como la cuota empresarial a la Fundación Laboral de la Construcción.
Resolución, de 12/03/2012 ; Ministerio de Empleo y Seguridad Social (BOE Num. 65, 15/03/2012)
Se registra y publica el Acta de modificación del V Convenio colectivo General del Sector de la
Construcción.
Resolución, de 04/02/2013 ; Ministerio de Empleo y Seguridad Social (BOE Num. 41, 16/02/2013)
201307-002 C; Se registra y publica el Acta sobre clasificación profesional del V Convenio colectivo general del sector de la construcción.

Se registra y publica el Acta sobre clasificación profesional del V Convenio colectivo general del
sector de la construcción.
Resolución, de 25/06/2013 ; Ministerio de Empleo y Seguridad Social (BOE Num. 164, 10/07/2013)

Les normes UNE i ISO d'alguna de les disposicions anteriors senyalen com d'obligat compliment.

Normativa d'àmbit local (ordenances municipals)

Autor del Estudi Bàsic
de Seguretat i Salut

Javier Pareja Bernal
Enginyer Geòleg
Número de Col·legiat: 16610-

PROJECTE DE EXECUTIU DEL DIPÒSIT DE CLORACIÓ DEL POU NOGUERETES

PLEC DE CONDICIONS

PLEC DE CONDICIONS

1 ÍNDEX

1 DESCRIPCIÓ DEL PROJECTE 3
1.1 Objecte, abast i disposicions generals 3
1.1.1 Objecte 3
1.1.2 Àmbit d'aplicació 3
1.1.3 Instruccions, normes i disposicions aplicables 3
1.2 Descripció de les obres 7
2 CONDICIONS GENERALS 8
2.1 Contradiccions u omissions del projecte 8
2.2 Representant del promotor i del contractista 8
2.3 Pla d'execució 8
2.4 Replanteig de les obres 9
2.5 Iniciació i avanç de les obres 9
2.6 Plànols de detall de les obres 10
2.7 Permisos i llicències 10
2.8 Avaluació ambiental, obres de reposició i recondicionament ambiental i paisatgístic 10
2.9 Amidament i abonament 11
2.9.1 Amidament de les obres 11
2.9.2 Abonament de les obres 11
2.10 Recepció definitiva de les obres 11
2.11 Seguretat i Salut 12
2.12 Control de qualitat a l'obra 13
3 CONDICIONS PARTICULARS 13
3.1 MATERIALS 13
3.1.1 Canonada de polietilè 13
3.1.2 Canonada de fosa dúctil 18
3.1.3 Vàlvules de pas 20
3.1.4 Ventoses i desguassos 21
3.1.5 Hidrants 22
3.1.6 Altres accessoris 23
3.2 EXECUCIÓ 23
3.2.1 Pericons 23
3.2.2 Profunditat de rasa 24
3.2.3 Amplada de la rasa 24
3.2.4 Topalls i ancoratges 25
3.2.5 Separacions amb d'altres serveis 25
3.2.6 Reblert de rasa 26
3.2.7 Llit de recolzament 26
3.2.8 Recobriment 26
3.2.9 Senyalització de la canonada 26
3.2.10 Reblert 26
3.2.11 Requeriments addicionals 27
3.2.12 Proves de càrrega 27
3.3 CONNEXIONS A XARXA EXISTENT 30
3.4 CANONADES PROVISIONALS 30
3.5 SUPERVISIÓ DE L'OBRA 30

1 DESCRIPCIÓ DEL PROJECTE

1.1 Objecte, abast i disposicions generals

1.1.1 Objecte

El present Plec té per objecte fixar les característiques dels materials a fer servir així com, establir les condicions que ha de complir el procés d'execució de l'obra i, finalment, com i de quina manera s'han de fer els amidaments i l'abonament de les obres.

1.1.2 Àmbit d'aplicació

El present Plec s'aplicarà a totes les obres necessàries per a la execució del present Projecte Executiu.

1.1.3 Instruccions, normes i disposicions aplicables

El projecte compleix amb tots els requisits legals aplicables referent a normativa tècnica, ambiental i de seguretat i salut, entre d'alta que pugui ser d'aplicació.

La normativa tècnica serà d'aplicació les contingudes en aquest Plec.

INSTAL·LACIONS D'ABASTAMENT I SUBMINISTRAMENT D'AIGUA

Decret Legislatiu 3/2003 de 04-11-2003, pel qual s'aprova el text refós de la legislació en matèria d'aigües de Catalunya.DOGC.Nº 4015.21-11-2003

Llei 7/2003, de 25-04-2003, de protecció de la salut.DOGC.Nº 3879.08-05-2003

Resolució 09-10-1996, per la qual es desenvolupa l'Ordre 05-07-1993, que va aprovar el procediment de control, aplicable a les xarxes de serveis públics que discorren pel subsòl.DOGC.Nº 2341.28-02-1997

Ordre 05-07-1993, per la qual s'aprova el procediment de control aplicable a les xarxes dels serveis públics que discorren pel subsòl.DOGC.Nº 1782.11-08-1993

Decret 196/1992, de 04-08-1992, de modificació parcial del Decret 120/1992, de 28-04-1992, pel qual es regulen les característiques que han de complir les proteccions a instal·lar entre les xarxes dels diferents subministraments públics que discorren pel subsòl.DOGC.Nº 1649.25-09-1992

Decret 254/1985, de 06-09-1985, pel qual es concreta el caràcter provisional dels subministraments dels Serveis Públics.DOGC.Nº 597.07-10-1985

MEDI AMBIENT

Real Decreto 105/2008, de 01-02-2008, por el que se regula la producción y gestión de los residuos de construcción y demolición.BOE.Nº 38.13-02-2008

Llei 7/2011, del 27-07-2011, de mesures fiscals i financeres.DOGC.Nº 5931.29-07-2011

Decret 89/2010, de 29-06-2010, pel qual s'aprova el Programa de gestió de residus de la construcció de Catalunya (PROGROC), es regula la producció i gestió dels residus de la construcció i demolició, i el cànon sobre la deposició controlada dels residus de la construcció.DOGC.Nº 5664.06-07-2010

Orden DEF/2150/2013, de 11-11-2013, por la que se desarrolla, en el ámbito del Ministerio de Defensa, la aplicación del Real Decreto 140/2003, de 07-02-2003, por el que se establecen los criterios sanitarios de la calidad del agua de consumo humano BOE.Nº 277.19-11-2013

Corr.err. Orden SSI/304/2013, de 19-02-2013, sobre sustancias para el tratamiento del agua destinada a la producción de agua de consumo humano.BOE.Nº 121.21-05-2013

Orden SSI/304/2013, de 19-02-2013, sobre sustancias para el tratamiento del agua destinada a la producción de agua de consumo humano.BOE.Nº 50.27-02-2013

Real Decreto 1120/2012 de 20-07-2012, por el que se modifica el Real Decreto 140/2003 de 07-02-2003 por el que se establecen los criterios sanitarios de la calidad del agua de consumo humano.BOE.Nº 207.29-08-2012

Corr.err. Real Decreto 140/2003 de 07-02, por el que se establecen los criterios sanitarios de la calidad del agua de consumo humano.BOE.Nº 54.04-03-2003

Real Decreto 3/2023, de 10 de enero, por el que se establecen los criterios técnico-sanitarios de la calidad del agua de consumo, su control y suministro

Corr.err. Orden 01-07-1987 por la que se aprueban métodos oficiales de análisis físico-químicos para aguas potables de consumo público.BOE.Nº 223.17-09-1987

Orden 01-07-1987 por la que se aprueban métodos oficiales de análisis físico-químicos para aguas potables de consumo público.BOE.Nº 163.09-07-1987

SEGURETAT I SALUT EN OBRES DE CONSTRUCCIÓ

Orden TIN/1071/2010, de 27-04-2010, sobre los requisitos y datos que deben reunir las comunicaciones de apertura o de reanudación de actividades en los centros de trabajo.BOE.Nº 106.01-05-2010

Real Decreto 337/2010, de 19-03-2010, por el que se modifican el Real Decreto 39/1997, de 17-01-1997, por el que se aprueba el Reglamento de los Servicios de Prevención; el Real Decreto 1109/2007, de 24-08-2007, por el que se desarrolla la Ley 32/2006, de 18-10-2006, reguladora de la subcontratación en el sector de la construcción y el Real Decreto 1627/1997, de 24-10-1997, por el que se establecen disposiciones mínimas de seguridad y salud en obras de construcción.BOE.Nº 71.23- 03-2010

Ley 25/2009, de 22-12-2009, de modificación de diversas leyes para su adaptación a la Ley sobre el libre acceso a las actividades de servicios y su ejercicio (Ley Ómnibus).BOE.Nº 308.23-12-2009

Real Decreto 327/2009, de 13-03-2009, por el que se modifica el Real Decreto 1109/2007, de 24-08-2007, por el que se desarrolla la Ley 32/2006, de 18-10-2006, reguladora de la subcontratación en el sector de la construcción.BOE.Nº 63.14-03-2009

Corr.err. Real Decreto 1109/2007, de 24-08-2007, por el que se desarrolla la Ley 32/2006, de 18-10-2006, reguladora de la subcontratación en el Sector de la Construcción.BOE.Nº 219.12-09-2007

Real Decreto 1109/2007, de 24-08-2007, por el que se desarrolla la Ley 32/2006, de 18-10-2006, reguladora de la subcontratación en el Sector de la Construcción.BOE.Nº 204.25-08-2007

Ley 43/2006, de 29-12-2006, para la mejora del crecimiento y del empleo.BOE.Nº 312.30-12-2006

Ley 32/2006, de 18-10-2006, reguladora de la subcontratación en el Sector de la Construcción.BOE.Nº 250.19-10-2006

Real Decreto 604/2006, de 19-05-2006, por el que se modifican el Real Decreto 39/1997, de 17-01-1997, por el que se aprueba el Reglamento de los Servicios de Prevención, y el Real Decreto 1627/1997, de 24-10-1997, por el que se establecen las disposiciones mínimas de seguridad y salud en las obras de construcción.BOE.Nº 127.29-05-2006

Corr.err. Real Decreto 171/2004 de 30-01-2004 por el que se desarrolla el artículo 24 de la Ley 31/1995 de 08-11-1995, de Prevención de Riesgos Laborales, en materia de coordinación de actividades empresariales.BOE.Nº 60.10-03-2004

Real Decreto 171/2004, 30-01-2004, por el que se desarrolla el artículo 24 de la Ley 31/1995, 08-11-1995, de Prevención de Riesgos Laborales, en materia de coordinación de actividades empresariales.BOE.Nº 27.31-01-2004

Real Decreto 1627/1997, de 24-10, por el que se establecen las disposiciones mínimas de seguridad y de salud en las obras de construcción.BOE.Nº 256.25-10-1997

Real Decreto 1215/1997 de 18-07, por el que se establecen las disposiciones mínimas de seguridad y salud para la utilización por los trabajadores de los equipos de trabajo.BOE.Nº 188.07-08-1997

Real Decreto Legislativo 1/1995, de 24-03-1995, por el que se aprueba el texto refundido de la Ley del Estatuto de los Trabajadores.BOE.Nº 75.29-03-1995

Instrucció 03/2008 de la Direcció General de Relacions Laborals sobre la comunicació d'obertura de centre de treball quan sigui obra de construcció.DOGC. s/n.18-07-2008

Decret 102/2008, de 06-05-2008, de creació del Registre d'Empreses Acreditades de Catalunya per intervenir en el procés de contractació en el sector de la construcció.DOGC.Nº 5127.08-05-2008

Resolució TRE/3520/2007, de 07-11-2007, per la qual es dóna publicitat a la versió catalana i aranesa del Llibre de subcontractació.DOGC.Nº 5015.23-11-2007

Ordre TRE/360/2002, de 30-08-2002, per la qual s'aproven els models de comunicació d'obertura prèvia o represa d'activitats d'un centre de treball i d'avís previ d'obres.DOGC.Nº 3754.05-11-2002

Ordre TRE/229/2002, de 28-06-2002, per la qual es regula el servei per via telemàtica de l'avís previ de les obres de construcció.DOGC.Nº 3670.04-07-2002

1.2 Descripció de les obres

La descripció de les obres és la que apareix al document "Memòria" del present projecte.

2 CONDICIONS GENERALS

2.1 Contradiccions u omissions del projecte

Els treballs mencionats en el Plec de Condicions i omesos en els plànols o viceversa, hauran d'ésser executats com si fossin exposats en els dos documents.

El contractista haurà de conèixer suficientment les condicions del lloc, dels materials utilitzables i de totes les circumstàncies que puguin influir en l'execució i el cost de les obres, en el benentès que, si no s'estableix explícitament el contrari, no tindrà dret d'eludir les seves responsabilitats ni de formular cap reclamació que es fonamenti en dades i antecedents del projecte que puguin resultar equivocats o incomplets.

2.2 Representant del promotor i del contractista

El contractista designarà un tècnic titulat, amb categoria suficient des del punt de vista legal i tècnic, perquè es responsabilitzi de l'obra durant la seva execució. La designació d'aquest tècnic haurà d'ésser aprovada pel Director d'obra, que serà el representant legal del promotor. La Direcció d'obra comptarà amb el recolzament de l'Assitència Tècnica, la qual serà responsable de la tasca d'inspecció i vigilància de l'execució de l'obra en suport de la Direcció d'obra.

2.3 Pla d'execució

El contractista estarà obligat a presentar a la direcció d'obra un Pla d'Execució.

L'esmentat Pla d'Execució inclourà un Programa de Treball amb especificació dels plans parcials i dates d'acabament de les diferents unitats d'obra compatibles amb el termini total d'execució.

Aquest Programa de Treball es realitzarà d'acord amb les especificacions assenyalades en aquest plec.

La mateixa programació regira pel que fa a l'estudi de Seguretat i Salut, segons l'estudi corresponent d'acord amb la normativa vigent.

2.4 Replanteig de les obres

El Director d'obra serà responsable dels replanteigs necessaris per a la seva execució i subministrarà al contractista tota la informació que es precisi perquè les obres puguin ser realitzades.

El contractista haurà de proveir, al seu càrrec, tots el materials, equips i mà d'obra necessaris per efectuar els esmentats replanteigs i determinar els punts de control o de referència que es requereixin.

2.5 Iniciació i avanç de les obres

El contractista iniciarà les obres tan aviat com rebi l'ordre del Director d'obra, i començarà els treballs en els punts que s'assenyalin. La seva realització s'efectuarà de manera que pugui garantir-se el seu acabament, d'acord amb el projecte que va servir de base al contracte, en els terminis programats.

El contractista dins de les prescripcions d'aquest Plec, tindrà llibertat de dirigir i ordenar l'execució de les obres de la forma que cregui convenient, sempre que d'això no se'n derivi un perjudici per a la bona execució o la seva futura subsistència. En cas de dubte el Director d'obra ha de resoldre aquests punts.

2.6 Plànols de detall de les obres

A petició del Director d'obra, el contractista prepararà tots el plànols de detall que s'estimin necessaris per a l'execució de les obres contractades. Els plànols esmentats es sotmetran a l'aprovació del Director d'obra, acompanyats si cal per les Memòries i Càlculs justificatius que es requereixin per a la seva major comprensió.

2.7 Permisos i llicències

El contractista haurà d'obtenir, al seu càrrec, tots els permisos o llicències necessàries per a l'execució de les obres, exceptuant els corresponents a l'expropiació de les zones definides en el projecte.
Les dimensions de la zona d'obres s'han d'ajustar a les especificades en la sol·licitud de la llicència d'obres.
Haurà d'haver un tècnic facultatiu que assumeixi la direcció de la instal·lació.

2.8 Avaluació ambiental, obres de reposició i recondicionament ambiental i paisatgístic

El contractista estarà obligat a complir les ordres de la Direcció, l'objecte de les quals sigui evitar la contaminació del aire, cursos d'aigua, collites i, en general, qualsevol classe de be públic o privat que poguessin produir les obres o instal·lacions i tallers annexos a les mateixes, tot i que hagin estat instal·lades en terrenys propietat del contractista, dintre dels límits imposats en les disposicions vigents sobre conservació del medi ambient. Així com està obligat a efectuar la reposició de termes.

El contractista, tant en els treballs que faci dintre dels límits de l'obra com fora d'ells, procedirà adoptant les mesures necessàries perquè les afeccions al medi ambient siguin mínimes.

El contractista serà l'únic responsable de les agressions que, en els sentits més amunt apuntats i qualssevol altres difícilment identificables en aquest moment, produeixi al medi ambient, havent de canviar els mitjans i mètodes emprats i reparar els danys

causats seguint les ordres de la direcció d'obra o dels organismes institucionals competents en la matèria.

El contractista haurà d'elaborar un "Pla de gestió dels residus de la construcció" on desenvolupi i adapti l' "Estudi de gestió de residus de la construcció" contingut al projecte, a les circumstàncies físiques, de mitjans i mètodes en què desenvoluparà els treballs, el qual haurà d'estar aprovat per la direcció facultativa i acceptat per la propietat abans de que s'iniciïn els treballs.

2.9 Amidament i abonament

2.9.1 Amidament de les obres

La direcció d'obra farà mensualment l'amidament de les unitats d'obra executades durant el període de temps anterior; el contractista o el seu delegat podran presenciar la realització d'aquests amidaments.

Per a les obres o parts d'obra, les dimensions i característiques de les quals hagin de quedar posterior i definitivament ocultes, el contractista està obligat a avisar a la direcció d'obra amb la suficient antelació, per tal que aquesta pugui fer els corresponents amidaments i presa de dades, aixecant els plànols que les defineixin, la conformitat dels quals subscriurà el contractista o el seu delegat.

2.9.2 Abonament de les obres

Els preus unitaris fixats per unitat d'obra cobriran totes les despeses efectuades per a l'execució material de la unitat corresponent, totalment acabada, inclosos els treballs, mitjans i materials auxiliars, sempre que expressament no es digui res en contra en aquest plec de condicions generals i figurin al quadre de preus els dels elements exclosos com a unitat d'obra independent.

2.10 Recepció definitiva de les obres

La recepció definitiva es realitzarà una vegada passat el termini de garantia de les obres, estant aquestes en perfectes condicions de servei, d'acord amb els documents del present projecte i de les directrius que en el transcurs de l'obra hagi establert la Direcció.

El termini de garantia començarà a comptar a partir de la data de l'acta final d'obra.

2.11 Seguretat i Salut

El contractista haurà d'elaborar un "Pla de Seguretat i Salut" on desenvolupi i adapti l'"Estudi de Seguretat i Salut" contingut al projecte, a les circumstàncies físiques, de mitjans i mètodes en què desenvoluparà els treballs. Haurà de realitzar l'obertura al centre de treball, designar al recurs preventiu i disposar del llibre de subcontractació en cas de que realitzi alguna subcontractació.

El contractista s'haurà d'atenir a les mesures legals en matèria de Seguretat i Salut al Treball, i en particular, a les prescripcions de l'Estudi de Seguretat i Salut.

Com a element primordial de seguretat s'establirà tota la senyalització que sigui necessària tant durant el desenvolupament de les obres com durant la seva explotació, i tant pel que fa a perills existents com pel que fa a les limitacions de les estructures. Per això s'usaran, quan existeixin, els corresponents senyals vigents establerts pel Ministeri d'Obres Públiques i, en el seu defecte, per altres departaments i organismes nacionals i/o internacionals.

El contractista haurà de conservar en perfecte estat de neteja tots els espais interiors i exteriors de les construccions, i evacuar les deixalles i la brossa.

El contractista prendrà totes les mesures de precaució necessàries durant l'execució de les obres per tal de protegir el públic i facilitar el trànsit.

L'execució de les obres es programarà i realitzarà de manera que les molèsties que es derivin pel trànsit siguin mínimes. La part de plataforma per la que es canalitzi el trànsit ha de mantenir-se en perfectes condicions de rodolada. En iguals condicions s'hauran de mantenir els desviaments precisos.

2.12 Control de qualitat a l'obra

Respecte al control de qualitat a l'obra, fins el 1 % del cost del control de qualitat anirà a càrrec del contractista.

3 CONDICIONS PARTICULARS

3.1 MATERIALS

3.1.1 Canonada de polietilè

S'instal·larà canonada de polietilè PE 100 PN10 o PN16 (en funció de les necessitats). Serà de color negre amb bandes blaves longitudinals (com a mínim 3 bandes per a canonada de diàmetre 63 mm i mínim de 4 bandes per diàmetres > 63mm) i compliran la normativa UNE 53965-1 EX i UNE 52966EX.

Les canonades de polietilè es subministraran en rotllos o en barres segons el diàmetre DN

≤ 63 mm En rotllos de 50 ó 100 metres o en barres de 6 ó 12 metres

DN ≥ 75 mm En barres de 6 ó 12 metres

En els tubs de polietilè PE100, la relació que hauran de complir les dimensions nominal són:

$SDR = \frac{DN}{e}$ On DN és el diàmetre nominal i e l'espessor nominal

Per a PN 16, la relació SDR serà igual a 11

A més, es limita el número de sèrie S:

$$S = \frac{SDR - 1}{2}$$

Per tant, per a PN 16 el número de sèrie serà 5.

El tub es subministrarà amb taps de protecció en tots dos extrems.

A més del marcat especificat per la normativa, haurà de portar la inscripció "Apte per a ús alimentari" i/o el símbol que s'hi correspon.

Totes les canonades aniran marcades amb la marca de qualitat AENOR per a certificar que han estat sotmeses als controls i assaigs d'assegurament de qualitat especificats en les normes anteriorment citades (UNE 53966 EX per a PE 100)

Les canonades de polietilè poden ser emmagatzemades sota sostre o al descobert, ja que estan degudament protegides de l'acció solar per l'addició de negre de carboni, segons s'especifica en la norma UNE-53-131. De totes maneres, és important que no estiguin gaire temps al descobert i sota l'acció solar.

Els rodets poden estar emmagatzemats en posició horitzontal els uns sobre els altres i en el cas d'emmagatzemar-los verticalment se'n posarà un de sol.

Les barres poden ser emmagatzemades sobre estants horitzontals, disposant el recolzament necessari per a evitar la seva deformació. L'alçada màxima apilada dels tubs, no haurà d'excedir de 1,5 m per tal que no hi hagi deformació, tant en el cas de rodets com en el de les barres.

El polietilè és un material flexible i resistent. No obstant s'han d'evitar pràctiques com les d'arrossegar els rodets sobre el terra aspre o el contacte amb objectes de fil tallant.

Si degut a la manipulació o emmagatzematge defectuosos, una canonada resulta malmesa o amb doblecs, el tram afectat haurà de ser suprimit completament.

Els vehicles han d'estar equipats d'una superfície horitzontal, lliure de claus i altres elements que puguin malmetre les canonades.

La càrrega es condiciona sobre els vehicles sense utilitzar cables metàl·lics ni cadenes a no ser que el material no estigui en contacte directe amb les mateixes. De la mateixa

manera que en l'apartat d'emmagatzematge, no es col·locaran rodets els uns sobre els altres en posició vertical.

Durant el transport no s'han de situar altres càrregues sobre els tubs per a que no es produeixin deformacions.

La tirada de la conducció es realitzarà de forma sinuosa, per reduir en part les tensions produïdes per variacions tèrmiques.

Les canonades de polietilè són considerades com a conduccions flexibles, susceptibles de deformar-se permanentment en raó de la càrrega i del temps d'aplicació de la citada càrrega.

És necessari limitar aquesta deformació d'acord amb les normes establertes, mitjançant els càlculs necessaris per l'enterrament d'aquest tipus de canonades (veure la norma UNE-53-331).

3.1.1.1 Unió de canonades

Les unions de canonades de polietilè es faran amb maniguets electrosoldables o soldadura a testa.

Els maniguets seran de polietilè d'alta densitat PE 100 segons UNE 53965-1 EX i prEN 12201-3. La pressió nominal serà de 16 bar.

Les dimensions i toleràncies venen especificades a la prEN 12201-3 (Compatible amb les dimensions dels tubs segons UNE 53966 EX) i seran de color negre.

La tensió d'alimentació de les màquines d'electrofussió haurà de ser entre 8 i 48 Vac. Les dimensions del connector sera de diàmetre 4 mm al Sistema Continental o 4,7 mm al Sistema Americà o Anglès.

Haurà de portar inscrit el tipus de resina, PN, fabricant, DN, tensió de fusió, temps de fusió i refredament i codi de barres amb la informació necessària per la fusió.
Les peces seran injectades, no manipulades. Les peces disposaran d'indicadors de soldadura correcta. En el seu defecte, la màquina per soldar ha de detectar l'error en la soldadura (resistència trencada)

Les peces es subministraran de manera individual en bosses de plàstic. El fabricant presentarà la documentació oficial que acrediti que s'han realitzat els assaigs especificats en la norma UNE 53965-1EX.

I. En el cas de soldadura a testa:

S'utilitza en la unió de canonada de polietilè d'alta densitat, no requerint l'ús d'accessoris. La unió es produirà per l'escalfament dels extrems dels tubs i es realitza mitjançant una placa prèviament escalfada, la qual, és normalment protegida amb politetrafluoretilè (PTFE). Els extrems es mantindran posteriorment units sota pressió controlada. És necessari l'equip convenient (prèviament acceptat pel tècnic responsable de projecte per assegurar el correcte alineament i l'aplicació controlada.

La unió es realitzarà en tres fases:

a) *Preparació de les superfícies*: Les superfícies d'acoblament que aniran unides estaran alineades i lliures d'imperfeccions.

b) *Escalfament de superfícies*: S'ha d'assegurar que les superfícies de la placa escalfada estiguin netes i mantenir-les tot seguit a una temperatura de 210 ºC +/- 10 ºC. Es mantenen les superfícies d'acoblament contra la placa pressionant fins que es formi una rebava de material fos. A continuació s'anul·la la pressió mantenint el contacte dels tubs amb la placa.

c) *Soldadura:* Es retirarà la placa calenta i s'uneixen les cares escalfades, sota pressió de 1,5 a 2 Kg/cm2. Es mantindrà la pressió fins que l'àrea d'unió s'hagi refredat suficientment. Aquest mètode produeix una rebava dins i fora de la canonada, i no s'acceptarà que excedeixi d'un terç del gruix de la paret.

En tot moment, s'haurà de garantir la qualitat de la instal.lació i amb aquest objectiu es portarà un registre de control de la totalitat de les soldadures, ja sigui utilitzant màquines de soldar on es registrin els paràmetres de soldadura, els quals es puguin recuperar, o bé, amb l'anotació manual dels paràmetres de cada soldadura en el registre annexat al present document.

II. Accessoris electrosoldables

Els accessoris electrosoldables compliran les mateixes especificacions que els maniguets electrosoldables (veure 3.1.1).

La longitud de les Tes iguals o reduïdes, així com les reduccions tindran unes dimensions el més aproximades possibles als seus homòlegs en fosa dúctil i es subministraran, si així es requereix, amb una brida ja muntada. La brida serà d'acer RSt 37-2 foradada a PN 16 (ISO 7005-1)

Les derivacions a la canonada general els realitzarà l'entitat subministradora. Per a derivacions de diàmetres inferiors o iguals a 2" la derivació es farà amb un collarí de presa o una presa electrosoldable. Per a diàmetres superiors la derivació es farà amb T.

Els collarins de presa s'utilitzaran per escomeses fins a 2", s'utilitzaran únicament per canonades generals de polietilè. El diàmetre de sortida del collarí i el forat seran de diàmetre superior o igual al de la derivació.

La pressió nominal serà de 16 bar.

Seran prioritaris front els collarins de presa de fosa.

A tots els efectes, s'aplicaran totes les especificacions de manipulació, transport i muntatge dels maniguets i accessoris d'electrofussió.

Les peces es subministraran de manera individual en bosses de plàstic i seran GEORG FISCHER o similar.

III. Unió mecànica

En el cas d'unió mecànica amb accessori de llautó:

Els accessoris de connexió mecànica a canonada de polietilè seran conformes a les especificacions en la norma ISO 14236 i, particularment en els accessoris de llautó, la UNE-EN 1254-3 (aleació segons norma CW 617 N).

Els accessoris hauran de permetre unir la canonada de polietilè d'alta i baixa densitat, amb xarxes de PN 10 i 16 bar.

Aquests accessoris seran de la marca GREINER o similar.

IV. Accessoris de fosa dúctil

S'utilitzaran accessoris de fosa dúctil amb unió amb brides. Aquests accessoris seran de característiques segons la norma UNE-EN 545

L'espessor de paret mínim serà de K=12, excepte les Tes que serà com a mínim de K=14 (segons UNE-EN 545). El revestiment tant exterior com interior es farà amb pintura bituminosa de manera que l'espessor mig de la capa no sigui inferior a 70 µm.

Les dimensions, toleràncies i marcat compliran la normativa UNE-ENE 545.

Quan s'instal·lin accessoris de fosa dúctil, la unió es farà amb brides de dimensions i forat a PN 16 segons UNE-EN 1092-2 i connexió a pressió 0 o a pressió amb anell d'atapeïment, ambdós a contratracció.



Connexió a pressió



Connexió a pressió amb anell d'atapeïment

Les brides de fosa dúctil EN-GJS-400-15 (UNE-EN 1563) o GGG-40 (DIN 1693). El revestiment exterior i interior estarà recobert amb resina epoxi d'espessor minim 100 µm. L'anell d'atapeïment serà de llautó o resina acetàlica i la junta es farà amb elastòmer EPDM o NBR. Els cargols seran d'acer inoxidable AISI 304 0 acer amb recobriment DACROMET

Les brides hauran de portar inscrit la marca, PN i DN de la canonada.

Les brides de fosa hauran d'estar sotmeses a un assaig de corrosió: hauran de mantenir- se durant 240 hores dins d'una cambra salina segons UNE 112017.

La unió també es podrà fer amb un portabrides de polietilè PE 100 PN16 per soldar per una banda a la canonada amb un maniguet electrosoldable. Les dimensions i toleràncies compliran norma UNE 53966. Serà de color negre i portarà la marca, el tipus de resina, la pressió nominal, el fabricant i el diàmetre nominal.

Les peces seran injectades, no manipulades i es subministraran en forma individualitzada en bossa de plàstic.

El fabricant haurà de presentar la documentació que acrediti que s'han realitzat els assaigs descrits a la norma UNE 53965-1 EX

A l'altra banda es col·locarà una brida boja d'acer RSt 37-2 foradada a PN16 s/ISO 7005-1.

3.1.2 Canonada de fosa dúctil

La canonada de fosa dúctil complirà la normativa UNE-EN 545.

L'espessor de paret del tub serà K=9, segons norma UNE-EN 545. El revestiment exterior serà de zinc metàl·lic aplicat en una capa mínima de 200 g/m2 recoberta per una capa de pintura bituminosa de 70 µm d'espessor mínim. El revestiment interior serà de morter de ciment aplicat per centrifugació del tub en conformitat amb la norma UNE- EN 545.

El tub tindrà els extrems de tipus endoll llis i es subministrarà amb taps de protecció en els dos extrems. La longitud dels tubs serà de 6 metres per a diàmetres nominals entre 60 i 800 mm.

Les dimensions, toleràncies i marcat dels tubs serà segons norma UNE-EN 545.

El fabricant presentarà la documentació oficial que acrediti que s'han realitzat els assaigs especificats en la norma UNE-EN 545.

3.1.2.1 Unions de canonades de fosa dúctil

La unió entre canonades de fosa dúctil serà de tipus flexible. Amb aquest tipus d'unió, d'estanqueïtat s'aconsegueix mitjançant la compressió radial de l'anell de l'elastòmer ubicat en el seu allotjament de l'interior de la campana del tub. La unió es realitza introduint l'extrem llis en l'endoll.

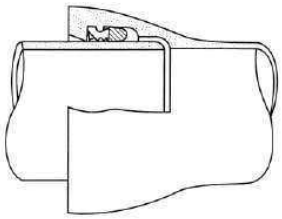

La junta serà de cautxú EPDM o NBR de característiques segons la norma UNE-EN 681-1.

En casos especials com les unions dins d'un pas de carretera important, autovia, autopista, via del tren o altres similars i que la canonada transcorri dins una baina tipus HINCA, les unions també hauran de ser especials i en cada cas es demanarà la informació corresponent a la entitat subministradora.

3.1.2.2 Accessoris per a canonada de fosa dúctil

Els accessoris seran de fosa dúctil de característiques segons la norma UNE-EN 545.

L'espessor de paret mínim serà de k=12, excepte les Tes que serà de com a mínim de k=14 (segons UNE-EN 545). El revestiment tant exterior com interior es farà amb pintura bituminosa de manera que l'espessor mig de la capa no sigui inferior a 70 µm.

Les dimensions, toleràncies i marcat compliran la normativa UNE-EN 545.
Les unions es faran:

- Amb brides amb junta d'elastòmer EPDM o NBR (UNE-EN 681-1)
- Amb junta mecànica, amb junta d'elastòmer EPDM o NBR (UNE-EN 681-1) i contrabrida mòbil foradada i subjecta amb pern d'ancoratge.

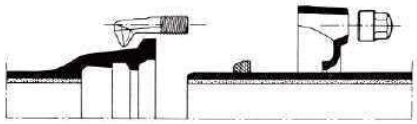

Junta mecànica

Les brides seran orientables per diàmetres ≤ 300 mm i fixes o orientables per diàmetres superiors. La pressió nominal serà de 16 bar.

Els forats de la brida compliran la norma UNE-EN 1092-2 (ISO 2531)
Els cargols seran d'acer inoxidable AISI 304 o acer amb recobriment DACROMET o equivalent.

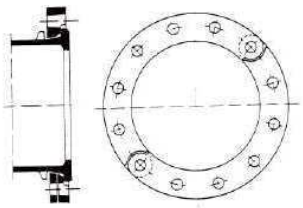

Brida orientable

El fabricant haurà de presentar la documentació oficial que acrediti que s'han realitzat els assaigs especificats en la norma UNE-EN 545.

3.1.3 Vàlvules de pas

Les vàlvules fins a diàmetre 300 mm seran de comporta amb tancament elàstic. És imprescindible que el fabricant asseguri la prova hidràulica segons la norma DIN-3230.

Les vàlvules de més de 300 mm de diàmetre seran de papallona.

En referència a brides, longituds, materials, revestiments, etc., depenen del tipus de vàlvula escollida. Les normes sota les quals estan construïdes i provades seran entregades pel contractista a la direcció d'obra que serà qui aprovarà la utilització d'aquestes.

S'instal·laran vàlvules de comporta de fosa dúctil de qualitat EN_GJS-400-15 (UNE-EN 1563) o GGG-40 (DIN 1693). El revestiment tant interior com exterior serà d'epoxi amb un espessor mínim de 200 µm.

L'obturador serà de fosa dúctil de qualitat EN_GJS_400-15 (UNE-EN 1563) o GGG-40 (DIN 1693). El pas haurà de ser total amb l'obturador obert.

L'eix serà d'acer inoxidable (13% Cr) AISI 420 i les juntes d'estanqueïtat d'elastòmer EPDM, NBR o SBR (UNE-EN 681-1). La rosca de maniobra serà de llautó o bronze.

Hauran d'anar marcat segons UNE-EN 19 o l'equivalent ISO 5209.

Els extrems seran per unió amb brides de forat PN 16 segons UNE-EN 1092-2 0 l'equivalent ISO 7005-2. La distància entre brides segons UNE-EN 558-1 "Vàlvulas de compuerta. Embridado serie bàsica 14 (corta)" o equivalents ISO 5752, DIN 3202 Part – Sèrie F4.

No s'admetran assentament d'estanqueïtat afegits ni cap tipus de mecanització. Presentarà estanqueïtat total. S'assegurarà el correcte moviment vertical de la comporta mitjançant un sistema de guies laterals o per la mateixa geometria del cos, de tal manera que s'evitin desplaçaments horitzontals de la mateixa.

Permetrà reemplaçar el mecanisme d'obertura/tancament sense desmuntar la vàlvula de la instal·lació i disposarà d'una base de recolzament.

L'obturador presentarà un allotjament per a la rosca de maniobra que impedirà el seu moviment durant l'obertura/tancament i en posició oberta no es produiran vibracions.

L'eix estarà realitzat en una única peça i no podrà desplaçar-se durant la maniobra.

Els assaigs a realitzar estan recollits en les normes UNE-EN 1074-1 i UNE-EN 1074-2. El fabricant presentarà documentació oficial que ho acrediti. A més es farà un assaig de corrosió.

La marca de les vàlvules de comporta serà HAWLE o similar.

3.1.4 Ventoses i desguassos

Per a la instal·lació de ventoses i descàrregues s'haurà de fer una derivació a la canonada general i a continuació instal·lar una vàlvula de pas.

La derivació es farà amb T de derivació.

S'instal·laran dins d'una arqueta de 60 x 60 de dimensions mínimes, d'obra, amb marc i tapa de fosa dúctil segons especificacions de tapes de registre.

3.1.4.1 Ventoses

Les ventoses aniran precedides de vàlvules de comporta amb unions amb brida, les quals seran de marca HAWLE o similar.

Les especificacions de les respectives vàlvules seran les que s'han indicat anteriorment en aquest mateix document.

Les ventoses s'instal·laran en els punts alts del traçat de la canonada i seran trifuncionals, per tal d'eliminar de forma automàtica l'aire a pressió que es trobi a l'interior de la conducció, i d'altra banda, quan maniobrem la xarxa, eliminar les grans quantitats d'aire quan omplim d'aigua la conducció i evitar que, durant el buidat, aquestes es destrueixin per l'efecte del buit, permetent llavors l'entrada d'aire en la conducció.

Les ventoses seran amb unió amb brides. El cos serà de fosa i juntes d'elastòmer. Les brides seran PN16 segons UNE-EN 1092-2 (DIN2501).

Seran del tipus trifuncional i de marca HAWLE o similar

3.1.4.2 Descàrregues

Les descàrregues s'instal·laran en els punts baixos del traçat de la canonada per a poder buidar-la en cas de reparacions i seran de marca HAWLE o similar.

El raig d'aigua serà vist, amb desguàs a embornal o a arqueta de registre, per a facilitar la seva revisió i saber quan hi ha pèrdues.

S'instal·laran dins d'una arqueta de 60 x 60 de dimensions mínimes, d'obra, amb marc i tapa de fosa dúctil segons especificacions de tapes de registre.

3.1.5 Hidrants

En el traçat de xarxes d'abastament d'aigua incloses en actuacions de planejament urbanístic, s'ha de contemplar una instal·lació d'hidrants, la qual complirà les condicions establertes en el Reglament d'instal·lacions de Protecció contra Incendis.

Els hidrants han d'estar situats en llocs fàcilment accessibles, fora de l'espai destinat a circulació i estacionament de vehicles, degudament senyalitzats conforme a la Norma UNE-23 033 i distribuïts de tal manera que la distància entre ells, per espais públics no sigui major de 100 m.

La xarxa hidràulica que abasteix als hidrants ha de permetre el funcionament simultani de dos hidrants consecutius durant dues hores, cadascun d'ells amb un cabal de 1.000 l/min i una pressió mínima de 10 m.c.a. En nuclis urbans consolidats a on no es pugui garantir el cabal d'abastament d'aigua, es pot acceptar que sigui de 500 l/min., però la pressió es mantindrà a 10 m.c.a.

Els hidrants han d'ajustar-se a les prescripcions tècniques indicades al Reial Decret 1942/1993, de 5 de novembre pel qual s'aprova el Reglament d'instal·lació contra incendis.

El tipus a instal·lar com a regla general serà de 100 mm de diàmetre i sempre seran precedits de la instal·lació de vàlvula de comporta del mateix diàmetre per al seu seccionament.

S'instal·laran preferentment hidrants soterrats que eviten episodis de sabotatge i bretolades diverses i seran de marca IRUA o similar.

3.1.6 Altres accessoris

En referència a reguladors de pressió, tapes per arquetes i demés elements no contemplats en el present document, el contractista haurà de presentar al tècnic responsable de projecte una proposta amb totes les característiques tècniques del material que pretén instal·lar per a la seva aprovació.

3.2 EXECUCIÓ

3.2.1 Pericons

L'execució de la unitat d'obra inclou les operacions següents:

- Preparació del llit amb sorra compactada

- Col·locació de la solera de maons calats

- Formació de les parets de formigó, encofrat i desencofrat, previsió de passos de tubs, etc.

- Preparació per a la col·locació del marc de la tapa

La solera ha de quedar plana, anivellada i a la fondària prevista a la DT. Les parets han de quedar planes, aplomades i a escaire. Els orificis d'entrada i sortida de la conducció han de quedar preparats.

El nivell del coronament ha de permetre la col·locació del bastiment i la tapa enrasats amb el paviment. Resistència característica estimada del formigó (Fest): >= 0,9 Fck (Fck = Resistència de projecte del formigó a compressió)

El procés de col·locació no ha de produir desperfectes, ni ha de modificar les condicions exigides per al material.

La temperatura ambient per a formigonar ha d'estar entre 5°C i 40°C.

El formigó s'ha de posar a l'obra abans que s'inicïi el seu adormiment. L'abocada s'ha de fer de manera que no es produeixin disgregacions.

La normativa de compliment obligatori és el Real Decreto 2661/1998, de 11 de diciembre, por el que se aprueba la Instrucción de Hormigón Estructural (EHE).

3.2.2 Profunditat de rasa

La profunditat de les rases és funció de les càrregues fixes i mòbils, si existeixen, de la protecció de les canonades davant de les temperatures ambientals i de les condicions particulars de l'obra.

En el cas de no existir càrregues mòbils i en condicions tèrmiques favorables, pot ser suficient una cobertura de 600 mm sobre la generatriu superior del tub.

En terrenys agrícoles la profunditat de soterrament haurà de ser, com a mínim, de 750 mm per sobre de la generatriu superior per evitar el trencament al realitzar les tasques habituals.

En cas d'existir càrregues mòbils, i sempre que no s'inclogui cap precaució en el projecte, s'ha de tenir en compte les especificacions que recull la norma UNE-53-331. En aquest últim cas, la profunditat de la rasa serà, com a mínim, d'un metre.

3.2.3 Amplada de la rasa

L'amplada de la rasa depèn dels medis mecànics amb que es realitza, de la profunditat d'operaris i el diàmetre de la canonada.

En funció d'aquests dos darrers conceptes, i sempre que es realitzi el muntatge en el fons de la rasa, l'amplada de la mateixa "B" vindrà determinada per la formula B = Dn + 300 mm, amb un mínim de 600 mm. En cas de rases de poca profunditat i tubs de diàmetres inferiors a 110 mm l'amplada mínima podrà ser de 400 mm.

La fosa dúctil, gràcies a la seva resistència mecànica, admet recobriments inferiors que, permeten en un determinat número de casos (terreny rocós, etc) un substancial estalvi en la col·locació.

On calgui canvi de direcció, utilitzant la desviació lateral disponible de les juntes flexibles, la rasa haurà de ser suficientment ample per unir els tubs en linia, per a que la desviació es faci després d'haver realitzat la unió.

3.2.4 Topalls i ancoratges

Per equilibrar les forces d'empenta de l'aigua dins la canonada, s'hauran de col.locar ancoratges o topalls de formigó en els següents casos:

- Els canvis de direcció (colzes)
- Els canvis de DN (cons de reducció)
- Les derivacions (Tes)
- Els extrems de la canalització (taps)

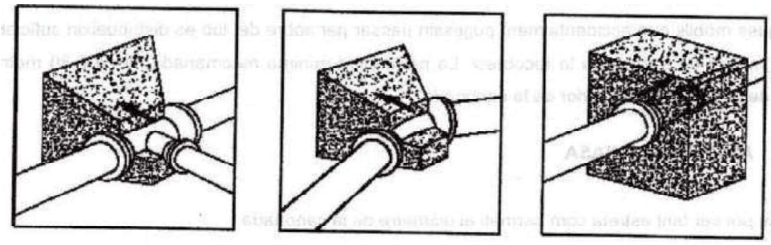

Els ancoratges o topalls hauran d'estar degudament calculat per suportar l'empenta que pateixen aquests accessoris de canonada.

3.2.5 Separacions amb d'altres serveis

Les separacions mínimes en planta i alçat respecte a altres serveis seran les recollides en la NTE-IFA d'abastament d'aigua

SERVEI	Separació horitzontal (cm)	Separació vertical (cm)
Clavegueram	60	50
Gas	50	50
Electricitat alta	30	30
Electricitat baixa	20	20
Telefonia	30	30

Quan no sigui possible mantenir aquestes distàncies mínimes de separació, caldrà disposar de proteccions especials segons els casos, les quals hauran de ser específicament aprovades per l'entitat subministradora i la Direcció Facultativa corresponent.

3.2.6 Reblert de rasa

3.2.6.1 Llit de recolzament

El fons de rasa haurà de ser plà.

El llit de recolzament té com a objectiu garantir una repartició de les càrregues en la zona de recolzament. Segons el material del fons de rasa es col.locarà o no en un llit de recolzament de sorra abans d'instal·lar la canonada.

Quan el terreny del fons de la rasa sigui material granular, la canonada es pot col·locar directament a fons de rasa. Si no, per exemple quan el terreny és de tipus rocós, s'haurà de col·locar un llit de recolzament d'alçada 0,1 x (1+DN) metres. Es compactarà al 95 % Proctor Normal

3.2.6.2 Recobriment

Posteriorment es col·locarà un recobriment de sorra fins una alçada tal que la canonada recolzi amb un angle de $2\alpha = 120^{o}$. Haurà de quedar compactat al 95% Proctor Normal per a que no quedin buits.

Un cop estesa la canonada, es recobrirà amb sorra fins a 30 cm per sobre de la generatriu superior en cas de canonada de polietilè i fins a 10 cm per sobre de la generatriu superior per a canonada de fosa dúctil. La compactació serà d'un 95 % Proctor Normal

3.2.7 Senyalització de la canonada



A una distància de 15 cm per damunt de la generatriu superior de la canonada i justament per damunt de la canonada, s'extendrà una cinta de senyalització de color blau d'una amplada no inferior a 15 cm, amb una llegenda que indiqui "Aigua Potable".

3.2.8 Reblert

La resta de reblert fins arribar al nivell natural del terreny, es pot fer amb material sobrant de l'excavació degudament seleccionat o amb terrenys d'aportació, segons el terreny sigui compacte o rocós respectivament. Es farà amb tongades de com a màxim 25 cm i es compactarà al 95% Proctor Normal.

En el cas d'excavació amb rasadora per a terreny rocós, el material de l'excavació es podrà utilitzar com a reblert.

3.2.9 Requeriments addicionals

En zones on el trànsit rodat pugui provocar càrregues que no sigui absorbides per les pròpies terres, degut a poca profunditat o a que la influència de la seva magnitud és elevada, sempre que sigui possible s'instal·larà canonada de fosa dúctil. Si s'instal·la canonada de polietilè, és convenient protegir-la; en general aquesta protecció pot realitzar-se col·locant la canonada dins un tub o baina de formigó o PVC.

En els carrers de les poblacions, la canonada es col·locarà preferentment sota vorera.

3.2.10 Proves de càrrega

És indispensable per a la recepció de la xarxa haver obtingut els resultats satisfactoris en la realització de les proves.

Els costos derivats de les mateixes aniran a càrrec del contractista.

La prova de pressió hidrostàtica interior per a la prova en rasa, no ha de sobrepassar mai 1,4 vegades la pressió màxima de treball de la canonada, en el punt més baix del traçat.

Abans de començar la prova hauran d'estar instal·lats tots els accessoris en la seva posició definitiva i la canonada estarà convenientment ancorada en tots els canvis de direcció, així com en els punts fixos. L' ancorada ha d'ésser dissenyada per resistir la màxima empenta desenvolupada durant la prova hidrostàtica. A causa de les característiques pròpies del material el disseny de tal ancorada pot requerir consideració especial pel que s`han de seguir els consells del fabricant i/o projectista. La rasa ha d`ésser per petits traçats parcialment farcida, amb la fi d' evitar moviments de la canonada, deixant sempre al descobert les unions.

Els extrems del traçat que es desitja provar es tancaran convenientment amb peces que s'apuntalaran per evitar fugues d' aigua i han de ser fàcilment desmuntables per poder continuar posteriorment el muntatge de canonada.

Totes les vàlvules entremig del traçat han d' estar obertes durant la prova. Les ventoses situades en punts alts han d´ ésser obertes durant l' ompliment de la canonada i en el punt més alt del traçat a provar, es col·locarà una aixeta de purga per l' expulsió de l' aire i per comprovar que tot el sistema es trobi comunicat.

Es començarà a omplir lentament amb aigua el traçat a provar, tancant de sota cap a amunt tots els elements que estaven oberts, conforme s' hagi comprovat que no existeix aire aigües avall. Una vegada omplert en la seva totalitat el traçat, es realitzarà una inspecció inicial fins a comprovar que totes les unions estan estanques.

Les proves de pressió i estancament es realitzaran a una pressió nominal de 10 Kg/cm2, per el PN 10 i de 16 K/cm2 per el PN 16.

L'equip de pressió per donar la pressió de prova podrà ser manual o mecànica, però en aquest cas haurà d' estar provista de claus de descàrrega per poder regular de forma lenta els augments de pressió. Els increments de pressió no superaran la xifra d' un quilogram per centímetre quadrat i minut. La situació de l' equip de pressió en tots els casos serà en el punt més baix del traçat objecte de la prova.

Una vegada obtinguda la pressió definida en l' apartat de pressió hidrostàtica, es passarà durant trenta minuts i es considerarà satisfactòria la prova quan durant aquest temps el manòmetre no acusi un descens superior a rel quadrada de P cinquè ($\sqrt{p/5}$) ésser p la pressió de prova en rasa en quilograms per centímetre quadrat. Quan el descens del manòmetre sigui superior, es corregiran les fugues i es procedirà a una nova prova, fins a obtenir un resultat satisfactori.

Prova d'estanqueïtat

Després d' haver completat satisfactòriament la prova de pressió interior, s' ha de realitzar la d' estancament.

La pressió de prova d' estancament serà la màxima estàtica que existeixi en el traçat de la canonada objecte de la prova.

La pèrdua es defineix com la quantitat d' aigua que s'ha de subministrar al traçat de canonada en prova mitjançant un bombí tarat, de manera que es mantingui la pressió de prova d' estancament després d' haver omplert la canonada d' aigua i haver expulsat l' aire.

La durada de la prova d' estancament serà de dues hores i la pèrdua en aquest temps serà inferior al valor donat per la fórmula:

$$V = K\,L\,D$$

En la qual:V = pèrdua total en la prova en litres.
L = longitud del tram objecte de la prova, en metres.
D = diàmetre interior, en metres.
K = coeficient depenent del material.

Segons la següent taula:

Fundició.....K = 0,300
Plàstic ..... K = 0,350

De totes maneres, qualsevol que siguin les pèrdues fixades, sí aquestes són sobrepassades, el contractista, a les seves despeses, repassarà totes les juntes i tubs defectuosos; així mateix està obligat a reparar qualsevol pèrdua d' aigua apreciades, encara quan el total sigui inferior al admissible.

Desinfecció de xarxes

Després de la instal·lació de la canonada i abans de la posada en funcionament, la canonada ha de ser desinfectada mitjançant un rentant i/o utilitzant desinfectants.

La utilització del desinfectant ha d'efectuar-se respectant les directives de la UE i els reglaments AELC, així mateix han d'observar-se les reglamentacions nacionals i locals.

Estan permesos els següents mètodes de desinfecció:

Mètode per rentat amb aigua potable sense adició de desinfectant, amb o sense injecció d'aire.
Mètode estàtic per impregnació utilitzant aigua potable, amb adició de desinfectant.
Mètode dinàmic per circulació d'aigua potable amb adició de desinfectant.

Després de l'operació de desinfecció, s'ha de rentar el tram de conducció tantes vegades com sigui necessari per garantir que el contingut residual de desinfectant de l'aigua en la conducció no sobrepassi les especificacions de les directives de la UE o dels reglaments AELC on sigui aplicable.

Quan el tram de conducció s'ompli amb l'aigua potable de la xarxa, s'haurà de prendre mostres en punts del tram i en intervals de temps especificats pel projectista, en conformitat amb el reglament sanitari si son d'aplicació. S'haurà d'analitzar les mostres per comprovar que es respecten els criteris de conformitat microbiològics prescrits. Mentre la direcció facultativa no digui el contrari, el procediment de presa de mostres i anàlisis d'aquestes, no necessitarà aplicar-se en trams curts de conducció principal i per escomeses de DN<=80.

3.3 CONNEXIONS A XARXA EXISTENT

Les connexions que s'hagin d'efectuar a la xarxa d'aigua existent, les realitzarà directament el personal de l'entitat subministradora.

Els honoraris de les connexions aniran a càrrec de l'empresa encarregada de l'execució de l'obra.

3.4 CANONADES PROVISIONALS

Sempre que es consideri necessari, i a fi i efecte de minimitzar l'impacta de les obres en els usuaris del servei pel que fa a interrupcions de subministra, s'instal·larà un sistema de canonades provisional que garanteixi el servei d'aigua potable.

Les canonades encarregades de l'abastament provisionals d'habitatges afectats per circumstàncies que provoquin la interrupció del servei, seran executades per l'entitat subministradora i els honoraris derivats d'aquests treballs aniran a càrrec de l'empresa que ha originat la interrupció del subministrament.

3.5 SUPERVISIÓ DE L'OBRA

Qualsevol obra que, en un futur, l'explotació i/o manteniment de la instal·lació hagi d'ésser realitzada per l'entitat subministradora, serà supervisada per un responsable d'aquesta empresa de comú acord amb la Direcció Facultativa corresponent.

L'empresa contractista encarregada de l'execució dels treballs haurà d'entregar al supervisor responsable de l'entitat subministradora tota la documentació acreditativa de que els materials instal·lats compleixen les normes de qualitats exigides pel marcatge CE, UNE, etc... i que la maquinària utilitzada està corresponentment calibrada i revisada.

Així mateix, s'haurà d'entregar el full de control de les soldadures, el qual s'annexa al present document, o bé, entregar l'informe de traçabilitat de la instal.lació.

Amb relació al personal encarregat de la instal.lació de la xarxa d'aigua, l'empresa contractista encarregada de l'execució haurà de facilitar al supervisor responsable de l'entitat subministradora, el currículum d'aquest personal, per tal verificar els coneixements i l'experiència adients per tal d'executar de forma correcta els treballs.

En qualsevol cas, el tècnic o responsable d'aquesta empresa, supervisarà l'obra i els seus honoraris aniran a càrrec de l'empresa que realitzi l'obra.

Així mateix, per a la recepció de la xarxa de nova instal.lació, serà indispensable que l'empresa contractista encarregada de l'execució dels treballs, realitzi l'aixecament topogràfic de la canalització i presenti a l'entitat subministradora la documentació as built del projecte.

PROTOCOLO DE SOLDADURA A TOPE PARA TUBOS Y ACCESORIOS DE POLIETILENO.

O Enterrada
O Aérea/Superficie
Material
Página de

Cliente
Instalador
Obra
Soldador Nº
Nº Orden
Compañía supervisora
Equipo
Etiqueta
Tipo:
Máquina nº
Año de construcción
Clima
1. sol
2. seco
3. lluvia o nieve
4. viento
Indicar en caso de varias condiciones, ej. 34 lluvia y viento
Medidas preventivas:
1 ninguna
2 paraguas
3 tienda
4 calefacción

Nº soldadura	Fecha	Tubo DN x e mm	Temperatura placa °C min/max	Presión arrastre bar	Presión de unión bar	valores presión Fusión P_f bar	valores presión Calentamiento P_c bar	Tiempo calentamiento t (T_2) s	Tiempo retirar placa (T_3) s	Tiempo aumento presión (T_4) s	Tiempo enfriamiento bajo presión (T_5) s	Temperatura ambiental °C	Nº código Clima	Nº código Medidas preventivas	notas

Firma soldador
Fecha y firma supervisor

CERTIFICACIONS
ISO 9001
ISO 14001
OHSAS 18001

2 CONDICIONS PARTICULARS

CERTIFICACIONS
ISO 9001
ISO 14001
OHSAS 18001

B1 - MATERIALS PER A PROTECCIONS INDIVIDUALS, COL·LECTIVES, IMPLANTACIÓ I ASISTÈNCIES TÈCNIQUES 36
B14 - MATERIALS PER A PROTECCIONS INDIVIDUALS 36
B1Z - MATERIALS AUXILIARS PER A SEGURETAT I SALUT 42
B1Z0 - MATERIALS BÀSICS AUXILIARS PER A SEGURETAT I SALUT 42
B6 - MATERIALS PER A TANCAMENTS I DIVISÒRIES 44
B6A - MATERIALS PER A REIXATS I TANQUES LLEUGERES 44
B6A1 - REIXATS METÀL·LICS 44
B6AZ - MATERIALS AUXILIARS PER A REIXATS 45
B8Z - MATERIALS ESPECIALS PER A REVESTIMENTS 46
B8Z1 - MALLES PER A ARMADURES D'ARREBOSSATS, ENGUIXATS I PINTATS 46
B8ZA - MATERIALS PER A IMPRIMACIONS I TRACTAMENTS SUPERFICIALS 47
BB - MATERIALS PER A PROTECCIONS I SENYALITZACIÓ 53
BB1 - BARANES I AMPITS 53
BB12 - BARANES D'ACER 53
BB15 - BARANES D'ACER INOXIDABLE 55
BBA - MATERIALS PER A SENYALITZACIÓ HORITZONTAL 56
BBM - MATERIALS PER A PROTECCIONS DE VIALITAT 60
BBM1 - SENYALS 60
BBMZ - MATERIALS AUXILIARS PER A PROTECCIONS DE VIALITAT 63
D - ELEMENTS COMPOSTOS 68
D0 - ELEMENTS COMPOSTOS BÀSICS 68
D03 - GRANULATS 68
D039 - SORRES-CIMENT 68
D06 - FORMIGONS SENSE ADDITIUS 69
D060 - FORMIGONS SENSE ADDITIUS, AMB CIMENTS PÒRTLAND AMB ADDICIONS 69
D07 - MORTERS I PASTES 70
D070 - MORTERS SENSE ADDITIUS 70
4 - CONJUNTS DE PARTIDES DE REHABILITACIÓ-RESTAURACIÓ 71
41 - TREBALLS PREVIS I D'IMPLANTACIÓ 71
416 - REALITZACIÓ DE CALES I FORATS 71
48 - REVESTIMENTS 72
481 - ARREBOSSATS I ENGUIXATS 72
489 - PINTATS 74
4894 - PINTAT D'ESTRUCTURES 74
489A - PINTAT D'ELEMENTS DE TANCAMENT 76
F22 - MOVIMENTS DE TERRES 77
F222 - EXCAVACIONS DE RASES I POUS 77
F228 - REBLIMENT I PICONATGE DE RASES 80
F23 - APUNTALAMENTS I ESTREBADES 83
F24 - TRANSPORT DE TERRES I RUNA A OBRA 84
F2A - SUBMINISTRAMENT DE TERRES 86
F2R - GESTIÓ DE RESIDUS 87
F2R2 - CLASSIFICACIÓ DE RESIDUS 87
F2R3 - TRANSPORT DE RESIDUS D'EXCAVACIÓ A INSTAL·LACIÓ AUTORITZADA DE GESTIÓ DE RESIDUS 89
F2R4 - CÀRREGA I TRANSPORT DE RESIDUS D'EXCAVACIÓ A INSTAL·LACIÓ AUTORITZADA DE GESTIÓ DE RESIDUS 90
F2R6 - CÀRREGA I TRANSPORT DE RESIDUS DE CONSTRUCCIÓ O DEMOLICIÓ A INSTAL·LACIÓ AUTORITZADA DE GESTIÓ DE RESIDUS 92
F2RA - DISPOSICIÓ DE RESIDUS A INSTAL·LACIÓ AUTORITZADA DE GESTIÓ DE RESIDUS 94
F3 - FONAMENTS I CONTENCIONS 95
F31 - RASES I POUS 95
F315 - FORMIGONAMENT DE RASES I POUS 95
F6 - TANCAMENTS I DIVISÒRIES 98
F6A - REIXATS I TANQUES LLEUGERES 98

CERTIFICACIONS ISO 9001 ISO 14001 OHSAS 18001

F6A1 - REIXATS....98
F7 - IMPERMEABILITZACIONS I AÏLLAMENTS....101
F7J - JUNTS I SEGELLATS....101
F7J1 - FORMACIÓ DE JUNTS....101
F7J5 - SEGELLATS DE JUNTS....103
F9 - PAVIMENTS....105
F92 - SUBBASES....105
F921 - SUBBASES DE TOT-U....105
F922 - SUBBASES DE SAULÓ....108
F927 - SUBBASES DE MATERIAL ADEQUAT....110
F928 - SUBBASES DE MATERIAL SELECCIONAT....111
F93 - BASES....112
F931 - BASES DE TOT-U....112
F932 - BASES DE SAULÓ....115
F936 - BASES DE FORMIGÓ....118
FB - PROTECCIONS I SENYALITZACIÓ....119
FB1 - BARANES....119
FBA - SENYALITZACIÓ HORITZONTAL....121
FBB - SENYALITZACIÓ VERTICAL....125
FBB1 - SENYALS DE PERILL, PRECEPTIUS I DE REGULACIÓ....125
FBB2 - SENYALS D'INFORMACIÓ I DE DIRECCIÓ....126
FBB3 - PLAQUES COMPLEMENTÀRIES....128
FBBZ - ELEMENTS AUXILIARS PER A SENYALITZACIÓ VERTICAL....129
H1 - PROTECCIONS INDIVIDUALS I COL·LECTIVES EN EL TREBALL....132
H14 - PROTECCIONS INDIVIDUALS....132
H15 - PROTECCIONS COL·LECTIVES....138
K - PARTIDES D'OBRA DE REHABILITACIÓ-RESTAURACIÓ D'EDI....142
K2 - DEMOLICIONS, ENDERROCS, MOVIMENTS DE TERRES I GESTIÓ DE RESIDUS....142
K21 - ENDERROCS, ARRENCADES, REPICATS I DESMUNTATGES....142
K218 - DESMUNTATGES, ARRENCADES I REPICATS DE REVESTIMENTS....142
K219 - DESMUNTATGES I ARRENCADES DE PAVIMENTS I SOLERES....144
K8 - REVESTIMENTS....146
K81 - ARREBOSSATS, ENGUIXATS I ELEMENTS DE GUIX....146
K811 - ARREBOSSATS....146
K87 - TRACTAMENTS SUPERFICIALS DE REPARACIÓ I NETEJA....149
K874 - TRACTAMENTS SUPERFICIALS DE REPARACIÓ I NETEJA D'ELEMENTS D'ACER....149
K87A - TRACTAMENTS SUPERFICIALS DE REPARACIÓ I NETEJA DE FUSTERIES....150
K89 - PINTATS....151

CERTIFICACIONS ISO 9001 ISO 14001 OHSAS 18001

B1 - MATERIALS PER A PROTECCIONS INDIVIDUALS, COL·LECTIVES, IMPLANTACIÓ I ASISTÈNCIES TÈCNIQUES
B14 - MATERIALS PER A PROTECCIONS INDIVIDUALS

0.- ELEMENTS QUE CONTEMPLA EL PLEC

B1411111,B1421110,B1433115,B1441201,B1451110,B147D304,B1485800.

1.- DEFINICIÓ I CARACTERÍSTIQUES DELS ELEMENTS

Equip destinat a ser dut o subjectat pel treballador perquè el protegeixi d'un o diversos riscos que puguin amenaç ar la seva seguretat o la seva salut, així com qualsevol complement o accessori destinat a tal fi.

S'han considerat els tipus següents:

- Proteccions del cap
- Proteccions per a l'aparell ocular i la cara
- Proteccions per a l'aparell auditiu
- Proteccions per a l'aparell respirarori
- Proteccions de les extremitats superiors
- Proteccions de les extremitats inferiors
- Proteccions del cos
- Protecció del tronc
- Protecció per treball a la intempèrie
- Roba i peces de senyalització
- Protecció personal contra contactes elèctrics

Resten expressament exclosos:

- La roba de treball corrent i els uniformes que no estiguin específicament destinats a protegir la salut o la integritat fí sica del treballador
- Es equips dels serveis de socors i salvament
- Els EPI dels militars, dels policies i de les persones dels serveis de manteniment de l'ordre
- Els EPI dels mitjans de transport per carretera
- El material d'esport
- El material d'autodefensa o de dissuasió
- Els aparells portàtils per a la detecció i senyalització dels riscos i dels factors de molèstia

CARACTERÍSTIQUES GENERALS:

Es tracta d'uns equips que actuen a mode de coberta o pantalla portàtil, individualitzada per a cada usuari, destinats a reduir les conseqüè ncies derivades del contacte de la zona del cos protegida, amb una energia fora de control, d'intensitat inferior a la previsible resistència física de l'EPI.

La seva eficàcia resta limitada a la seva capacitat de resistència a la força fora de control que incideixi amb la part del cos protegida per l' usuari, a la seva correcta utilització i manteniment, així com a la formació i voluntat del beneficiari per al seu emprament en les condicions previstes pel fabricant. La seva utilització haurà de quedar restringida a l'absè ncia de garanties preventives adequades, per inexistència de MAUP, o en el seu defecte SPC d'eficàcia equivalent.

Els EPI hauran de proporcionar una protecció eficaç davant els riscos que motiven el seu ús, sense suposar por si mateixos o ocasionar riscos addicionals ni molèsties innecessà ries.

PROTECCIONS DEL CAP:

Els cascos de seguretat podran ser amb ala completa al seu voltant, protegint en part les orelles i el coll, o bé amb visera damunt el front únicament, i en els dos casos hauran de complir els següents requisits:

Compren la defensa del crani, cara, coll i completarà el seu ús, la protecció específica d'ulls i oïdes.

- Estaran formats per l'envolvent exterior del casc pròpiament dit, i d'arnès o atallatge d'adaptació al cap, el qual constitueix la seva part en contacte i va proveït d'una barballera ajustable a la mida. Aquest atallatge, serà regulable

CERTIFICACIONS ISO 9001 ISO 14001 OHSAS 18001

a les diferents mides dels caps, la fixació al casc haurà de ser sò lida, deixant una llum lliure de 2 a 4 cm entre ell mateix i la paret interior del casc, a fi d'amortir els impactes. A l'interior del frontis de l'atallatge, s'haurà de disposar d' un dessuador de "cuirson" o material astringent similar. Les parts en contacte amb el cap hauran de ser reemplaçables fàcilment.
- Han de ser fabricats amb material resistent a l'impacte mecànic, sense perjudici de la lleugeresa, no sobrepassant en cap cas els 0,450 kg de pes
- Es protegirà al treballador davant les descàrregues elèctriques i les radiacions calorí fiques i hauran de ser incombustibles o de combustió lenta; s'hauran de protegir de les radiacions calorífiques i descàrregues elèctriques fins als 17.000 voltis sense perforar-se
- S'hauran de substituir aquells cascos que hagin patit impactes violents, encara que no se'ls hi apreciï exteriorment cap deteriorament. Es considerarà un envelliment del material en el termini d'uns quatre anys, transcorreguts els quals des de la data de fabricació (injectada en relleu a l'interior) s' hauran de donar de baixa, encara que no estiguin fets servir i es trobin emmagatzemats
- Han de ser d'ús personal, podent-se acceptar en construcció l'ú s per altres usuaris posteriors, previ el seu rentat sèptic i substitució íntegra dels atallatges interiors per altres, totalment nous

PROTECCIONS PER A L'APARELL OCULAR I LA CARA:

La protecció de l' aparell ocular s'efectuarà mitjançant la utilització d'ulleres, pantalles transparents o viseres.

Les ulleres protectores reuniran les característiques mínimes següents:
- Les armadures metàl·liques o de material plàstic seran lleugeres, indeformables a l'escalfor, incombustibles, còmodes i de disseny anatòmic sense perjudici de la seva resistència i eficàcia.
- Quan es treballi amb vapors, gasos o pols molt fina, hauran de ser completament tancades i ajustades a la cara, amb visor amb tractament antientelat; en els casos d'ambients agressius de pols grossa i líquids, seran com els anteriors, però portaran incorporats botons de ventilació indirecta o tamís antiestàtic; en els dames casos seran de muntura de tipus normal i amb proteccions laterals que podran ser perforades per a una millor ventilació.
- Quan no existeixi perill d'impactes per partícules dures, es podran fer servir ulleres de protecció tipus "panoràmiques" amb armadura de vinil flexible i amb el visor de policarbonat o acetat transparent.
- Hauran de ser de fàcil neteja i reduiran al mínim el camp visual.
- En ambients de pols fi, amb ambient xafogós o humit, el visor haurà de ser de reixeta metàl·lica (tipus picapedrer) per impedir l'entelament.

Els mitjans de protecció de la cara podran ser de diversos tipus:
- Pantalla abatible amb arnès propi
- Pantalla abatible subjectada al casc de protecció
- Pantalles amb protecció de cap, fixes o abatibles
- Pantalles sostingudes amb la mà

Les pantalles contra la projecció de cossos físics hauran de ser de material orgànic, transparent, lliures d'estries, ratlles o deformacions. Podran ser de xarxa metàl·lica prima o proveïdes d'un visor amb vidre inestellable.

Als treballs elèctrics realitzats en proximitats de zones de tensió, l'aparell de la pantalla haurà d'estar construït amb material absolutament aï llant i el visor lleugerament enfosquit, en previsió de ceguesa per encebada intempestiva de l'arc elèctric.

Les utilitzades en previsió d'escalfor, hauran de ser de "Kevlar" o de teixit aluminitzat reflectant (l'amiant i teixits asbè stics estan totalment prohibits), amb un visor corresponent, equipat amb vidre resistent a la temperatura que haurà de suportar.

Les pantalles per soldadures, bé siguin de mà, com d'altre tipus hauran de ser fabricades preferentment amb poliester reforçat amb fibra de vidre o en defecte amb fibra vulcanitzada.

Les que es facin servir per a soldadura elèctrica no hauran de tenir cap part metàl·lica a l'exterior, a fi d'evitar els contactes accidentals amb la pinça de soldar.

Vidres de protecció:
- Els lents per ulleres de protecció, tant els de vidre (mineral) com els de plàstic transparent (orgànic) hauran de ser òpticament neutres, lliures de bombolles, taques, o ndulacions i altres defectes, i les incolores hauran de transmetre no menys del 89% de les radiacions incidents.

CERTIFICACIONS ISO 9001 ISO 14001 OHSAS 18001

- En el sector de la construcció, per a la seva resistència impossibilitat de rallat i entelament, el tipus de visor més polivalent i eficaç, acostuma a ser el de reixeta metàl·lica d'acer, tipus sedà s, tradicional de les ulleres de picapedrer.

PROTECCIONS PER A L' APARELL AUDITIU:

Els elements de protecció auditiva, seran sempre d'ús individual.

PROTECCIONS PER A L' APARELL RESPIRATORI:

Els equips protectors de l'aparell respiratori compliran les següents característiques:

- Seran de tipus i utilització apropiat al risc.
- S'adaptaran completament al contorn facial de l'usuari, per evitar filtracions.
- Determinaran les mínimes molèsties a l'usuari.
- Les parts amb contacte amb la pell hauran de ser de goma especialment tractada o de neoprè per evitar la irritació de l'epidermis.
- En l'ús de mascaretes facials dotades de visors panoràmics, pels usuaris que necessitin l'ús d'ulleres amb vidres correctors, es disposarà al seu interior el dispositiu portavidres, subministrats a l' efecte pel fabricant de l'equip respiratori, i els oculars correctors específics per l'usuari.

PROTECCIONS DE LES EXTREMITATS SUPERIORS:

La protecció de mans, avantbraç, i braç es farà mitjançant guants, mà negues, mitjons i maniguets seleccionats per prevenir els riscos existents i per evitar la dificultat de moviments al treballador.

Aquests elements de protecció seran de goma o cautxú, clorur de polivinil, cuir adobat al crom, teixit termoaïllant, punt, lona, pell flor, serratge, malla metàl·lica, làtex rugós antitallada, etc., segons les caracterí stiques o riscos del treball a realitzar.

Per a les maniobres amb electricitat s'hauran de fer servir guants de cautxú, neoprè o matèries plà stiques que portin marcat en forma indeleble el voltatge màxim pel qual han estat fabricats.

Com a complement, si procedeix, es faran servir cremes protectores i guants tipus cirurgià.

PROTECCIONS DE LES EXTREMITATS INFERIORS:

En treballs en risc d'accidents mecànics als peus, serà obligatori l'ú s de botes de seguretat amb reforços metàl·lics a la puntera, que estarà tractada i fosfatada per evitar la corrosió.

Davant el risc derivat de l'ús de líquids corrosius, o davant riscos químics, es farà ús de calçat de sola de cautxú, neoprè o poliuretà, cuir especialment tractat i s'haurà de substituir el cosit per la vulcanització a la unió del cos al bloc del pis.

La protecció davant l'aigua i la humitat, s'efectuarà amb botes altes de PVC, que hauran de tenir la puntera metàl·lica de protecció mecànica per a la realització de treballs en moviments de terres i realització d'estructures i enderroc.

En aquelles operacions que les espurnes resultin perilloses, en no tenir elements de ferro o acer, la tanca serà per poder desfer-se'n ràpid per tal d'obrir-la ràpidament davant l'eventual introducció de partí cules incandescents.

La protecció de les extremitats inferiors es completarà, quan sigui necessari, amb l'ús de cobriment de peus i polaines de cuir adobat, cautxú o teixit ignífug.

Els turmells i llengüeta disposaran de coixinets de protecció, el calçat de seguretat serà de materials transpirables i disposaran de plantilles anticlaus.

PROTECCIONS DEL COS:

Els cinturons reuniran les següents característiques:

- Seran de cinta teixida en poliamida de primera qualitat o fibra sintètica d'alta tenacitat apropiada, sense reblons i amb costures cosides.
- Tindran una amplada entre 10 i 20 cm, una espessor no inferior a 4mm, i llargària el més reduïda possible.
- Es revisaran sempre abans del seu ús, i es llençaran quan tinguin talls, esquerdes o filaments que comprometin la seva resistència, calculada pel cos humà en caiguda lliure des d'una alçada de 5 m o quan la data de fabricació sigui superior als 4 anys.
- Aniran previstos d'anelles per on passaran la corda salvacaigudes, que no podran anar subjectes mitjançant reblons.

CERTIFICACIONS ISO 9001 ISO 14001 OHSAS 18001

- La corda salvacaigudes serà de poliamida d'alta tenacitat, amb un diàmetre de 12 mm. La sirga d'amarrador també serà de poliamida, però de 16 mm de diàmetre.

PROTECCIÓ PER TREBALL A LA INTEMPÈRIE:
Els equips protectors integral pel cos davant de les inclemències meteorològiques compliran les següents característiques:
- Que no obstaculitzin la llibertat de moviments.
- Que tinguin poder de retenció/evacuació del calor.
- Que la capacitat de transport de la suor sigui adequada.
- Facilitat d'aireació.

Les peces impermeables disposaran d'esclavines i registres de ventilació per a permetre l'evaporació de la suor.

ROBA I PECES DE SENYALITZACIÓ:
Els equips protectors destinats a la seguretat-senyalització de l'usuari compliran les següents característiques:
- Que no obstaculitzin la llibertat de moviments.
- Que tinguin poder de retenció/evacuació del calor.
- Que la capacitat de transport de la suor sigui adequada.
- Facilitat d'aireació.
- Que siguin visibles a temps pel destinatari.

2.- CONDICIONS DE SUBMINISTRAMENT I EMMAGATZEMATGE

ELECCIÓ:
Els EPI hauran de ser seleccionats amb el coneixement de les condicions i tasques relacionades amb l' usuari, tenint en compte les tasques implicades i les dades proporcionades pel fabricant.
Tant el comprador com l'usuari hauran de comprovar que l'EPI ha estat dissenyat i fabricat de la forma següent:
- La peça de protecció disposa d'un disseny i dimensions que per la seva estètica, no creí sensació de ridícul a l'usuari. Els materials i components de l'EPI no hauran d' afectar adversament al beneficiari de la seva utilització.
- Haurà d'oferir a l'usuari el major grau de comoditat possible que estigui en consonància amb la protecció adequada.
- Les parts de l'EPI que entrin en contacte amb l'usuari hauran d'estar lliures de rugositats, cantells agut i ressalts que puguin produir irritacions o ferides.
- El seu disseny haurà de facilitar la seva correcta col·locació sobre l'usuari i haurà de garantir que restarà en el seu lloc durant el temps d'empra ment previsible, tenint en compte els factors ambientals, junt amb els moviments i postures que l'usuari pugui adoptar durant el treball. A aquest fi, hauran de proveir-se dels mitjans apropiats, tal com sistemes d' ajustament o gamma de talles adequades, perquè permetin que l'EPI s'adapti a la morfologia de l'usuari.
- L'EPI haurà de ser tant lleuger com sigui possible, sense perjudici de la resistència i eficàcia del seu disseny.
- Quan sigui possible, l'EPI tindrà una baixa resistència al vapor d'aigua.
- La designació de la talla de cada peça de treball comprendrà al menys 2 dimensions de control, en centímetres: 1) La altura i el contorn de pit o bust, ó 2) L'altura i la cintura.

Per a l'elecció dels EPI, l'emprador haurà de dur a terme les següents actuacions prèvies:
- Analitzar i avaluar els riscos existents que no puguin evitar-se o eliminar-se suficientment per altres mitjans. Per a l'inventari dels riscos se seguirà l'esquema de l'Annex II del RD 773/1997, de 30 de maig.
- Definir les característiques que hauran de reunir els EPI per a garantir la seva funció, tenint en compte la naturalesa i magnitud dels riscos que els hauran de protegir, així com els factors addicionals de risc que puguin constituir els propis EPI o la seva utilització. Per a l'avaluació d'EPI se seguiran les indicacions de l'Annex IV del RD 773/1997, de 30 de maig.
- Comparar les característiques dels EPI existents en el mercat amb les definides a l'apartat anterior.

Per a la normalització interna d'empresa dels EPI atenent a les conclusions de les actuacions prèvies d'avaluació de riscos, definició de característiques requerides i les existents en el mercat, l'emprador haurà de comprovar que compleixi amb les condicions i requisits establerts a l'Art. 5 del RD 773/1997, de 30 de maig, en funció de les modificacions significatives que l'evolució de

CERTIFICACIONS ISO 9001 ISO 14001 OHSAS 18001

la tècnica determini en els riscos, en les mesures tècniques i organitzatives, en els SPC i en les prestacions funcionals dels propis EPI.

PROTECCIONS DEL CAP:

Els mitjans de protecció del cap seran seleccionats en funció de les següents activitats:

- Obres de construcció, i especialment, activitats a sota o a prop de bastides i llocs de treball situats en altura, obres d' encofrat i desencofrat, muntatge i instal·lació de bastides i demolició.
- Treballs en ponts metàl·lics, edificis i estructures metàl·liques de gran altura, pals, torres, obres i muntatges metàl·lics, de caldereria i conduccions tubulars.
- Obres en foses, rases, pous i galeries.
- Moviments de terra i obres en roca.
- Treballs en explotacions de fons, en canteres, explotacions a cel obert i desplaçaments de runes.
- Utilització de pistoles fixaclaus.
- Treballs amb explosius.
- Activitats en ascensors, mecanismes elevadors, grues i mitjans de transport.
- Manteniment d' obres i instal·lacions industrials.

PROTECCIONS PER A L'APARELL OCULAR I LA CARA:

Protecció de l'aparell ocular:

- Els mitjans de protecció ocular seran seleccionats en funció de les activitats amb riscos de:
- Topades o impactes amb partícules o cossos sòlids.
- Acció de pols i fums.
- Projecció o esquitxada de líquids freds, calents, càustics o materials fosos.
- Substàncies perilloses per la seva intensitat o naturalesa.
- Radiacions perilloses per la seva intensitat o naturalesa.
- Enlluernament

Protecció de la cara:

- Els mitjans de protecció facial seran seleccionats en funció de les següents activitats:
- Treballs de soldadura, esmerilat, polit i/o tall.
- Treballs de perforació i burinat.
- Talla i tractament de pedres.
- Manipulació de pistoles fixaclaus d'impacte.
- Utilització de maquinària que generen encenalls curts.
- Recollida i fragmentació de vidre, ceràmica.
- Treball amb raig projector d'abrasius granulars.
- Manipulació o utilització de productes àcids i alcalins, desinfectants i detergents corrosius.
- Manipulació o utilització de dispositius amb raig líquid.
- Activitats en un entorn de calor radiant.
- Treballs que desprenen radiacions.
- Treballs elèctrics en tensió, en baixa tensió.

PROTECCIONS PER A L' APARELL AUDITIU:

Els mitjans de protecció auditiva seran seleccionats en funció de les següents activitats:

- Treballs amb utilització de dispositius d'aire comprimit.
- Treballs de percussió.
- Treballs d'arrancada i abrasió en recintes angostos o confinats.

PROTECCIONS PER A L' APARELL RESPIRATORI:

Els mitjans de protecció de l'aparell respiratori seran seleccionats en funció dels següents riscos:

- Pols, fums i boires.
- Vapors metàl·lics i orgànics.
- Gasos tòxics industrials.
- Monòxid de carboni.
- Baixa concentració d'oxigen respirable.

PROTECCIONS DE LES EXTREMITATS SUPERIORS:

Els mitjans de protecció de les extremitats superiors, mitjançant la utilització de guants, aquests seran seleccionats en funció de les següents activitats:

- Treballs de soldadura.
- Manipulació d'objectes amb arestes tallants.
- Manipulació o utilització de productes àcids i alcalins.

CERTIFICACIONS ISO 9001 ISO 14001 OHSAS 18001

- Treballs amb risc elèctric.

PROTECCIONS DE LES EXTREMITATS INFERIORS:

Per a la protecció dels peus, en els casos que s'indiquin seguidament, es dotarà al treballador de calç at de seguretat, adaptat als riscos a prevenir en funció de l'activitat:

Calçat de protecció i de seguretat:

- Treballs d'obra grossa, enginyeria civil i construcció de carreteres
- Treballs en bastides
- Obres de demolició d'obra grossa
- Obres de construcció de formigó i d'elements prefabricats que incloguin encofrat i desencofrat
- Activitats en obres de construcció o àrees d'emmagatzematge
- Obres d'ensostrat
- Treballs d'estructura metàl·lica
- Treballs de muntatge i instal·lacions metàl·lics
- Treballs en canteres, explotacions a cel obert i desplaçament de runes
- Treballs de transformació de materials lítics
- Manipulació i tractament de vidre
- Revestiment de materials termoaïllants
- Prefabricats per a la construcció

Sabates de seguretat amb taló o sola correguda i sola antiperforant:

- Obres d'ensostrat

Calçat i cobriment de calçat de seguretat amb sola termoaïllant:

- Activitats sobre i amb masses ardents o fredes

Polaines, calçat i cobriment de calçat per poder desfer-se'n ràpid en cas de penetració de masses en fusió:

- Soldadors

PROTECCIONS DEL COS:

Els mitjans de protecció personal anticaigudes d'alçada, seran seleccionats en funció de les següents activitats:

- Treballs en bastides.
- Muntatge de peces prefabricades.
- Treballs en pals i torres.
- Treballs en cabines de grues situades en altura.

PROTECCIÓ DEL TRONC:

Els mitjans de protecció del tronc seran seleccionats en funció dels riscos derivats de les activitats:

Peces i equips de protecció:

- Manipulació o utilització de productes àcids i alcalins, desinfectants i detergents corrosius.
- Treballs amb masses ardents o permanència a prop d'aquestes i en ambient calent.
- Manipulació de vidre pla.
- Treballs de rajat de sorra.
- Treballs en cambres frigorífiques.

Roba de protecció antiinflamable:

- Treballs de soldadura en locals exigus.

Davantals antiperforants:

- Manipulació de ferramentes de talls manuals, quan la fulla hagi d'orientar-se cap el cos.

Davantals de cuiro i altres materials resistents a partícules i guspires incandescents:

- Treballs de soldadura.
- Treballs de forja.
- Treballs de fosa i emmotllament.

PROTECCIÓ PERSONAL CONTRA CONTACTES ELÈCTRICS:

Els mitjans de protecció personal a les immediacions de zones en tensió elèctrica, seran seleccionats en funció de les següents activitats:

- Treballs de muntatge elèctric
- Treballs de manteniment elèctric
- Treballs d'explotació i transport elèctric

SUBMINISTRAMENT I EMMAGATZEMATGE:

Es subministraran embalats en caixes, classificats per models o tipus homogenis, etiquetats amb les següents dades:

- Nom, marca comercial o altre mitjà d'identificació del fabricant o el seu representant autoritzat.

CERTIFICACIONS ISO 9001 ISO 14001 OHSAS 18001

- Designació del tipus de producte, nom comercial o codi.
- Designació de la talla.
- Número de la norma EN específica.
- Etiqueta de compte: Instruccions de rentat o neteja segons Norma ISO 3759.

Es seguiran les recomanacions d'emmagatzematge i atenció, fixats pel fabricant.
Es reemplaçaran els elements, es netejaran, desinfectaran i es col·locaran en el lloc assignat, seguint les instruccions del fabricant.
S'emmagatzemaran en compartiments amplis i secs, amb temperatures compreses entre 15 i 25°C.
Els estocs i les entregues estaran documentades i custodiades, amb justificant de recepció i rebut, per un responsable delegat per l'emprador.
La vida útil dels EPI és limitada, podent ser deguda tant al seu desgast prematur per l'ús, com a la seva caducitat, que vindrà fixada pel termini de validesa establert pel fabricant, a partir de la seva data de fabricació (generalment estampillada a l'EPI), amb independència que hagi estat o no utilitzat.

3.- UNITAT I CRITERIS D'AMIDAMENT

Unitat mesurada segons les especificacions de la DT.

4.- NORMATIVA DE COMPLIMENT OBLIGATORI

Ley 31/1995, de 8 de noviembre, de prevención de riesgos laborales.
Real Decreto 773/1997, de 30 de mayo, sobre disposiciones mínimas de seguridad y salud relativas a la utilización por los trabajadores de equipos de protección individual.
Real Decreto 1407/1992, de 20 de noviembre, por el que se regulan las condiciones para la comercialización y libre circulación intracomunitaria de los equipos de protección individual.
Real Decreto 159/1995, de 3 de febrero, por el que se modifica el real decreto 1407/1992, de 20 de noviembre, por el que se regula las condiciones para la comercialización y libre circulación intracomunitaria de los equipos de protección individual.
Resolución de 29 de abril de 1999, de la Dirección General de Industria y Tecnología, por la que se actualiza el anexo IV de la Resolución de 18 de marzo de 1998, de la Dirección General de Tecnología y Seguridad Industrial.
Resolución de 28 de julio de 2000, de la Dirección General de Política Tecnológica, por la que se actualiza el anexo IV de la Resolución de 29 de abril de 1999, de la Dirección General de Industria y Tecnología.

B1Z - MATERIALS AUXILIARS PER A SEGURETAT I SALUT
B1Z0 - MATERIALS BÀSICS AUXILIARS PER A SEGURETAT I SALUT

0.- ELEMENTS QUE CONTEMPLA EL PLEC

B1Z0D5A0.

1.- DEFINICIÓ I CARACTERÍSTIQUES DELS ELEMENTS

Peces cilíndriques estretes i llargues per a apuntalaments.
S'han considerat els tipus següents:
- Puntal rodó de fusta
- Puntal metàl·lic telescòpic

PUNTAL DE FUSTA:
Puntal de fusta que prové de troncs sans de fibres rectes, uniformes, compactes i paral·leles.
Els extrems han d'estar acabats mitjançant tall de serra, a escaire.
No ha de tenir signes de putrefacció, corcs, fongs, nusos morts, estelles, semes ni descoloracions.
Es poden admetre esquerdes superficials produïdes per la dessecació que no afectin les característiques de la fusta.
No ha de tenir d'altres desperfectes que els ocasionats pel nombre màxim d'usos.

CERTIFICACIONS ISO 9001 ISO 14001 OHSAS 18001

Pes específic aparent (UNE 56-531) (P):): 4 <= P <= 6 kN/m3
Contingut d'humitat (UNE 56-529): <= 15%
Higroscopicitat (UNE 56-532): Normal
Coeficient de contracció volumètrica (UNE 56533) (C): 0,35% <= C <= 0,55%
Coeficient d'elasticitat:
- Fusta de pi: Aprox. 15000 N/mm2
- Fusta d'avet: Aprox. 14000 N/mm2
Duresa (UNE 56-534): <= 4
Resistència a la compressió (UNE 56-535):
- En la direcció paral·lela a les fibres: >= 30 N/mm2
- En la direcció perpendicular a les fibres: >= 10 N/mm2
Resistència a la tracció (UNE 56-538):
- En la direcció paral·lela a les fibres: >= 30 N/mm2
- En la direcció perpendicular a les fibres: >= 2,5 N/mm2
Resistència a la flexió (UNE 56-537): >= 30 N/mm2
Resistència a l'esforç tallant: >= 5 N/mm2
Resistència al clivellament (UNE 56-539): >= 1,5 N/mm2
Toleràncies:
- Diàmetre: ± 2 mm
- Llargària nominal: + 50 mm, - 25 mm
- Fletxa: ± 5 mm/m
PUNTAL METÀL·LIC:
Puntal metàl·lic amb mecanisme de regulació i fixació de la seva alçària.
La base i el cap del puntal cal que estiguin fets de platina plana i amb forats per a poder-lo clavar si cal.
Ha de conservar les seves característiques per al nombre d'usos previstos.
Resistència mínima a la compressió segons l'alçària de muntatge:

Alçària muntatge	Llargària del puntal				
	3 m	3,5 m	4 m	4,5 m	5 m
2 m	1,8 T	1,8 T	2,5 T	-	-
2,5 m	1,4 T	1,4 T	2,0 T	-	-
3 m	1 T	1 T	1,6 T	-	-
3,5 m	-	0,9 T	1,4 T	1,43 T	1,43 T
4,0 m	-	-	1,1 T	1,2 T	1,2 T
4,5 m	-	-	-	0,87 T	0,87 T
5 m	-	-	-	-	0,69 T

2.- CONDICIONS DE SUBMINISTRAMENT I EMMAGATZEMATGE

Subministrament: De manera que no s'alterin les seves condicions.
Emmagatzematge: De manera que no es deformin i en llocs secs i ventilats, sense contacte directe amb el terra.

3.- UNITAT I CRITERIS D'AMIDAMENT

Unitat d'amidament: la indicada a la descripció de l'element
Criteri d'amidament: quantitat necessària subministrada a l'obra

4.- NORMATIVA DE COMPLIMENT OBLIGATORI

No hi ha normativa de compliment obligatori.

CERTIFICACIONS ISO 9001 ISO 14001 OHSAS 18001

B6 - MATERIALS PER A TANCAMENTS I DIVISÒRIES
B6A - MATERIALS PER A REIXATS I TANQUES LLEUGERES
B6A1 - REIXATS METÀL·LICS

0.- ELEMENTS QUE CONTEMPLA EL PLEC

B6A1ABC7,B6A154B0.

1.- DEFINICIÓ I CARACTERÍSTIQUES DELS ELEMENTS

Conjunt de perfils d'acer galvanitzat o d'acer inoxidable, malla de torsió simple, malla electrosoldada, o malla ondulada, i mecanismes que formen el bastiment i les fulles de les portes.
CARACTERÍSTIQUES GENERALS:
Els acabats dels perfils poden ser pintats o galvanitzats en el cas de perfils d'acer no inoxidable.
Les malles poden ser galvanitzades, galvanitzades i pintades o plastificades.
Els perfils i les malles han de tenir un aspecte uniforme i sense defectes superficials. No han de tenir esquerdes ni despreniments en el recobriment.
La grandària, el tipus i la disposició dels perfils han de complir les especificacions de la documentació técnica del projecte.
Els perfils han de ser rectes si no s'indica el contrari a la DT.
La separació entre barrots o perfils, si es el cas, ha de ser inferior a 12 cm.
La unió entre els perfils ha d'estar feta per soldadura (per arc o per resistència).
S'admet també la unió amb cargols autorroscants en cas que el perfil porti plecs especialment per allotjar la rosca del cargol.
Si els perfils són galvanitzats, les soldadures han d'estar tractades amb pintura de pols de zenc amb resines (galvanització en fred). Si els perfils són d'acer inoxidable les soldadures han d'estar pulides.
Si l'acabat dels perfils és pintat, aquest haurà de ser amb una capa d'emprimació antioxidant i dues d'esmalt.
El sistema de tancament ha de ser d'un punt. Cada fulla ha de tenir tres frontisses.
La fulla que no porti el mecanisme de tancament ha de tenir elements per a la seva fixació al paviment.
La qualitat de la manyeria utilitzada no ha de ser inferior a la qualitat de la porta .
Toleràncies:
- Llargària dels perfils: ± 1 mm
- Dimensions de la secció:
    - Gruix <= 1,5 mm: ± 0,5 mm
    - Gruix > 1,5 mm: ± 0,8 mm
- Secció dels perfils: ± 2,5%
- Rectitud dels perfils: ± 2 mm/m
- Torsió dels perfils: ± 1°/m
- Planor: ± 1 mm/m
- Angles: ± 1°

ACER GALVANITZAT:
Protecció de galvanització: >= 385 g/m2
ACER INOXIDABLE:
Ha de ser apte pel soldatge.
La composició química de l'acer s'ha d'ajustar a les especificacions següents:
- Carboni: < 0,08%
- Manganés: < 2,00%
- Silici: < 1,00%

CERTIFICACIONS ISO 9001 ISO 14001 OHSAS 18001

- Fosfor: < 0,04%
- Sofre: < 0,04%
- Coure: 16,00-18,00%
- Niquel: 10,00-14,00%
- Molibdé: 2,00-2,50%

Resistència a la tracció: >= 600 N/mm2

2.- CONDICIONS DE SUBMINISTRAMENT I EMMAGATZEMATGE

Subministrament: amb els elements que calguin per a assegurar el seu escairat i la seva planor.
Emmagatzematge: protegit de les pluges, els focus d'humitat i els impactes. No ha d'estar en contacte amb el terra.

3.- UNITAT I CRITERIS D'AMIDAMENT

Unitat d'amidament: la indicada a la descripció de l'element
Criteri d'amidament: quantitat necessària subministrada a l'obra

4.- NORMATIVA DE COMPLIMENT OBLIGATORI

No hi ha normativa de compliment obligatori.

B6AZ - MATERIALS AUXILIARS PER A REIXATS

0.- ELEMENTS QUE CONTEMPLA EL PLEC

B6AZA164,B6AZ3134.

1.- DEFINICIÓ I CARACTERÍSTIQUES DELS ELEMENTS

Materials auxiliars per a reixats metàl·lics.
S'han considerat els tipus següents:
- Tub d'acer galvanitzat en calent per un procés d'immersió contínua, que forma el pal del reixat.
- Porta de planxa preformada d'acer galvanitzat de 2 m d'alçària amb bastiment de tub d'acer galvanitzat, per a tanca mòbil de malla metàl· lica
- Dau de formigó per a peu de tanca mòbil de malla d'acer.

ELEMENTS D'ACER GALVANITZAT:
Ha de tenir la superfície llisa i uniforme.
No ha de tenir cops, porus ni d'altres deformacions o defectes superficials.
El recobriment de zinc ha de ser homogeni i continu en tota la seva superfície i no ha de tenir esquerdes, exfoliacions ni despreniments.
Si existeixen soldadures s'han de tractar amb pintura de pols de zinc amb resines (galvanitzat en fred).
La seva secció ha de permetre la fixació de la malla amb els elements auxiliars.
Protecció de la galvanització: >= 385 g/m2
Protecció de la galvanització a les soldadures: >= 345 g/m2
Puresa del zinc: >= 98,5%

PORTA DE PLANXA:
La porta i el bastiment han de ser compatibles amb la resta d'elements que formen el reixat.
Ha de dur els elements d'ancoratge necessaris per a la seva fixació als elements de suport i els mecanismes d'apertura.
DAU DE FORMIGÓ:

CERTIFICACIONS ISO 9001 ISO 14001 OHSAS 18001

Ha de portar els forats per a la fixació dels elements verticals del reixat.
No ha de tenir defectes que puguin alterar la seva resisténcia.
PAL DE PLANXA:
Toleràncies:
- Alçària: ± 1 mm
- Diàmetre: ± 1,2 mm
- Rectitud: ± 2 mm/m

2.- CONDICIONS DE SUBMINISTRAMENT I EMMAGATZEMATGE

PAL O PORTA DE PLANXA:
Subministrament: Amb els elements que calguin per tal d'assegurar la seva rectitud.
Emmagatzematge: Protegit de les pluges, els focus d'humitat i les zones on pugui rebre impactes. No ha d'estar en contacte amb el terra.
DAU DE FORMIGÓ:
No hi ha condicions específiques de subministrament ni d'emmagatzematge.

3.- UNITAT I CRITERIS D'AMIDAMENT

Unitat d'amidament: la indicada a la descripció de l'element
Criteri d'amidament: quantitat necessària subministrada a l'obra

4.- NORMATIVA DE COMPLIMENT OBLIGATORI

No hi ha normativa de compliment obligatori.

B8Z - MATERIALS ESPECIALS PER A REVESTIMENTS
B8Z1 - MALLES PER A ARMADURES D'ARREBOSSATS, ENGUIXATS I PINTATS

0.- ELEMENTS QUE CONTEMPLA EL PLEC

B8Z101KR.

1.- DEFINICIÓ I CARACTERÍSTIQUES DELS ELEMENTS

Malla de fibra de vidre revestida de PVC, utilitzada per a donar resistència a un revestiment continu, principalment en punts de discontinuïtat del suport.
CARACTERÍSTIQUES GENERALS:
Ha de tenir una superfície neta i uniforme.
Ha de ser resistent als àlcalis dels morters.
Característiques físiques:

Llum de la malla (mm)	Pes mínim (g/m2)	Gruix (mm)	Resistència mitjana a tracció (daN/5 cm)	Allargament fins trencament
1 x 1	84,4	<= 0,2	>= 100	>= 2,5%
3 x 3	152	<= 0,4	>= 165	>= 3,5%
4 x 3	85	<= 1	>= 90	>= 2,5%
6 x 4	123	<= 1	>= 110	>= 3,0%
10 x 10	145	<= 1	>= 135	>= 3,0%
4 x 4	180	<= 0,9	>= 150	>= 6,0%
10 x 10	217	<= 1	>= 200	>= 2,0%
6 x 5	484	<= 1	>= 645	>= 5,0%
4 x 4	730	<= 1	>= 445	>= 4,5%

CERTIFICACIONS ISO 9001 ISO 14001 OHSAS 18001

2.- CONDICIONS DE SUBMINISTRAMENT I EMMAGATZEMATGE

Subministrament: En rotlles de llargària igual o superior a 30 m i d'amplària igual o superior a 1 m.
Emmagatzematge: En posició horitzontal, protegits del sol i la pluja.

3.- UNITAT I CRITERIS D'AMIDAMENT

Unitat d'amidament: la indicada a la descripció de l'element
Criteri d'amidament: quantitat necessària subministrada a l'obra

4.- NORMATIVA DE COMPLIMENT OBLIGATORI

No hi ha normativa de compliment obligatori.

B8ZA - MATERIALS PER A IMPRIMACIONS I TRACTAMENTS SUPERFICIALS

0.- ELEMENTS QUE CONTEMPLA EL PLEC

B8ZAA000,B8ZA3000,B8ZA1000.

1.- DEFINICIÓ I CARACTERÍSTIQUES DELS ELEMENTS

Materials per a envernissats, emprimacions i tractaments superficials.
S'han considerat els tipus següents:
- Brea epoxi: Pintura formada per una base de quitrà, resina epoxi i dissolvent i per un catalitzador format per una solució de poliamina, poliamida o d'altres
- Emprimació antioxidant: Emprimació sintètica de mini de plom electrolític, modificada eventualment amb oli de llinosa
- Emprimació antioxidant grassa: Emprimació de mini de plom electrolític barrejada amb olis i dissolvents
- Emprimació antioxidant al clorocautxú, a base de clorocautxú modificat
- Emprimació antioxidant al poliuretà: Emprimació de dos components a base de resines de poliuretà soles o modificades
- Emprimació de làtex: Emprimació de polímer vinílic en dispersió
- Emprimació fosfatant a base de resines viníliques o fenòliques, soles o modificades que catalitzen en ser barrejades amb un activador
- Pintura decapant: Producte líquid o semipastós, el component principal del qual és el clorur de metilè amb dissolvents i altres additius
- Decapant de baixa alcalinitat: producte específic per a paviments delicats, es composa bàsicament de tensioactius aniònics i sabons.
- Polímer orgànic o inorgànic: Pintura mineral formada per polímers orgànics o inorgànics, impermeable, de resistència quí mica alta enfront dels àcids orgànics i inorgànics
- Protector químic insecticida-fungicida: Producte a base de resines especials i agents fungicides i insecticides per a evitar el to blavó s i el podriment
- Segelladora: Producte segellant per a fusta, guix i ciment i paviments porosos
- Solució de silicona
- Vernís gras, format d'olis secants barrejats amb resines dures, naturals o sintètiques i dissolvents
- Vernís sintètic, format per un aglomerant de resines alquídiques, soles o modificades, i amb additius modificadors de la brillantor
- Vernís de poliuretà d'un component, format per un aglomerant de resines de poliuretà, soles o modificades, que catalitzen amb la humitat atmosfèrica, dissolt en dissolvents adequats

CERTIFICACIONS ISO 9001 ISO 14001 OHSAS 18001

- Vernís de poliuretà de dos componentes, format per un aglomerant de resines hidroxilades, soles o modificades, que catalitzen en ser mesclades amb un isocianat
- Vernís de poliuretà uretanat, format per resines uretanades
- Vernís fenòlic, format per resines fenòliques i olis especials
- Vernís d'urea-formol, format per un aglomerant a base de resines d'urea-formol i additius modificants de la lluentor, dissolt en dissolvents adequats

VERNÍS:
Ha de tenir la consistència adequada per a la seva aplicació amb brotxa. Ha de fer córrer la brotxa, ha de fluir bé i ha de deixar una capa uniforme després de l'assecatge.
VERNÍS GRAS:
Ha de ser resistent al fregament i al rentat.
VERNÍS SINTÈTIC:
No ha de tenir resines fenòliques (INTA 16 04 23) ni de colofonia (INTA 16 04 22).
Rendiment per a una capa de 30 micres: >= 5 m2/kg
Característiques de la pel·lícula líquida:
- Amb l'envàs ple i al cap de 3 minuts d'agitació (INTA 16.32.03) no ha de tenir coàguls, pells ni dipòsits durs
- Temperatura d'inflamació (INTA 16.02.32A): >= 30°C
- Índex d'anivellament a 23 ± 2°C i 50 ± 5% HR (INTA 16 02 89): >= 5
- Índex de despreniments a 23 ± 2°C i 50 ± 5% HR (INTA 16 02 88): >= 4
- Temps d'assecatge a 23°C ± 2°C i 50% ± 5% HR (INTA 16 02 29):
  - Al tacte: < 5 h
  - Totalment sec: < 12 h

Característiques de la pel·lícula seca:
- Ha de ser de color estable i insaponificable.
- Ha de ser resistent a la intempèrie (INTA 16 06 02).
- Envelliment accelerat (INTA 16 06 05): < 6 unitats pèrdua de lluminositat (INTA 16 02 08)
- Adherència (UNE 48032): <= 2
- Resistència a l'abrasió (UNE 56818): Danys moderats

VERNÍS DE POLIURETÀ:
Característiques de la pel·lícula líquida:
- Amb l'envàs ple i al cap de 3 minuts d'agitació (INTA 16.32.03) no ha de tenir coàguls, pells ni dipòsits durs
- Temperatura d'inflamació (INTA 16.02.32A): >= 30°C
- Índex d'anivellament a 23 ± 2°C i 50 ± 5% HR (INTA 16 02 89): >= 5
- Índex de despreniments a 23 ± 2°C i 50 ± 5% HR (INTA 16 02 88): >= 4
- Temps d'assecatge a 23°C ± 2°C i 50% ± 5% HR (INTA 16 02 29):
  - Al tacte: < 1 h
  - Totalment sec: < 10 h

Característiques de la pel·lícula seca:
- Ha de ser de color estable i insaponificable.
- Ha de ser resistent a la intempèrie (INTA 16 06 02).
- Envelliment accelerat (INTA 16 06 05): < 6 unitats pèrdua de lluminositat (INTA 16 02 08)
- Adherència (UNE 48032): <= 2
- Resistència a l'abrasió (UNE 56818): Danys petits
- Adherència i resistència a l'impacte:

	A les 24 h	Al cap de 7 dies
Adherència al quadriculat:	100%	100%
Impacte directe o indirecte: Bola de 12,5 des de 50 cm (INTA 160.266)	Bé	Ha de complir

CERTIFICACIONS ISO 9001 ISO 14001 OHSAS 18001

- Resistència a la càrrega concentrada en moviment (UNE 56-814): Danys moderats
- Resistència a la càrrega rodant (UNE 56-815): Danys petits
- Resistència a la càrrega arrossegada (UNE 56-816): Danys petits
- Resistència al ratllat (UNE 48-173): Resistent
- Resistència a la calor (UNE 48033): Fins a 250°C
- Resistència química:
    - A l'àcid cítric al 10%: 15 dies
    - A l'acid làctic al 5%: 15 dies
    - A l'àcid acètic al 5%: 15 dies
    - A l'oli de cremar: Cap modificació
    - Al xilol: Cap modificació
    - Al clorur sòdic al 20%: 15 dies
    - A l'aigua: 15 dies

VERNÍS DE POLIURETÀ DE DOS COMPONENTS:
Temps d'inducció de la mescla: 15 - 30 minuts
Vida de la mescla a 23 ± 2°C i 50 ± 5% HR (INTA 16 02 29): 2 - 8 h
VERNÍS DE POLIURETÀ URETANAT:
Ha de tenir bona resistència a l'aigua salada i al sol.
Temps d'assecatge a 20°C: 1 - 2 h
VERNÍS FENÒLIC:
Temps d'assecatge a 20°C: 6 - 12 h
VERNÍS D'UREA-FORMOL:
Característiques de la pel·lícula líquida:
- Amb l'envàs ple i al cap de 3 minuts d'agitació (INTA 16.32.03) no ha de tenir coàguls, pells ni dipòsits durs
- Temperatura d'inflamació (INTA 16.02.32A): >= 30°C
- Índex d'anivellament a 23 ± 2°C i 50 ± 5% HR (INTA 16 02 89): >= 5
- Índex de despreniments a 23 ± 2°C i 50 ± 5% HR (INTA 16 02 88): >= 4
- Temps d'assecatge a 23°C ± 2°C i 50% ± 5% HR (INTA 16 02 29):
    - Al tacte: < 30 min
    - Totalment sec: < 3 h

Característiques de la pel·lícula seca:
- Ha de ser de color estable i insaponificable.
- Ha de ser resistent a la intempèrie (INTA 16 06 02).
- Envelliment accelerat (INTA 16 06 05): < 6 unitats pèrdua de lluminositat (INTA 16 02 08)
- Adherència (UNE 48032): <= 2

BREA EPOXI:
El component base, amb l'envàs ple i acabat d'obrir, no ha de tenir coàguls, pells ni dipòsits durs (INTA 16 02 26).
Relació resina epoxi/quitrà: 40/60
Temperatura d'inflamació del component base (INTA 16 02 44): > 30°C
Temps d'assecatge per a repintar (INTA 16 02 29): >= 18 h
Gruix de la capa (INTA 16 02 24): >= 100 micres
Resistència a la boira salina (INTA 16 06 04): Ha de complir
Resistència a la immersió (INTA 16 06 01): Ha de complir
IMPRIMACIÓ ANTIOXIDANT:
Característiques de la pel·lícula líquida:
- Amb l'envàs ple i al cap de 3 minuts d'agitació (INTA 16 32 03) no ha de tenir coàguls, pells, dipòsits durs ni flotació de pigments.
- Pigment: >= 26% de mini de plom electrolític
- Puresa del mini de plom electrolític (INTA 16 12 11): >= 99,6%
- Finor de la mòlta (INTA 16 02 55): < 50 micres
- Temperatura d'inflamació (INTA 16 02 32): > 25°C
- Índex d'anivellament a 23 ± 2°C i 50 ± 5% HR (INTA 16 02 89): > 3

CERTIFICACIONS ISO 9001 ISO 14001 OHSAS 18001

- Temps d'assecatge a 23 ±2°C i 50 ±5% HR (INTA 16 02 29):
    - Al tacte: < 1 h
    - Totalment seca: < 6 h
- Pes específic a 23 ± 2°C, 50 ± 5% HR (INTA 16 42 03): > 18 kN/m3
- Rendiment per a una capa de 30 - 40 micres: > 4 m2/kg

Característiques de la pel·lícula seca:

- Resistència a la boira marina (INTA 16 01 01, ASTM B.117-73, oxidació marina 8 (0,1%) ASTM D.610-68): >= 150 h
- Adherència (UNE 48032): <= 2

IMPRIMACIÓ ANTIOXIDANT GRASSA:

Ha de tenir una consistència adequada per a la seva aplicació amb brotxa.

Temperatura d'inflamació (INTA 16 02 32): > 30°C

Temps d'assecatge a 23 ±2°C i 50 ±5% HR (INTA 16 02 29):

- Al tacte: < 1 h
- Totalment seca: < 18 h

Pes específic a 20°C: > 23 kN/m3

Rendiment per una capa de 45 - 50 micres: > 4 m2/kg

IMPRIMACIÓ ANTIOXIDANT AL CLORCAUTXÚ:

Ha de tenir una consistència adequada per a la seva aplicació amb brotxa o pistola.

Temperatura d'inflamació (INTA 16 02 32): > 23°C

Temps d'assecatge a 23 ±2°C i 50 ±5% HR (INTA 16 02 29):

- Al tacte: < 45 min
- Totalment seca: < 4 h

Pes específic a 20°C: > 17,3 kN/m3

Rendiment per una capa de 40 - 45 micres: > 4 m2/kg

IMPRIMACIÓ ANTIOXIDANT AL POLIURETÀ:

Ha de tenir una consistència adequada per a la seva aplicació amb brotxa o pistola.

Temps d'assecatge a 23 ±2°C i 50 ±5% HR (INTA 16 02 29):

- Al tacte: < 15 min
- Totalment seca: < 2 h

Pes específic a 20°C: > 13,5 kN/m3

Rendiment per una capa de 40 - 45 micres: > 4 m2/kg

IMPRIMACIÓ DE LÀTEX:

Característiques de la pel·lícula líquida:

- Amb l'envàs ple i al cap de 3 minuts d'agitació (INTA 16.32.03) no ha de tenir coàguls, pells ni dipòsits durs
- Ha de tenir una consistència adequada per a la seva aplicació amb brotxa. Ha de fer córrer la brotxa i ha de fluir bé , i ha de deixar una capa uniforme després de l'assecat
- Temps d'assecatge a 23 ±2°C i 50 ±5% HR (INTA 16 02 29):
    - Al tacte: < 30 min
    - Totalment seca: < 2 h

Característiques de la pel·lícula seca:

- Adherència (UNE 48032): <= 2

IMPRIMACIÓ FOSFATANT:

Característiques de la pel·lícula líquida:

- La mescla preparada, al cap de 3 minuts d'agitació, no ha de tenir coàguls, pells ni dipòsits durs
- Ha de tenir una consistència adequada per a la seva aplicació amb brotxa. Ha de fer córrer la brotxa i ha de fluir bé , i ha de deixar una capa uniforme després de l'assecat
- Temps d'assecatge a 23 ±2°C i 50 ±5% HR (INTA 16 02 29):
    - Al tacte: < 15 min
    - Totalment seca: < 1 h

CERTIFICACIONS ISO 9001 ISO 14001 OHSAS 18001

Característiques de la pel·lícula seca:
- Gruix de la capa: 4 - 10 micres
- Adherència (UNE 48032): <= 2
LÍQUID DECAPANT DE BAIXA ALCALINITAT:
Dilució del 25 al 50%
Un cop aplicat no ha d'alterar el color del material sobre el qual s'ha aplicat
pH (c.c.): 10,5
PINTURA DECAPANT:
Ha de ser d'evaporació ràpida.
Un cop aplicat ha de desprendre les capes de pintura en pocs minuts.
Ha de tenir una consistència per a la seva aplicació amb brotxa o espàtula.
POLÍMER ACRÍLIC, ORGÀNIC O INORGÀNIC:
Temps d'assecatge: <= 30 min
Temps d'assecatge per a repintar: > 8 h
Pes específic: 13 kN/m3
PROTECTOR QUÍMIC INSECTICIDA-FUNGICIDA:
Amb l'envàs ple i al cap de 3 minuts d'agitació (INTA 16 32 03) no ha de tenir coàguls, pells ni dipòsits durs.
Ha de tenir una consistència adequada per a impregnar bé les fibres.
Adherència (UNE 48-032): <= 2
SEGELLADORA AMB POLÍMERS ACRÍLICS:
pH sobre T.Q.:7,75
SEGELLADORA:
Característiques de la pel·lícula líquida:
- Amb l'envàs ple i al cap de 3 minuts d'agitació (INTA 16 32 03) no ha de tenir coàguls, pells, dipòsits durs ni flotació de pigments.
- Ha de tenir una dilució adequada per a la seva aplicació amb brotxa. Ha de fer córrer la brotxa, ha de fluir i anivellar bé , i ha de deixar una capa uniforme després de l'assecat
- Finor de la mòlta (INTA 16 02 55): < 60 micres
- Temperatura d'inflamació (INTA 16 02 32): > 30°C
- Temps d'assecatge a 23 ±2°C i 50 ±5% HR (INTA 16 02 29):
    - Al tacte: 30 min - 4 h
    - Totalment seca: < 12 h
- Rendiment per a una capa de 60 micres: > 10 m2/kg
Característiques de la pel·lícula seca:
- Adherència (UNE 48032): <= 2
SOLUCIÓ DE SILICONA:
Ha de tenir la consistència adequada per a la seva aplicació amb brotxa, corró o pistola. Ha de impregnar bé les superfícies poroses sense deixar pel·lícula.
Rendiment: > 3 m2/l
Temps d'assecatge al tacte a 20°C: < 1 h

2.- CONDICIONS DE SUBMINISTRAMENT I EMMAGATZEMATGE

Subministrament: En pots o bidons.
Emmagatzematge: En llocs ventilats i no exposats al sol, dins del seu envàs tancat i sense contacte amb el terra. S'ha de preservar de les gelades.

3.- UNITAT I CRITERIS D'AMIDAMENT

Unitat d'amidament: la indicada a la descripció de l'element
Criteri d'amidament: quantitat necessària subministrada a l'obra

4.- NORMATIVA DE COMPLIMENT OBLIGATORI

CERTIFICACIONS ISO 9001 ISO 14001 OHSAS 18001

No hi ha normativa de compliment obligatori.

5.- CONDICIONS DE CONTROL DE RECEPCIÓ

CONDICIONS DE MARCATGE I CONTROL DE LA DOCUMENTACIÓ:
A cada envàs hi ha d'haver les dades següents:
- Identificació del fabricant
- Nom comercial del producte
- Identificació del producte
- Acabat, en el vernís
- Codi d'identificació
- Pes net o volum del producte
- Data de caducitat
- Instruccions d'ús
- Dissolvents adequats
- Límits de temperatura
- Temps d'assecatge al tacte, total i de repintat
- Toxicitat i inflamabilitat
- Color, en el vernís de poliuretà de dos components
- Temps d'inducció de la mescla i vida de la mescla, en els productes de dos components.
- Proporció mescla: Base/activador, en l'emprimació fosfatant o Base/catalitzador en la brea epoxi.

OPERACIONS DE CONTROL:
Els punts de control més destacables són els següents:
- En cada subministrament d'esmalt, es comprovarà que l' etiquetatge dels envasos contingui les dades exigides a les especificacions.

El control de recepció de material verificarà que les característiques dels materials són coincidents amb l'establert en la DT. Aquest control ha de complir l'especificat en l'apartat 7.2 del CTE.
Control de documentació: documents d'origen (full de subministrament i e tiquetat), certificat de garantia del fabricant, en el seu cas, (signat per persona fí sica) i els documents de conformitat o autoritzacions administratives exigides, inclòs la documentació corresponent al marcatge CE quan sigui pertinent.
Control mitjançant distintius de qualitat i avaluacions d'idoneïtat: En el cas que el fabricant disposi de marques de qualitat, ha d'aportar-ne la documentació corresponent
Control de recepció mitjançant assaigs: Si el material disposa d'una marca legalment reconeguda a un país de la CEE (Marcatge CE, AENOR, etc.) es podrà prescindir dels assaigs de control de recepció de les caracterí stiques del material garantides per la marca; i la DF sol·licitarà en aquest cas, els resultats dels assaigs corresponents al subministrament rebut. En qualsevol cas, la DF podrà sol· licitar assaigs de control de recepció si ho creu convenient.
OPERACIONS DE CONTROL EN IMPRIMACIÓ D'ELEMENTS METÀL· LICS:
Els punts de control més destacables són els següents:
- Recepció del certificat de qualitat del fabricant, on constin els resultats dels assaigs següents:
  - Assaigs sobre pintura líquida:
    - Dotació de pigment
    - Puresa del mini de plom electrolític INTA 16.12.11
    - Finor de la mòlta dels pigments INTA 16.02.55 (10.57)
    - Temperatura d'inflamació INTA 16.02.32A (7.61)
    - Pes específic UNE-EN ISO 2811-1
    - Índex d'anivellament INTA.16.02.89 (9.68)
    - Temps d'assecatge INTA 16.02.29 (6.57)
  - Assaigs sobre pel·lícula seca:
    - Resistència a la boira marina UNE EN ISO 9227
    - Adherència UNE EN ISO 2409

En cas de no rebre aquests resultats abans del inici de l'activitat, o que la DF no els consideri representatius, el contractista haurà de realitzar els assaigs corresponents, al seu càrrec i fora del pressupost d'autocontrol.
OPERACIONS DE CONTROL EN ENVERNISSAT DE PARAMENTS:
Els punts de control més destacables són els següents:

CERTIFICACIONS ISO 9001 ISO 14001 OHSAS 18001

- Abans de començar l'obra, si varia el subministrament, i per cada tipus diferent que arribi a l'obra, es demanaran al contractista els certificats del fabricant que garanteixin el compliment del plec de condicions tècniques, incloent els resultats dels assaigs següents, realitzats per un laboratori acreditat:
  - Temperatura d'inflamació INTA 160.232A
  - Índex d'anivellament INTA 160289
  - Índex de despreniment INTA 160.288
  - Temps d'assecat INTA 160.229
  - Envelliment accelerat INTA 160.605
  - Adherència UNE EN ISO 2409

En cas de no rebre aquests resultats abans del inici de l'activitat, o que la DF no els consideri representatius, el contractista haurà de realitzar els assaigs corresponents, al seu càrrec i fora del pressupost d'autocontrol.

CRITERIS DE PRESA DE MOSTRES:

Els controls s' han de realitzar segons les instruccions de la DF i els criteris indicats a les normes de procediment corresponents.

INTERPRETACIÓ DE RESULTATS I ACTUACIONS EN CAS D' INCOMPLIMENT EN IMPRIMACIÓ D'ELEMENTS METÀL·LICS:

No s'acceptaran els pots de pintura que no estiguin degudament etiquetats i /o certificats, així com els que presentin mal estat de conservació i/o emmagatzematge.

En cas d'observar deficiències en l'estat de conservació d' un pot, es rebutjarà la unitat corresponent i s'incrementarà la inspecció, en primera instància, fins al 20 % dels pots subministrats. Si es continuen observant irregularitats, es passarà a controlar el 100% del subministrament.

Els assaigs d'identificació han de resultar d'acord a les es pecificacions del plec i a les condicions garantides en el certificat del material. En cas d'incompliment, es realitzarà l'assaig sobre dues mostres més del mateix lot, acceptant-ne el conjunt sempre que els dos resultats estiguin d'acord a dites especificacions.

INTERPRETACIÓ DE RESULTATS I ACTUACIONS EN CAS D' INCOMPLIMENT EN ENVERNISSAT DE PARAMENTS:

Si en els terminis establerts al començar l'obra no es fa l'entrega del s certificats de qualitat del fabricant, s'ha de realitzar una sèrie completa d'assaigs a càrrec del Contractista.

Es repetirà l'assaig que no compleixi les especificacions sobre un altre mostra del mateix lot.

Només s'acceptarà el lot, quan els resultats obtinguts sobre les dues mostres resultin satisfactoris.

+----------+

BB - MATERIALS PER A PROTECCIONS I SENYALITZACIÓ
BB1 - BARANES I AMPITS
BB12 - BARANES D'ACER

0.- ELEMENTS QUE CONTEMPLA EL PLEC

BB121AA0.

1.- DEFINICIÓ I CARACTERÍSTIQUES DELS ELEMENTS

Conjunt de perfils d'acer que forman el bastidor i el pany de paret de la barana de protecció.
S'han considerat els tipus de baranes següents:
- De perfils buits d'acer
- De perfils IPN

BARANES DE PERFILS BUITS D'ACER:

Han de tenir un aspecte uniforme i sense defectes superficials.
La grandària, tipus i disposició dels perfils han de complir el que s'especifica a la documentació tècnica del projecte.
La unió dels perfils s'ha de fer per soldadura (per arc o per resistència).

CERTIFICACIONS ISO 9001 ISO 14001 OHSAS 18001

S'admet també la unió amb cargols autoroscants en el cas que el perfil tingui plecs fets especialment per a allotjar les femelles dels cargols.
El moment d'inèrcia dels perfils de la barana no solidaris amb l'obra ha de ser de manera que, sotmesos a les condicions de carga més desfavorables, la fletxa sigui < L/250.
La disposició dels barrots serà de tal manera que no ha de permetre el pas a cap punt, d'una esfera de diàmetre equivalent a la separació entre brèndoles, ni ha de facilitar l'escalada.
Els muntants han de portar incorporats els dispositius d'ancoratge previstos al projecte.
Toleràncies:
- Llargària del perfil: ± 1 mm
- Secció del perfil: ± 2,5%
- Rectitud d'arestes: ± 2 mm/m
- Torsió del perfil: ± 1°/m
- Planor: ± 1 mm/m
- Angles: ± 1°

BARANES DE PERFILS IPN:
Ha d'estar formada per un conjunt de tubs rodons i muntants d'acer laminat, galvanitzats en calent.
La separació entre muntants ha de ser <= 2 m
Les dimensions del tub i dels muntants han de ser les especificades en el projecte.
Les superfícies dels perfils han de ser llises, uniformes i sense defectes superficials.
El gruix dels perfils ha de ser uniforme en tota la seva llargària.
El recobriment dels elements ha de ser llis, homogeni i sense discontinuïtats a la capa de zinc.
No ha de tenir taques, inclusions de flux, cendres o clapes.
No ha de tenir exfoliacions visibles ni bombolles, ratlles, picadures o punts sense galvanitzar.
Tipus d'acer: S275JR
Protecció de galvanització: >= 400 g/m2
Puresa del zinc: >= 98,5%

2.- CONDICIONS DE SUBMINISTRAMENT I EMMAGATZEMATGE

BARANES DE PERFILS BUITS D'ACER:
Subministrament: Amb les proteccions necessàries perquè arribi a l'obra amb les condicions exigides i amb l'escairat previst.
Emmagatzematge: Protegida contra les pluges, els focus d'humitat i de les zones on pugui rebre impactes. No ha d'estar en contacte amb el terra.
BARANES DE PERFILS IPN:
Subministrament: Els elements d'acer laminat han de portar gravades en relleu les sigles del fabricant i el símbol de designació de l'acer.
Emmagatzematge: Protegida contra les pluges, els focus d'humitat i de les zones on pugui rebre impactes. No ha d'estar en contacte amb el terra.

3.- UNITAT I CRITERIS D'AMIDAMENT

Unitat d'amidament: la indicada a la descripció de l'element
Criteri d'amidament: quantitat necessària subministrada a l'obra

4.- NORMATIVA DE COMPLIMENT OBLIGATORI

No hi ha normativa de compliment obligatori.

CERTIFICACIONS ISO 9001 ISO 14001 OHSAS 18001

5.- CONDICIONS DE CONTROL DE RECEPCIÓ

OPERACIONS DE CONTROL:
Control de recepció mitjançant assaigs: Si el material disposa d'una marca legalment reconeguda a un país de la CEE (Marcatge CE, AENOR, etc.) es podrà prescindir dels assaigs de control de recepció de les caracterí stiques del material garantides per la marca; i la DF sol·licitarà en aquest cas, els resultats dels assaigs corresponents al subministrament rebut. En qualsevol cas, la DF podrà sol· licitar assaigs de control de recepció si ho creu convenient.
Per a cada subministrament que arribi a l'obra, corresponent a un mateix tipus, el control serà:
- Inspecció visual del material subministrat, en especial l'aspecte del recobriment galvanitzat.
- Recepció del certificat de qualitat del fabricant, on es garanteixen les condicions exigides al plec amb els assaigs corresponents a la classificació de la barana (UNE 85238).
  - Assaigs estàtics
  - Assaigs dinàmics
  - Assaigs de seguretat

En el cas que es realitzi el control mitjançant assaigs, s' ha de fer les comprovacions següents:
- Cada 100 m de barana, es realitzaran els següents controls (UNE-EN ISO 1461):
  - Massa de recobriment (mètode magnètic)
  - Assaig d'adherència del
  - Comprovació geomètrica

CRITERIS DE PRESA DE MOSTRES:
Els controls es realitzaran segons les indicacions de la DF i les normes de procediment indicades en cada assaig.
INTERPRETACIÓ DE RESULTATS I ACTUACIONS EN CAS D'INCOMPLIMENT:
No s' acceptaran les baranes sense certificat de qualitat, o les classificades com NO APTES, segons UNE 85240.
L'aspecte visual del recobriment i el resultat dels assaigs d'adherè ncia i massa del galvanitzat han de ser conformes a les especificacions del plec.
Les comprovacions geomètriques han de resultar conformes a les especificacions de la DT amb les tolerà ncies especificades. En cas contrari, es rebutjaran les peces defectuoses incrementant-ne el control sobre el doble de les mostres previstes, sense que hagin d'aparèixer incompliments per tal d'acceptar el lot corresponent.

BB15 - BARANES D'ACER INOXIDABLE

0.- ELEMENTS QUE CONTEMPLA EL PLEC

BB15A180.

1.- DEFINICIÓ I CARACTERÍSTIQUES DELS ELEMENTS

Conjunt de perfils buits d'acer inoxidable que formen el bastidor i el front de les baranes de protecció.
CARACTERÍSTIQUES GENERALS:
El material ha de ser soldable. Ha de contenir crom, crom-niquel o crom-manganès-niquel, i ser resistent als ambients corrosius.
La grandària, tipus i disposició dels perfils ha de complir les especificacions de la DT.
La unió dels perfils ha d'estar feta per soldadura.
Les peces han de ser rectes excepte indicacions expresses de la DT.
La disposició dels barrots serà de tal manera que no ha de permetre el pas a cap punt, d'una esfera de diàmetre equivalent a la separació entre brèndoles, ni ha de facilitar l'escalada.
Els extrems han d'estar acabats segons la DT Els muntants han de tenir dispositius d'ancoratge.

CERTIFICACIONS ISO 9001 ISO 14001 OHSAS 18001

El moment d'inèrcia dels perfils de la barana no solidaris amb l'obra, ha de ser tal que sotmesos a les condicions de càrrega més desfavorables, la seva fletxa sigui inferior a 1/250 de la llum.
Composició química de l'acer:

	AISI 304(1.4301)	AISI 316(1.4401)
C	<= 0,07%	<= 0,07%
Mn	<= 2,00%	<= 2,00%
Si	<= 1,00%	<= 1,00%
Cr	17,50% - 19,50%	16,50% - 18,50%
Ni	8,00% - 10,50%	10,00% - 13,00%
Mo	-	2,00% - 2,50%

Resistència a la tracció: >= 600 N/mm2
Toleràncies:
- Gruix: 2,5%
- LLargària: 0,1%
- Alineació d'arestes: 0,2%
- Torsió del perfil: ± 1°/m
- Angles: ± 1°

2.- CONDICIONS DE SUBMINISTRAMENT I EMMAGATZEMATGE

Subministrament: Amb les proteccions necessàries perquè arribi a l'obra amb les condicions exigides i amb l'escairat previst.
Emmagatzematge: Sense contacte directe amb el terra, amb tacs de separació per tal que les barres no flectin més d'1/250 de la llum. No s'han d'apilar trams successius.

3.- UNITAT I CRITERIS D'AMIDAMENT

Unitat d'amidament: la indicada a la descripció de l'element
Criteri d'amidament: quantitat necessària subministrada a l'obra

4.- NORMATIVA DE COMPLIMENT OBLIGATORI

UNE-EN 10088-1:2006 Aceros inoxidables. Parte 1: Relación de aceros inoxidables.

BBA - MATERIALS PER A SENYALITZACIÓ HORITZONTAL

0.- ELEMENTS QUE CONTEMPLA EL PLEC

BBA1M000,BBA11000.

1.- DEFINICIÓ I CARACTERÍSTIQUES DELS ELEMENTS

Pintura per a senyalització horitzontal, sobre paviments.
Microesferes de vidre i granulat antilliscant per a marques vials
S'han considerat les pintures següents:
- Pintura reflectora
- Pintura no reflectora a base de resines sintètiques i clorcautxú
PINTURA REFLECTORA:
Ha de ser blanca i del tipus B-118 segons UNE 48-103.
No hi ha d'haver dipòsits durs en el fons del pot ni pells o coàguls.

CERTIFICACIONS ISO 9001 ISO 14001 OHSAS 18001

En agitar el producte, el contingut de l'envàs s'ha de barrejar amb facilitat fins a quedar completament homogeni, sense que apareguin pigments flotant en la superfície.
Ha de tenir una consistència adequada per tal de poder aplicar-se fàcilment per polvorització o d'altres mitjans mecànics (MELC 12.03).
La pel·lícula de pintura un cop aplicada, ha de tenir un aspecte uniforme, sense grans ni desigualtats en el to del color ni en la brillantor.
El fabricant ha d'indicar la quantitat de matèria fixa de la pintura i el seu pes específic.
Temps d'assecatge (UNE 135-202): < 30 min
Sagnat (MELC 12.84): >= 6
Color (ASTM D 2616-67): < 3 Munsell
Reflectància (MELC 12.97): >= 80
Poder de cubrició (UNE 48-081): >= 0,95
Consistència (MELC 12.74): 80-100 U.K.
Matèria fixa (MELC 12.05): ± 2 unitats
Conservació dins l'envàs: bo
Estabilitat dins l'envàs (assaig a 60°C ± 2°C, 18 h, UNE 48-083): <= 5 U.K.
Estabilitat dilució (MELC 12.77): >= 15%
Aspecte: bo
Flexibilitat (MELC 12.93): bona
Resistència a l'immersió a l'aigua (MELC 12.91): bona
Envelliment artificial: bo
Toleràncies:
- Matèria fixa (MELC 12.05): ± 2
- Pes específic (MELC 12.72): ± 3
- Color (ASTM D 2616-67, UNE 48-103): < 3 Munsell per a grisos
- Color al cap de 168 h (MELC 12.94, ASTM D 2616-67): < 2 Munsell per a grisos
- Consistència (UNE 48-076): ± 10 U.K.
- Contingut en lligant (UNE 48-238): ± 2%
- Contingut en pigment diòxid de titani (UNE 48-178): ± 1%
- Densitat relativa (UNE 48-098): ± 2%
- Poder de cubrició (UNE 48-081): <= 0,01
PINTURA NO REFLECTORA:
Tipus d'oli: soja
Tipus de lligant: soja/clorcautxú
Pes específic: 15 kN/m3
Viscositat Stomer a 25°C: 83 unitats krebs
Temps d'assecatge:
- Sense pols: 30 min
- Sec: 2 h
- Dur: 5 dies
- Repintat: >= 8 h
Dissolvents utilitzables: universal/toluol
Rendiment: 2,5 m2/kg
Toleràncies:
- Pes específic: ± 1 kN/m3
- Viscositat Stomer a 25°C: ± 1 unitat krebs
- Rendiment: ± 0,5 m2/kg
MICROESFERES DE VIDRE:
Partícules de vidre esfèriques, transparents destinades a assegurar la visibilitat nocturna de les marques vials per retrorreflexió dels feixos de llum incidents, des dels fars d'un vehicle, al seu conductor.
La granulometria es descriurà fixant els límits inferior i superior dels percentatges de massa retinguda acumulada de microesferes retingudes en els tamisos d'assaig ISO 565(R40/3).

CERTIFICACIONS ISO 9001 ISO 14001 OHSAS 18001

Tamís (ISO 565 R 40/3)	Massa retinguda acumulada (% en pes)
Superior de seguretat	0 a 2
Superior nominal	0 a 10
Intermedis	N1 a N2 (*)
Inferior nominal	95 a 100

* N2-N1 <= 40

Microesferes defectuoses (MELC 12.30):
- Diametre < 1 mm: < 20%
- Diametre >= 1 mm: < 30%

Índex de refracció (MELC 12.31):
- Classe A: >= 1,5
- Classe B: >= 1,7
- Classe C: >= 1,9

Resistència a l'aigua: Sense alteració superficial
Resistència als àcids: Sense alteració superficial
Resistència al clorur càlcic: Sense alteració superficial
Resistència al sulfur sòdic: Sense alteració superficial
Aquests valors s'han de comprovar segons la norma UNE_EN 1423.

2.- CONDICIONS DE SUBMINISTRAMENT I EMMAGATZEMATGE

PINTURA:
Subministrament: En envàs hermètic que conservi les propietats de la pintura.
Emmagatzematge: L'envàs s'ha de col·locar en posició invertida, en llocs ventilats i no exposats al sol. No s'han d'emmagatzemar envasos que hagin estat oberts més de 18 h.
MICROESFERES DE VIDRE I GRANULAT ANTILLISCANT:
Subministrament: En envàs tancat.
Emmagatzematge: En el seu envàs d'origen, sense que s'alterin les seves condicions.

3.- UNITAT I CRITERIS D'AMIDAMENT

Unitat d'amidament: la indicada a la descripció de l'element
Criteri d'amidament: quantitat necessària subministrada a l'obra

4.- NORMATIVA DE COMPLIMENT OBLIGATORI

PINTURA:
* UNE 135200-2:1997 EX Equipamiento para la señalización vial. Señalización horizontal. Parte 2: Materiales. Ensayos de laboratorio.
MICROESFERES DE VIDRE:
* Orden de 6 de febrero de 1976 por la que se aprueba el Pliego de prescripciones técnicas generales para obras de carreteras y puentes (PG 3/75)
* Orden de 28 de diciembre de 1999 por la que se actualiza el Pliego de Prescripciones Técnicas Generales para obras de carreteras y puentes en lo relativo a señalización, balizamiento y sistemas de contención de vehículos.
UNE-EN 1423:1998 Materiales para señalización vial horizontal. Materiales de postmezclado. Microesferas de vidrio, granulados antideslizantes y mezclas de ambos.
GRANULAT ANTILLISCANT:
No hi ha normativa de compliment obligatori.

5.- CONDICIONS DE CONTROL DE RECEPCIÓ

CERTIFICACIONS ISO 9001 ISO 14001 OHSAS 18001

CONDICIONS DE MARCATGE Y CONTROL DE LA DOCUMENTACIÓ DE LES MICROESFERES DE VIDRE:

El subministrador ha de posar a disposició de la DF en el cas que aquesta ho sol·liciti, la documentació següent, que acredita el marcatge CE, segons el sistema d'avaluació de conformitat aplicable, d' acord amb el que disposa l'apartat 7.2.1 del CTE:

- Productes per a zones aptes per a la circulació:
  - Sistema 1: Certificació de Conformitat CE

Cada envàs h a de portar en un lloc visible el marcatge CE de conformitat amb els Reials Decrets 1630/1992 de 29 de desembre i 1328/1995 de 28 de juliol que a més haurà de tenir la següent informació:

- Nom o marca d'identificació del fabricant i direcció registrada
- Les dues últimes xifres de l'any de fabricació del producte
- Número del certificat de conformitat CE
- El número i any d'aquesta norma Europea (UNE-EN 1423)
- Descripció del producte
- El número de lot i massa neta
- La presència eventual de tractaments superficials i la seva finalitat
- Indicacions que permetin identificar les característiques harmonitzades del producte:
  - Índex de refracció
  - Granulometria
  - Resistència a la fragmentació (per a granulats antilliscants)
  - En cas de mescla de microesferes de vidre i granulats antilliscants, les proporcions d'ambdós.

OPERACIONS DE CONTROL PER A PINTURA:

Els punts de control més destacables són els següents:

- En cada subministrament, es comprovarà que l' etiquetatge dels envasos contingui les dades exigides en les especificacions.
- En cas que disposi de la Marca AENOR, o altre legalment reconeguda a un paí s de la UE, es podrà prescindir dels assaigs de control de recepció. La DF sol·licitarà en aquest cas, els resultats dels assaigs corresponents al subministra rebut, segons control de producció establert en la marca de qualitat de producte.
- Per a cada subministrament, s'exigirà el certificat de qualitat del fabricant, on constin els resultats dels assaigs següents:
  - Punt d'inflamació (UNE 104281-1-12)
  - Envelliment artificial (UNE-EN ISO 11507)
  - Capacitat de cobriment en humitat (MELC 12.96)
  - Consistència (MELC 12.74)
  - Punt de reblaniment (UNE 135222)
  - Temps d'assecatge (MELC 12.71)
  - Estabilitat al calor (UNE 135222)
  - Quantitat de matèria fixa (UNE EN ISO 3251, UNE 48238)
  - Resistència al flux (UNE 135222)
  - Estabilitat (UNE 48083)
  - Resistència al canvi de color per efecte d'aglomerat asfàltic (MELC 12.84)
  - Flexibilitat (MELC 12.93)
  - Resistència a la immersió en aigua (UNE-EN ISO 2812-2)
  - Contingut de lligant (UNE 48238)
  - Contingut de pigment (UNE-EN ISO 591-1)
  - Resistència als àlcalis (UNE-EN ISO 2812-2)
  - Densitat relativa (UNE-EN ISO 2811-1)

En cas de pintar sobre un paviment de formigó, es realitzarà, a més, l'assaig de resistència als àlcalis (UNE-EN ISO 2812-1).

Sempre que no es rebin aquests resultats abans de l'inicïï de l'activitat, o que la DF no els consideri representatius, el contractista haurà de realitzar els assaigs corresponents, al seu càrrec i fora del pressupost d'autocontrol.

OPERACIONS DE CONTROL DE LES MICROESFERES DE VIDRE:

- En cada subministrament, es comprovarà que l' etiquetatge dels envasos contingui les dades exigides en les especificacions.

CERTIFICACIONS ISO 9001 ISO 14001 OHSAS 18001

- En cas que disposi de la Marca AENOR, o altre legalment reconeguda a un paí s de la UE, es podrà prescindir dels assaigs de control de recepció. La DF sol·licitarà en aquest cas, els resultats dels assaigs corresponents al subministra rebut, segons control de producció establert en la marca de qualitat de producte.
- Per a cada subministrament, s'exigirà el certificat de qualitat del fabricant, on constin els resultats dels assaigs següents:
  - Microesferes defectuoses (UNE-EN 1423/A1)
  - Índex de refracció (UNE-EN 1423/A1)
  - Resistència a agents químics (UNE-EN 1423)
  - Granulomètric (UNE-EN 1423/A1)

Sempre que no es rebin aquests resultats abans de l'inicïf de l'activitat, o que la DF no els consideri representatius, el contractista haurà de realitzar els assaigs corresponents, al seu càrrec i fora del pressupost d'autocontrol.

CRITÈRI DE PRESA DE MOSTRES PER A PINTURA:

La presa de mostres, es realitzarà d'acord a les indicacions de la norma UNE 135200-2.

- En funció del tipus de pintura, la presa de mostres pels assaigs d' identificació es realitzarà amb els següents criteris:
  - Pintures: 5 pots d'1 litre extrets de la pistola de la mà quina, sense aire.
  - Termoplàstics: Un pot original i una mostra d'uns 4 kg presa a la sortida de la màquina.
  - Plàstics: 5 mostres en quantitats equivalents dels dos components.

En qualsevol cas, es guardaran dues mostres més en previsió a la necessitat de repetir algun assaig.

CRITÈRI DE PRESA DE MOSTRES PER A LES MICROESFERES DE VIDRE:

La presa de mostres, es realitzarà d'acord a les indicacions de la norma UNE-EN 1423/A1.

- En funció del tipus de pintura, la presa de mostres pels assaigs d' identificació es realitzarà amb els següents criteris:
  - Microesferes: 3 pots d' 1 kg a la sortida de la màquina, obtinguts al començament, a la meitat i al final del buidat del tanc, i sobre 1 sac original de 25 kg.

En qualsevol cas, es guardaran dues mostres més en previsió a la necessitat de repetir algun assaig.

INTERPRETACIÓ DE RESULTATS I ACTUACIONS EN CAS D'INCOMPLIMENT:

No s' utilitzaran materials que no arribin acompanyats del corresponent certificat de qualitat del fabricant, d'acord a les especificacions del plec.

Els assaigs d'identificació han de resultar conformes a les especificacions. En cas d'incompliment, es repetirà l'assaig corresponent sobre les dues mostres reservades, acceptant-ne el subministrament si els dos resultats són satisfactoris.

BBM - MATERIALS PER A PROTECCIONS DE VIALITAT
BBM1 - SENYALS

0.- ELEMENTS QUE CONTEMPLA EL PLEC

BBM11102,BBM1AD72,BBM1EB12.

1.- DEFINICIÓ I CARACTERÍSTIQUES DELS ELEMENTS

Materials per a proteccions de vialitat i senyalització.
S'han considerat els elements següents:
- Placa per a senyal de trànsit i caixetins de ruta
S'han considerat els tipus de senyals de trànsit i caixetins de ruta següents:
- Amb pintura no reflectora
- Amb làmina reflectora d'intensitat normal

PLAQUES I CAIXETINS PER A SENYALS DE TRÀNSIT:

L'element, placa o caixetí, ha d'estar format per l'estampació d'una planxa d'alumini o acer galvanitzat, recoberta amb l'acabat que li sigui propi de pintura no reflectora, o làmina reflectora.

La utilització de materials d'una altra naturalesa o un altre tipus de planxa d'alumini haurà de ser aprovada per la DF.

CERTIFICACIONS ISO 9001 ISO 14001 OHSAS 18001

La superfície metàl·lica ha de ser neta, llisa, sense porus, sense corrosió i resistent a la intempèrie.
No ha de tenir ratllades, bonys ni d'altres defectes superficials.
Ha d'estar construït amb un reforç perimetral format amb la mateixa planxa doblegada 90°.
Tindran les dimensions, colors i composició indicades en el capítol VI, secció 4a del "Reglamento de Circulación".
Els ancoratges per a plaques, els cargols de subjecció i els perfils d'acer galvanitzat utilitzats com a suport, compliràn les característiques indicades per a cadascún d'ells en les normes UNE 135312 i UNE 135314.
Han d'estar preparats per a la unió amb l'element per mitjà de cargols o abraçadores.
En cas que hi hagi soldadura, aquesta respectarà l'especificat en els artícles 624, 625 i 626 del "Pliego de Prescripciones Técnicas Generales".(PG 3/75)
Les plaques de planxa d'acer galvanitzat compliràn les especificacions de les normes UNE 135310 i UNE 135313.
No ha de tenir bonys, punts d'oxidació ni desperfectes a la superfície.
El recobriment ha de ser llis, homogeni i sense discontinuïtats a la capa de zinc.
No ha de tenir taques, inclusions de flux, de cendres o de clapes.
No ha de tenir exfoliacions visibles, ni bombolles, ratllades, picadures o punts sense galvanitzar.
Gruix del caixetí: 1,8 mm
Gruix de la placa: 1,8 mm
Amplària del reforç perimetral: 25 mm
Protecció del galvanitzat de la senyal (UNE 135310): 256 g/m2
Adherència i conformabilitat del recobriment (UNE 135310): Ha de complir
Protecció del galvanitzat dels elements de sustentació: >= 505 g/m2
Puresa del zinc: 98,5%
Adherència del recobriment (MELC 8.06a): Ha de complir
Continuïtat del recobriment (MELC 8.06a): Ha de complir
Condicions de les zones no retrorreflectores pintades de les senyals:
- Els colors han d'estar dins dels límits cromàtics i de factor de luminància especificats a la norma UNE 135 331
- L'esmalt no ha de tenir benzol, derivats clorats ni qualsevol altre dissolvent tòxic.
- La pel·lícula seca de pintura ha de tenir un aspecte uniforme, brillant, sense grans o qualsevol altra imperfecció superficial
Condicions de la pel·lícula seca de pintura:
- Brillantor especular a 60°C: > 50%
- Adherència (assaig 4.4): <= 1, No han d'aparèixer dents de serra
- Resistència a l'impacte (assaig 4.5): Sense trencament
- Resistència a la immersió en aigua (assaig 4.6):
    - Immediatament després de l'assaig : Sense ampolles, arrugues ni reblaniments
    - A les 24 hores: Brillantor especular >= 90% brillantor abans d'assaig
- Resistència a la boira salina: Ha de complir especificacions art.3.7
- Resistè ncia a la calor i al fred (assaig 4.8 i 4.9):
    - No hi ha d'haver ampolles, pèrdua d'adherència o defectes apreciables
- Envelliment artificial: Ha de complir les condicions art. 3.9.
Tots aquests valors s'han de comprovar d'acord amb la UNE 135331.
Toleràncies:
- Compliran la Euronorma 143
PLAQUES I CAIXETINS ACABATS AMB LÀMINA REFLECTORA:

CERTIFICACIONS ISO 9001 ISO 14001 OHSAS 18001

Els materials retrorreflectants utilitzats en senyals i rètols verticals de circulació es classificaran, segons la seva naturalesa i característiques, en tres nivells:
- Nivell de retrorreflexió 1: La seva composició estarà realitzada a base de microesferes de vidre incorporades a una resina o aglomerant transparent i pigmentat amb els colors apropiats. Aquesta resina, per la part posterior, estarà sellada i dotada d'un adhesiu sensible a la pressió o activable per calor que estarà protegit per una làmina de paper amb silicona o de polietilè.
- Nivell de retrorreflexió 2: La seva composició estarà realitzada a base de microesferes de vidre encapsulades entre una pel·lícula externa, pigmentada amb els colors apropiats, i una resina o aglomerant transparent amb la pigmentació adequada. Aquesta resina, per la part posterior, estarà sellada i dotada d'un adhesiu sensible a la pressió o activable per calor que estarà protegit per una làmina de paper amb silicona o de polietilè.
- Nivell de retrorreflexió 3: La seva composició estarà realitzada a base de microprismes integrats en la cara interna d'una làmina polimèrica. Aquests elements han de ser capaç os de reflexar la llum incident en amplies condicions d'angularitat i a les distàncies de visibilitat considerades característiques per a les diferents senyals i rètols verticals, amb una intensitat lluminosa per unitat de superfí cie <= 10 cd/m2 per al color blanc.
Han de ser capaços de reflectir la major part de la llum incident, en la mateixa direcció però en sentit contrari.
Ha de tenir els colors i el factor de luminancia d'acord amb el que prescriuen les normes UNE 48073 i UNE 48060, dins dels límits especificats a la norma UNE 135330 i UNE 135334.
Exteriorment, la làmina reflectora ha de tenir una pel·lícula de resines sintètiques, transparent, flexible, de superfí cie llisa i resistent als agents atmosfèrics.
La làmina reflectora ha de ser resistent als dissolvents com el querosè, la turpentina, el metanol, el xilol i el toluè.
La làmina reflectora ha de tenir un aspecte uniforme, brillant, sense grans o qualsevol altra imperfecció superficial.
Els valors de coeficient de retrorreflexió, determinats segons la norma UNE 135 350, han de complir les especificacions establertes a la norma UNE 135330.
Resistència a l'impacte (UNE 48184): Sense clivelles ni desenganxades
Adherència al substrat (UNE 135330): Ha de complir
Resistència a la calor (UNE 135-330): Ha de complir
Resistència al fred (UNE 135-330): Ha de complir
Resistència a la humitat (UNE 135-330): Ha de complir
Resistència als detergents (UNE 135-330): Ha de complir
Resistència a la boira salina (UNE 135-330): Ha de complir
Envelliment accelerat (UNE 135-330): Ha de complir
Condicions de la làmina reflectora:
- Gruix de la làmina reflectora: <= 0,3 mm
- Flexibilitat (MELC 12.93): Ha de complir
- Brillantor especular amb un angle de 85° (MELC 12.100): >= 40
- Intensitat reflexiva sota pluja artificial: >= 90% valor original (angle divergència 0,2° i incidència 0,5°)
- Retracció:
    - Al cap de 10 min: < 0,8 mm
    - Al cap de 24 h: < 3,2 mm
- Resistència a la tracció: > 0,1 N/mm2
- Allargament: > 10%

2.- CONDICIONS DE SUBMINISTRAMENT I EMMAGATZEMATGE

CERTIFICACIONS ISO 9001 ISO 14001 OHSAS 18001

PLAQUES I CAIXETINS PER A SENYALS DE TRÀNSIT:
Subministrament: Embalades individualment o agrupades en embalatge rígid de fusta o metàl·lic. A l'exterior ha de figurar el sí mbol de les plaques i el nombre d'unitats.
Emmagatzematge: Assentades en horitzontal en llocs secs, ventilats i sense contacte directe amb el terra.

3.- UNITAT I CRITERIS D'AMIDAMENT

Unitat d'amidament: la indicada a la descripció de l'element
Criteri d'amidament: quantitat necessària subministrada a l'obra

4.- NORMATIVA DE COMPLIMENT OBLIGATORI

NORMATIVA GENERAL:
* Orden de 6 de febrero de 1976 por la que se aprueba el Pliego de prescripciones técnicas generales para obras de carreteras y puentes (PG 3/75)
* Orden de 28 de diciembre de 1999 por la que se actualiza el Pliego de Prescripciones Técnicas Generales para obras de carreteras y puentes en lo relativo a señalización, balizamiento y sistemas de contención de vehículos.
PLAQUES I CAIXETINS PER A SENYALS DE TRÀNSIT:
* Recomendaciones para el empleo de placas reflectantes en la señalización vertical de carreteras. 1984.
* UNE 135310:1991 Señales metálicas de circulación. Placas embutidas y estampadas de chapa de acero galvanizada. Características y métodos de ensayo de la chapa.
* UNE 135330:1998 Señalización vertical. Señales metálicas permanentes retrorreflectantes mediante láminas con microesferas de vidrio. Características y métodos de ensayo.
* UNE 135331:1998 Señalización vertical. Señales metálicas permanentes. Zona no retrorreflectante. Pinturas. Características y métodos de ensayo.

5.- CONDICIONS DE CONTROL DE RECEPCIÓ

OPERACIONS DE CONTROL:
Per a cada subministrador diferent i tipus de senyal o cartell, es realitzaran les següents comprovacions:
- Inspecció visual de les senyals i cartells, identificació del fabricant i recepció dels certificats de qualitat on es garanteixen les condicions del plec.
- Comprovació de les característiques geomètriques sobre un 10 % de les senyals subministrades.
CRITERIS DE PRESA DE MOSTRES:
Els controls s'han de fe r segons les indicacions de la DF.
INTERPRETACIÓ DE RESULTATS I ACTUACIONS EN CAS D'INCOMPLIMENT:
No s' acceptaran els senyals que no arribin acompanyats dels corresponents certificats de qualitat del fabricant.
L'acceptació del lot de senyals o cartells del mateix tipus, vindrà determinada d'acord al pla de mostreig establert per a un "nivell d'inspecció I" i "nivell de qualitat acceptable" (NCA) de 4,0 per a inspecció normal, segons la norma UNE 66-020:
Es considera unitat defectuosa aquella que presenta algun incompliment en les operacions de control definides.

BBMZ - MATERIALS AUXILIARS PER A PROTECCIONS DE VIALITAT

0.- ELEMENTS QUE CONTEMPLA EL PLEC

BBMZ1B20.

1.- DEFINICIÓ I CARACTERÍSTIQUES DELS ELEMENTS

CERTIFICACIONS ISO 9001 ISO 14001 OHSAS 18001

Materials auxiliars per a proteccions de vialitat.
S'han considerat els elements següents:
- Suport de perfil d'acer galvanitzat per a barreres de seguretat flexibles
- Suport de tub d'acer laminat i galvanitzat per a suport de senyalització
- Amortidor per a barreres de seguretat flexibles
- Captallums per a barreres de seguretat
- Part proporcional d'elements de fixació per a barreres de seguretat
- Terminal en forma de cua de peix per a barreres de seguretat
- Captallums retrorreflectants per a senyalització horitzontal, per a fixar al paviment

SUPORTS:
Els elements de suport han de ser d'acer galvanitzat per immersió en calent, segons la norma UNE-EN ISO 1461.
L'alçària del suport ha de ser l'especificada al projecte.
No ha de tenir bonys, punts d'oxidació ni desperfectes en la seva superfície.
Han d'estar preparats per a la unió a l'element que suporten per mitjà de cargols o abraçadores.
El tall s'ha de fer per mitjà d'oxitall.
Els forats han de ser allargats, s'han de realitzar en el taller amb trepant i les dimensions han de ser les especificades en el projecte.
No s'han d'engrandir o rectificar forats per mitjà d'una broca passant.
Tipus d'acer: S235JR (UNE-EN 10025-2)
Límit elàstic mínim:
- Gruix e <= 16 mm: 235 N/mm2
- 16 mm < e <= 40 mm: 225 N/mm2
- 40 mm < e <= 65 mm: 215 N/mm2

Resistència a tracció:
Gruix e < 3 mm: 360 a 510 N/mm2
3 mm <= e <= 65 mm: 340 a 470 N/mm2
Tots els elements accessoris estaran protegits contra la corrosió mitjançant el procediment de galvanitzat en calent, conforme a la norma UNE 37507 en el cas de cargols i d'elements de fixació, i conforme a la UNE EN ISO 1461 en el cas de pals i altres elements.
El recobriment dels elements ha de ser llis, homogeni i sense discontinuïtats a la capa de zinc.
No ha de tenir taques, inclusions de flux, cendres o clapes.
No ha de tenir exfoliacions visibles ni bombolles, ratlles, picadures o punts sense galvanitzar.
Protecció de galvanització (UNE-EN ISO 1461): >= 505 g/m2
Puresa del zinc: >= 99%
Adherència del recobriment (UNE-EN ISO 1461): Ha de complir
Continuïtat del recobriment (UNE-EN ISO 1461): Ha de complir

SUPORTS PER A BARRERES DE SEGURETAT:
Perfil d'acer laminat i galvanitzat en calent per a suport de barreres de seguretat.
En el cas de suports per a barreres de seguretat, s' utilitzaran del tipus UPN o C, en les condicions de la norma UNE 135-122. El pal C-120 es podrà substituir per un pal de perfil laminat UPN-120 per a longitud de pal de 2,4 m.
Dimensions i toleràncies de suports tipus C: UNE 135122.

SUPORTS DE SENYALITZACIÓ:
Perfil de secció tancada, no massissa, d'acer laminat i galvanitzat en calent, per al suport de senyalització vertical.
Per a senyals de circulació, els suports compliran les condicions de la UNE 135312, UNE 135314.
Tipus d'acer: AP 11 (UNE 36093)
Doblegament (UNE 7472): Ha de complir
Toleràncies:

CERTIFICACIONS ISO 9001 ISO 14001 OHSAS 18001

- Dimensió: ±1% (mínim ± 5mm)
- Gruix: -10% (toler.+limitada per toler. en massa)
- Massa: +8%; -6%

Allargament fins a la ruptura:

Gruix (mm)	Allargament mínim (%)	
	Longitudinal	Transversal
<=40	26	24
> 40 <=65	25	23

AMORTIDORS PER A BARRERES DE SEGURETAT:
Amortidor tipus bionda, format per un perfil d'acer laminat i galvanitzat en calent, per a barreres de seguretat.
No ha de tenir bonys, punts d'oxidació ni desperfectes en la seva superfície.
Tipus d'acer: S235JR (UNE-EN 10025-2)
Protecció de galvanització (UNE-EN ISO 1461) : >= 505 g/m2
Puresa del zinc (UNE-EN 1179): >= 98,5%
Gruix del recobriment (UNE-EN ISO 1461): 70 micres
CAPTALLUMS REFLECTORS PER A BARRERES DE SEGURETAT:
Captallums de forma angular, realitzat amb xapa d'acer laminat i galvanitzat en calent, recobert a l'exterior amb una làmina reflectora, per fixar a la barrera de seguretat.
Ha de ser capaç de reflectir la major part de llum incident.
No ha de tenir bonys, punts d'oxidació, ratlladures en la làmina reflectant ni desperfectes en la seva superfície.
Tipus d'acer: S235JR (UNE-EN 10025-2)
Gruix: 3 mm
CAPTALLUMS PER A COL.LOCAR EN EL PAVIMENT:
Els captallums es classifiquen segons el seu ús en:
- Permanents (color blanc en la part no retrorreflectant)
- Temporals (color groc en la part no retrorreflectant)

Segons la naturalesa del retrorreflector, es classifiquen en:
- Códi 1: retrorreflector de vidre
- Códi 2: retrorreflector orgànic de naturalesa polimèrica
- Códi 3: retrorreflector orgànic de naturalesa polimèrica, protegit amb una superfície resistent a l'abrasió

Si esta format per dues o més parts, s'han de poder desmuntar només amb l' eina recomanada pel fabricant (si es necessari la seva substitució).
L'element reflectant pot ser unidireccional o bidireccional.
La zona reflectant del element ha d'estar formada per retrorreflectors de vidre o de naturalesa polimèrica, protegits o no, aquests últims amb una superfície resistent a l'abrasió.
Els captallums retrorreflectants que hagi de ser vist des d' un vehicle en moviment, ha de tenir les dimensions, nivell de retrorreflexió, disseny i colors, indicats en la UNE-EN 1463-1.
El contorn del cos de l' element, no ha de tenir vores afilades que puguin comprometre la seguretat de la circulació vial.
El sistema d'ancoratge ha de garantir la seva fixació permanent i que, en cas d'arrencament o trencament, no produeixi un perill per al trànsit ni degut a l'element arrencat ni degut als elements d' ancoratge que pugin restar sobre la calçada.
Ha de portar marcat en la part superior, de forma indeleble i ben visible, com a mínim, el nom del fabricant i la data de fabricació.

CERTIFICACIONS ISO 9001 ISO 14001 OHSAS 18001

Les característiques tècniques de l'element han de ser les definides en la UNE-EN 1463-1 i s'han de comprovar segons aquesta norma.
PARTS PROPORCIONALS D'ELEMENTS DE FIXACIÓ PER A BARRERES DE SEGURETAT:
Conjunt d'elements de fixació d'acer, formats per mitjà d'estampació i galvanitzats en calent, necessaris per a la fixació d'un metre de barrera de seguretat.
Compliran les condicions de la norma UNE 135122. S'utilitzarà acer de tipus S235JR, segons UNE-EN 10025. En elements d'unió (cargols) no definits per cap norma s'utilitzaran acers de característiques similars als normalitzats.
Les superfícies han de ser llises, sense fissures, rebaves ni d'altres defectes superficials.
Els fils de la rosca dels cargols no han de tenir defecte de material ni empremtes d'eina.
Unió separadors al suport:
- Cargols, femelles i volanderes: M16 x 35 (segons DIN 7989 07.74, DIN 7990 10.89, UNE-EN 24034)
- Qualitat dels cargols: 5.6
Unió entre barreres:
- Cargols i volanderes segons fig.11 UNE 135-122
- Qualitat dels cargols: 4.6
- Femelles: M16 (UNE-EN 24034)
Pas dels cargols: Pas mètric
Femelles: Hexagonal tipus DIN M16
Volandera: M16
Volandera a la unió entre bandes: Circulars
Volanderes a la unió banda-separador: Rectangular 85x85 mm
TERMINAL EN FORMA DE CUA DE PEIX PER A BARRERES DE SEGURETAT:
Terminal en forma de cua d'oreneta format per una banda d'acer laminat i galvanitzat en calent.
No ha de tenir bonys, punts d'oxidació ni desperfectes en la seva superfície.
El tall del terminal s'ha de fer per mitjà d'oxitall.
Els forats han de ser allargats, s'han de realitzar en el taller amb trepant i les dimensions han de ser les especificades a la figura 13 UNE 135-122.
No s'han d'engrandir o rectificar forats per mitjà d'una broca passant.
Tipus d'acer: S235JR (UNE-EN 10025-2)
Allargament fins a la ruptura: >= 26%
Gruix de la planxa: 3 mm

2.- CONDICIONS DE SUBMINISTRAMENT I EMMAGATZEMATGE

SUPORTS:
Subministrament: Cada element ha de portar gravades les sigles del fabricant i el símbol de designació de l'acer.
Emmagatzematge: En llocs secs i ventilats sense contacte directe amb el terra.
AMORTIDORS PER A BARRERES DE SEGURETAT:
Subministrament: Cada element ha de portar gravades les sigles del fabricant i el símbol de designació de l'acer.
Emmagatzematge: En llocs secs i ventilats sense contacte directe amb el terra.
TERMINAL EN FORMA DE CUA DE PEIX PER A BARRERES DE SEGURETAT:
Subministrament: Cada element ha de portar gravades les sigles del fabricant i el símbol de designació de l'acer.
Emmagatzematge: En el mateix lloc on serà col·locat, de manera que no s'alterin les seves característiques.
CAPTALLUMS:
Subministrament: Empaquetats en caixes, de manera que no s'alterin les seves característiques. A l'exterior hi ha d'haver el nombre d'unitats que conté.

CERTIFICACIONS ISO 9001 ISO 14001 OHSAS 18001

Emmagatzematge: En el propi embalatge, de manera que no s'alterin les seves característiques.
PARTS PROPORCIONALS D'ELEMENTS:
Subministrament: Empaquetats en caixes. A l'exterior hi ha d'haver les característiques de l'element de fixació i el nombre d'unitats que conté.
Emmagatzematge: En el propi embalatge, de manera que no s'alterin les seves característiques.

3.- UNITAT I CRITERIS D'AMIDAMENT

PART PROPORCIONAL D'ELEMENTS DE FIXACIÓ PER A BARRERES DE SEGURETAT:
Unitat d'elements necessaris per a realitzar la unió d'una barrera al tram contigu i al seu suport.
BANDEROLA, PÒRTIC, SUPORT, AMORTIDORS, CAPTALLUMS I TERMINALS EN FORMS DE CUA DE PEIX:
Unitat d'amidament: la indicada a la descripció de l'element
Criteri d'amidament: quantitat necessària subministrada a l'obra

4.- NORMATIVA DE COMPLIMENT OBLIGATORI

NORMATIVA GENERAL:
* Orden de 6 de febrero de 1976 por la que se aprueba el Pliego de prescripciones técnicas generales para obras de carreteras y puentes (PG 3/75)
CAPTALLUMS REFLECTORS PER A BARRERES DE SEGURETAT:
* Recomendaciones para el empleo de placas reflectantes en la señalización vertical de carreteras. 1984.
CAPTALLUMS PER A COL.LOCAR EN EL PAVIMENT:
* Orden de 28 de diciembre de 1999 por la que se actualiza el Pliego de Prescripciones Técnicas Generales para obras de carreteras y puentes en lo relativo a señalización, balizamiento y sistemas de contención de vehículos.
* UNE-EN 1463-1:1998 Materiales para señalización vial horizontal. Captafaros retrorreflectantes. Parte 1: Características iniciales.
PART PROPORCIONAL D'ELEMENTS DE FIXACIÓ I TERMINALS EN FORMA DE CUA DE PEIX PER A BARRERES DE SEGURETAT FLEXIBLES:
* UNE 135122:1999 Sistemas viales de contención de vehículos. Barreras metálicas. Elementos accesorios de las barreras metálicas. Materiales, dimensiones, formas de fabricaión y ensayos.

5.- CONDICIONS DE CONTROL DE RECEPCIÓ

OPERACIONS DE CONTROL:
Els punts de control més destacables són els següents:
- Inspecció visual del material subministrat amb observació de les marques que identifiquen el fabricant, i recepció del corresponent certificat de qualitat on es garanteixen les condicions indicades al plec. Atenció especial a l'aspecte superficial del galvanitzat.
OPERACIONS DE CONTROL EN SUPORTS:
Els punts de control més destacables són els següents:
- Cada 2000 kg, o fracció, de suports de les mateixes característiques (lot de control), es realitzaran els següents assaigs:
  - Característiques mecàniques: resistència a tracció , límit elàstic i allargament de ruptura (UNE-EN 10025).

En cas de que el material disposi de la Marca AENOR, o una altra legalment reconeguda a un país de la UE, s'ha de poder prescindir dels assaigs de control de recepció. La DF ha de sol·licitar, en aquest cas, els resultats dels assaigs corresponents al subministrament rebut, segons control de producció establert a la marca de qualitat del producte.
OPERACIONS DE CONTROL EN SUPORTS PER A BARRERES DE SEGURETAT:
Els punts de control més destacables són els següents:
- Cada 256 m de barrera de seguretat es realitzaran les següents comprovacions:

CERTIFICACIONS ISO 9001 ISO 14001 OHSAS 18001

- Determinació de la massa per unitat de superfície d'una pel·lícula de galvanitzat segons la norma UNE-EN ISO 1461.
- Comprovació del recobriment: assaigs d'adherència i massa del recobriment (mètodes no destructius) (assajos conforme UNE-EN ISO 1461)
- Comprovació de les característiques geomètriques dels suports.

OPERACIONS DE CONTROL EN SUPORTS PER A SENYALITZACIÓ:
Els punts de control més destacables són els següents:
- Cada 100 m de suports utilitzats a l' obra, es realitzaran les següents comprovacions:
- Determinació de la massa per unitat de superfície d'una pel·licula de galvanitzat segons la norma UNE-EN ISO 1461.
- Comprovació del recobriment: assaigs d'adherència i massa del recobriment (mètodes no destructius) (assaigs conforme UNE-EN ISO 1461)
- Comprovació de les característiques geomètriques dels suports.

CRITERIS DE PRESA DE MOSTRES:
S'han de seguir les instruccions de la DF i els criteris de les normes de procediment indicades en cada assaig.
INTERPRETACIÓ DE RESULTATS I ACTUACIONS EN CAS D'INCOMPLIMENT:
No s'acceptarà l'ú s de materials que no arribin acompanyats del corresponent certificat de qualitat del fabricant.
Els resultats dels assaigs d'identificació compliran les condicions del plec. En cas d'incompliment en una comprovació, es repetirà l'assaig sobre dues mostres mé s del mateix lot, acceptant-ne el conjunt, quan aquests resultin satisfactoris.

D - ELEMENTS COMPOSTOS
D0 - ELEMENTS COMPOSTOS BÀSICS
D03 - GRANULATS
D039 - SORRES-CIMENT

0.- ELEMENTS QUE CONTEMPLA EL PLEC

D0391311,D0391411.

1.- DEFINICIÓ I CARACTERÍSTIQUES DELS ELEMENTS

Mescla de sorra, ciment i eventualment calç, sense aigua, per a formar un morter al afegir-li l'aigua una vegada estès.
CARACTERÍSTIQUES GENERALS:
Les característiques de la mescla (granulometria, etc.), han de ser les especificades al projecte o les fixades per la DF.
Ha d'estar mesclada de forma que s'obtingui una mescla homogènia i sense segregacions.

2.- CONDICIONS D'EXECUCIÓ I D'UTILITZACIÓ

La mescla s'ha de fer immediatament abans de la utilització per tal d'evitar emmagatzematges.
La mescladora ha d'estar neta abans de l'elaboració de la mescla.

3.- UNITAT I CRITERIS D'AMIDAMENT

m3 de volum necessari elaborat a l'obra.

4.- NORMATIVA DE COMPLIMENT OBLIGATORI

No hi ha normativa de compliment obligatori.

CERTIFICACIONS ISO 9001 ISO 14001 OHSAS 18001

D06 - FORMIGONS SENSE ADDITIUS
D060 - FORMIGONS SENSE ADDITIUS, AMB CIMENTS PÒRTLAND AMB ADDICIONS

0.- ELEMENTS QUE CONTEMPLA EL PLEC

D060P021,D060Q021.

1.- DEFINICIÓ I CARACTERÍSTIQUES DELS ELEMENTS

Mescla de ciment amb possibilitat de contenir addicions, granulats, sorra, aigua i additius, en el seu cas, elaborada a l'obra amb formigonera, d'ús no estructural.
La mescla ha de ser homogènia i sense segregacions.
No s'admet cap addició que no sigui cendres volants o fum de sílice.
Els components del formigó, la seva dosificació, el procés de fabricació i el transport han d'estar d'ac ord amb les prescripcions de la EHE-08.
Assentament en el con d'Abrams (UNE 83313):
- Consistència seca: 0 - 2 cm
- Consistència plàstica: 3 - 5 cm
- Consistència tova: 6 - 9 cm
- Consistència fluida: 10 - 15 cm

Relació aigua-ciment: <= 0,65
Contingut de ciment: <= 400 kg/m3
Per als formigons amb addicions, el contingut d'addicions en estructures d'edificació ha de complir:
- Cendres volants: <= 35% pes de ciment
- Fum de sílice: <= 10% pes de ciment

Toleràncies:
- Assentament en el con d'Abrams:
    - Consistència seca: Nul·la
    - Consistència plàstica o tova: ± 10 mm
    - Consistència fluida: ± 20 mm

2.- CONDICIONS D'EXECUCIÓ I D'UTILITZACIÓ

Per a l'elaboració i la utilització de formigons, la temperatura ambient ha d'estar entre 5°C i 40°C.
No s'han de barrejar formigons frescos fabricats amb ciments incompatibles entre ells.
S'ha d'utilitzar abans que hagi començat l'adormiment.
El temps màxim entre l'addició de l'aigua al ciment i als granulats, i la col·locació del formigó, no pot ser superior a una hora i mitja.
Com a orientació l'inici de l'adormiment es situa aproximadament en 1,5 h.
La formigonera ha d'estar neta abans de començar l'elaboració del formigó.
L'ordre d'abocada dels materials ha de ser: aproximadament la meitat de l'aigua, el ciment i la sorra simultàniament, la grava i la resta de l'aigua.
Els additius fluidificants, superfluidificants i inhibidors de l'adormiment s'han d'afegir a l'aigua abans d'introduir-la a la formigonera.
L'additiu colorant s'ha d'afegir a la formigonera juntament amb el ciment i els granulats.

3.- UNITAT I CRITERIS D'AMIDAMENT

m3 de volum necessari elaborat a l'obra.

4.- NORMATIVA DE COMPLIMENT OBLIGATORI

CERTIFICACIONS ISO 9001 ISO 14001 OHSAS 18001

Real Decreto 1247/2008, de 18 de julio, por el que se aprueba la Instrucción de Hormigón Estructural (EHE-08).

D07 - MORTERS I PASTES
D070 - MORTERS SENSE ADDITIUS

0.- ELEMENTS QUE CONTEMPLA EL PLEC

D070A4D1,D070A8B1,D0701641.

1.- DEFINICIÓ I CARACTERÍSTIQUES DELS ELEMENTS

Mescla feta amb sorra, ciment, aigua i calç si és el cas.
CARACTERÍSTIQUES GENERALS:
Tipus de ciment:
- Ciments comuns excepte els tipus CEM II/A
- Ciments de ram de paleta MC
- Ciments blancs BL, quan ho requereixi l'exigència de blancor
Morters per a fàbriques:
- Resistència a compressió: <= 0,75 x Resistència a compressió de la peça
    - Morter ordinari (UNE-EN 998-2) en fàbrica no armada: >= M1
    - Morter ordinari (UNE-EN 998-2) en fàbrica armada: >= M5
    - Morter de junt prim o morter lleuger (UNE-EN 998-2): >= M5

Ha d'estar pastat de forma que s'obtingui una mescla homogènia i sense segregacions.

2.- CONDICIONS D'EXECUCIÓ I D'UTILITZACIÓ

Per a l'elaboració i la utilització del morter, la temperatura ambient ha d'estar entre 5°C i 40°C.
La formigonera ha d'estar neta abans de l'elaboració del morter.
No s'han de mesclar morters de composició diferent.
S'ha d'aplicar abans que passin 2 h des de la pastada.

3.- UNITAT I CRITERIS D'AMIDAMENT

m3 de volum necessari elaborat a l'obra.

4.- NORMATIVA DE COMPLIMENT OBLIGATORI

Real Decreto 314/2006, de 17 de marzo, por el que se aprueba el Código Técnico de la Edificación Parte 2. Documento Básico de Seguridad estructural Fábrica DB-SE-F.

5.- CONDICIONS DE CONTROL D'EXECUCIÓ

OPERACIONS DE CONTROL:
Les tasques de control a realitzar són les següents:
- Inspecció visual de les condicions de subministrament i recepció del certificat de qualitat del fabricant, d'acord a les exigències del plec de condicions, incloent els resultats corresponents de resistència a compressió (UNE EN 1015-11).
En cas de no presentar aquests resultats, o que la DF tingui dubtes de la seva representativitat, es realitzaran aquests assaigs sobre el material rebut, a càrrec del contractista.
CRITERIS DE PRESA DE MOSTRES:
Els controls s'han de realitzar segons les instruccions de la DF.
INTERPRETACIÓ DE RESULTATS I ACTUACIONS EN CAS D'INCOMPLIMENT:

CERTIFICACIONS ISO 9001 ISO 14001 OHSAS 18001

No es podran utilitzar a l'obra morters sense el corresponent certificat de garantia del fabricant, d' acord a les condicions exigides.
Els valors de consistència i resistència a compressió han de correspondre a les especificacions de projecte.

4 - CONJUNTS DE PARTIDES DE REHABILITACIÓ-RESTAURACIÓ
41 - TREBALLS PREVIS I D'IMPLANTACIÓ
416 - REALITZACIÓ DE CALES I FORATS

0.- ELEMENTS QUE CONTEMPLA EL PLEC

41697741.

1.- DEFINICIÓ I CONDICIONS DE LES PARTIDES D'OBRA EXECUTADES

Treballs per assolir el coneixement de l'estat dels elements constructius d'un edifici.
S'han considerat les unitats d'obra següents:
- Cala per a inspecció de fonaments
- Cala per a inspecció de l'estructura d'un sostre
- Cala per a inspecció de terrat
- Cala a cel ras per a inspecció de sostre
- Cala per a inspecció de paret
- Cala per a inspecció de paviments i soleres

CONDICIONS GENERALS:
S' han de conservar tots els elements constructius o restes dels mateixos que indiqui la DT, i els que durant el procés dels treballs indiqui la DF.
En tot moment s'ha de garantir l'estabilitat dels talussos i dels elements constructius.
En finalitzar els treballs d'inspecció, quan la DF ho indiqui de forma expressa, s' han de reposar els elements constructius i els revestiments que s'hagin enderrocat o fet malbé, amb excepció de la pintura.
Tota la runa generada s'ha de carregar dins un contenidor i s' ha de transportar a un abocador autoritzat.
A les cales per a inspecció de fonaments, cal arribar a la base del fonament, pel seu lateral.
A les cales de sostres, cal descobrir les bigues o biguetes, eliminant els revoltons o material d' entrebigat.
A les cales de terrats, cal descobrir l'estructura de suport dels envanets de sostremort.
A les cales de paviments i soleres, cal descobrir la base de la solera.

2.- CONDICIONS DEL PROCÉS D'EXECUCIÓ

Cal comunicar afectacions estructurals a la direcció de l'obra i demanar la seva supervisió pel tè cnic competent.
No s'ha de treballar quan plou, neva o fa vent superior als 60 km/h.
Les terres s'han d'extreure de dalt a baix, sense soscavar-les. No s'han d'acumular les terres a la vora de la cala. En cas de terrenys inestables, cal entibar el pou.
En cas d'imprevistos (terrenys inundats, olors de gas, restes de construccions, etc.), s'han de suspendre els treballs i avisar a la DF.

3.- UNITAT I CRITERIS D'AMIDAMENT

Unitat de quantitat segons les especificacions de la DT.

4.- NORMATIVA DE COMPLIMENT OBLIGATORI

No hi ha normativa de compliment obligatori.

CERTIFICACIONS ISO 9001 ISO 14001 OHSAS 18001

48 - REVESTIMENTS
481 - ARREBOSSATS I ENGUIXATS

0.- ELEMENTS QUE CONTEMPLA EL PLEC

481R1625,481R2256,481RB233.

1.- DEFINICIÓ I CONDICIONS DE LES PARTIDES D'OBRA EXECUTADES

Reparació de revestiments de paraments horitzontals o verticals, arrebossats o enguixats, amb reposició del revestiment.
S'han considerat les unitats d'obra següents:
- Reparació superficial de parament arrebossat, amb acabat arrebossat i pintat
- Reparació d' esquerda lineal en parament arrebossat, amb acabat arrebossat
- Sanejament de sò col arrebossat o enguixat, amb acabat arrebossat de morter porós drenant

L'execució de la unitat d'obra inclou les operacions següents:
- Preparació de la zona de treball
- Repicat del revestiment existent amb mitjans manuals
- Trossejament i apilada de la runa
- Càrrega de la runa sobre el camió
- Neteja de la zona de treball
- Execució del revestiment en les capes previstes i cura del morter cada capa
- Interposició d'armadura amb malla de fibra de vidre, en el seu cas
- Acabat de la superfície
- Aplicació de les capes de pintura, en el seu cas
- Repassos i neteja final

CONDICIONS GENERALS:
El revestiment ha de quedar ben adherit al suport.
S'han de respectar els junts estructurals.
Quan l'acabat és deixat de regle, esquitxat o remolinat sense lliscar, a l'arrebossat acabat no hi ha d'haver esquerdes i ha de tenir una textura uniforme.
Quan l'acabat és remolinat i lliscat, a l'arrebossat acabat no hi ha d'haver pols, ni fissures, forats o d'altres defectes.
En el revestiment de pintura no hi ha d'haver fissures, bosses ni d'altres defectes.
Ha de tenir el color, la brillantor i la textura uniformes.
Gruix de la capa:
- Arrebossat esquerdejat: <= 1,8 cm
- Arrebossat reglejat o a bona vista: 1,1 cm
- Arrebossat amb morter porós drenant: 2 a 4 cm

Arrebossat reglejat:
- Distància entre mestres: <= 150 cm

Toleràncies d'execució per l'arrebossat:
- Planor:
  - Acabat esquerdejat: ± 10 mm
  - Acabat a bona vista: ± 5 mm
  - Acabat reglejat: ± 3 mm
- Aplomat (parament vertical):
  - Acabat a bona vista: ± 10 mm/planta
  - Acabat reglejat: ± 5 mm/planta
- Nivell (parament horitzontal):
  - Acabat a bona vista: ± 10 mm/planta
  - Acabat reglejat: ± 5 mm/planta

Toleràncies quan l'arrebossat és a bona vista o reglejat:

CERTIFICACIONS ISO 9001 ISO 14001 OHSAS 18001

- Gruix de l'arrebossat: ± 2 mm

2.- CONDICIONS DEL PROCÉS D'EXECUCIÓ

CONDICIONS GENERALS:
S'han d'aturar els treballs quan la temperatura sobrepassi els límits de 5°C i 35°C, la velocitat del vent sigui superior a 50 km/h o plogui. Si, un cop executat el treball, es donen aquestes condicions, s'ha de revisar la feina feta i s'han de refer les parts afectades.
S'ha de seguir l'ordre de treballs previst a la DT.
Cadascuna de les operacions que configuren la unitat d'obra ha de complir el seu plec de condicions.
Després d'executar cadascuna de les operacions que configuren la unitat d' obra, i abans de fer una operació que oculti el resultat d'aquesta, s'ha de permetre que la DF verifiqui que es compleix el plec de condicions de l'operació.
En el procé s de repicat del parament s'ha d'evitar la formació de pols i molestar el mínim possible als afectats.
L'operació de càrrega de runa s'ha de fer amb les precaucions necessàries, per tal d'aconseguir les condicions de seguretat suficients.
Els paraments d'aplicació han d'estar sanejats, nets i humits.
S'han de col·locar tots els elements que hagin d'anar fixats als paraments i no dificultin l'execució del revestiment.
En el cas de la interposició d'una armadura, abans d'executar el revestiment cal comprovar que la malla esta ben adherida al revestiment, forma una superfície plana i la seva extensió es la que determina la DT.
Quan l'arrebossat és esquerdejat, s'ha d'aplicar llançant amb força el morter contra els paraments.
Quan l'arrebossat és a bona vista, s'han de fer mestres amb el mateix morter a les cantonades i als racons.
Quan l'arrebossat és regl ejat, s'han de fer mestres amb el mateix morter, als paraments, cantonades, racons i voltants d'obertures. Les arestes i les mestres han d'estar ben aplomades.
Quan l'arrebossat és esquitxat, s'ha d'aplicar en dues capes: la primera prement amb força sobre els paraments i la segona esquitxada sobre l'anterior.
Quan l'acabat és deixat de regle o remolinat, s'ha d'aplicar prement amb força sobre els paraments.
El lliscat s'ha d'aplicar quan encara estigui humida la capa d'arrebossat.
Durant l'adormiment s'ha d'humitejar la superfície del morter.
S'han d'evitar cops i vibracions que puguin afectar el material durant l'adormiment.
Per a fer assecatges artificials es requereix l'autorització explícita de la DF.
No s'han de fixar elements sobre l'arrebossat fins que hagin passat set dies, com a mínim, o s'hagi adormit.
ACABAT PINTAT:
No s' ha de treballar quan l'humitat relativa de l'aire es superior al 60%.
La superfície no ha de tenir fissures ni parts engrunades.
S'han de corregir i eliminar els possibles defectes del suport amb massilla, segons les instruccions del fabricant.
No es pot pintar sobre suports molt freds ni sobreescalfats.
S'han de neutralitzar els àlcalis, les eflorescències, les floridures i les sals.
El sistema d'aplicació del producte s'ha d'escollir d'acord amb les instruccions del fabricant i l'autorització de la DF.
Quan el revestiment estigui format per mes d'una capa, la primera capa s'ha d'aplicar lleugerament diluï da, segons les instruccions del fabricant.
S'han d'evitar els treballs que desprenguin pols o partícules prop de l'àrea a tractar, abans, durant i després de l'aplicació.

CERTIFICACIONS ISO 9001 ISO 14001 OHSAS 18001

El suport ha d'estar suficientment sec i endurit per tal de garantir una bona adherència. Ha de tenir una humitat inferior al 6% en pes.
Temps mínim d'assecatge de la superfície abans d'aplicar la pintura:
- Guix: 3 mesos (hivern); 1 mes (estiu)
- Ciment: 1 mes (hivern); 2 setmanes (estiu)
No s'admet la utilització de procediments artificials d'assecatge.

3.- UNITAT I CRITERIS D'AMIDAMENT

REPARACIÓ SUPERFICIAL O SANEJAMENT DE SÒCOL:
m2 de superfície amidada segons les especificacions de la DT.
Amb deducció de la superfície corresponent a obertures d'acord amb els criteris següents:
En paraments verticals:
- Obertures <= 2 m2: No es dedueixen
- Obertures > 2 m2 i <= 4 m2: Es dedueix el 50%
- Obertures > 4 m2: Es dedueix el 100%
En paraments horitzontals:
- Obertures <= 1 m2: No es dedueixen
- Obertures > 1 m2: Es dedueix el 100%
Als forats que no es dedueixin, o que es dedueixin parcialment, l'amidament inclou la feina de fer els retorns, com ara brancals, llindes, etc. En cas de deduir-se el 100% del forat cal amidar també aquests paraments.
Aquests criteris inclouen la neteja dels elements que configuren les obertures, com és ara bastiments que s'hagin embrutat.
REPARACIÓ D'ESQUERDA:
m de llargària amidada segons les especificacions de la DT.

4.- NORMATIVA DE COMPLIMENT OBLIGATORI

No hi ha normativa de compliment obligatori.

489 - PINTATS
4894 - PINTAT D'ESTRUCTURES

0.- ELEMENTS QUE CONTEMPLA EL PLEC

4894BBJ0.

1.- DEFINICIÓ I CONDICIONS DE LES PARTIDES D'OBRA EXECUTADES

Pintat d' elements estructurals d'acer mitjançant diferents capes aplicades en obra, prèvia neteja i preparació de la superfície amb mitjans manuals.
S'han considerat les unitats d'obra següents:
- Pintat de biga pujamobles amb execució de junt de dilatació perimetral
- Pintat de biga d'acer
L'execució de la unitat d'obra inclou les operacions següents:
Pintat i execució del junt de dilatació:
- Neteja i preparació de la superfície a tractar
- Repicat perimetral del parament
- Neteja de la zona de treball
- Aplicació de les capes d'imprimació, de protecció o de fons, necessàries i del tipus adequat segons la composició de la pintura d'acabat
- Aplicació successiva, amb els intervals d'assecatge, de les capes de pintura d'acabat
- Aplicació del material de segellat

CERTIFICACIONS ISO 9001 ISO 14001 OHSAS 18001

- Neteja de les vores exteriors del junt

Pintat:

- Neteja i preparació de la superfície a tractar
- Neteja de la zona de treball
- Aplicació de les capes d'emprimació, de protecció o de fons, necessàries i del tipus adequat segons la composició de la pintura d'acabat
- Aplicació successiva, amb els intervals d'assecatge, de les capes d'acabat

CONDICIONS GENERALS:

Després de l'operació de neteja i preparació, la superfície ha de quedar neta, sense greixos, ò xid ni restes de pintures o vernissos adherits.

En el revestiment no hi ha d'haver fissures, bosses ni d'altres defectes.

Ha de tenir el color, la brillantor i la textura uniformes.

Gruix de la pel·lícula seca del revestiment: >= 125 micres

JUNT DE DILATACIÓ PERIMETRAL:

La base de l'element eliminat no ha d'estar danyada pel procés de treball.

El segellat ha de tenir la llargària prevista.

Ha de ser continu, homogeni, sense inclusions de bombolles d'aire i amb la superfície uniforme.

Ha de quedar ben adherit a ambdós llavis del junt.

La fondà ria respecte al pla del parament ha de ser la prevista o indicada per la DF. Si no hi ha cap especificació, ha de quedar enrasat amb el parament.

El gruix del segellat en el punt mínim ha de ser igual a la fondària del junt.

Toleràncies d'execució:

- Gruix del segellat: ± 10%
- Fondària prevista respecte al parament: ± 2 mm

2.- CONDICIONS DEL PROCÉS D'EXECUCIÓ

CONDICIONS GENERALS:

S'han d'aturar els treballs si es donen les condicions següents:

- Temperatures inferiors a 5°C o superiors a 30°C
- Humitat relativa de l'aire > 60%
- En exteriors: Velocitat del vent > 50 km/h, Pluja

Si un cop realitzats els treballs es donen aquestes condicions, s'ha de revisar la feina feta 24 h abans i s'han de refer les parts afectades.

Les superfícies d'aplicació han de ser netes i sense pols, taques, greixos ni òxid.

En superfícies d'acer, s'han d'eliminar les possibles incrustacions de ciment o de calç i s'ha de desgreixar la superfície. Tot seguit s'han d'aplicar les dues capes d'emprimació antioxidant. La segona s'ha de tenyir lleugerament amb pintura.

No es pot pintar sobre suports molt freds ni sobreescalfats.

El sistema d'aplicació del producte s'ha d'escollir d'acord amb les instruccions del fabricant i l'autorització de la DF.

Quan el revestiment estigui format per mes d'una capa, la primera capa s'ha d'aplicar lleugerament diluï da, segons les instruccions del fabricant.

S'han d'evitar els treballs que desprenguin pols o partícules prop de l'àrea a tractar, abans, durant i després de l'aplicació.

No s'admet la utilització de procediments artificials d'assecatge.

L'ordre d'execució de les feines ha de ser l'indicat en el primer apartat, on s'enumeren les operacions incloses a la unitat d'obra.

Cadascuna de les operacions que configuren la unitat d'obra ha de complir el seu plec de condicions.

Després d'executar cadascuna de les operacions que configuren la unitat d' obra, i abans de fer una operació que oculti el resultat d'aquesta, s'ha de permetre que la DF verifiqui que es compleix el plec de condicions de l'operació.

JUNT DE DILATACIÓ PERIMETRAL:

CERTIFICACIONS ISO 9001 ISO 14001 OHSAS 18001

Els materials han de quedar suficientment trossejats i apilats per tal de facilitar-ne la càrrega, en funció dels mitjans de què es disposin i de les condicions de transport.
Un cop acabats els treballs, la base ha de quedar neta de restes de material.
La massilla s'ha d' aplicar a una temperatura superior a -10°C i inferior a 35°C.
En el cas que s'hagi d'aplicar una capa d'imprimació abans de realitzar el segellat, aquesta s'ha d'estendre per tota la superfície que hagi de quedar en contacte amb el segellant.
Quan la massilla és bicomponent, la mescla d'ambdós components s'ha de fer seguint les instruccions del fabricant.
El fons i les cares del junt per segellar han de ser nets i secs.
El producte s'ha d'aplicar forçant-ne la penetració.

3.- UNITAT I CRITERIS D'AMIDAMENT

PINTAT DE BIGA:
m2 de superfície realment pintada segons les especificacions de la DT.
SANEJAMENT DE BIGA PUJAMOBLES:
Unitat de reparació realment executada amidada segons les especificacions de la DT.

4.- NORMATIVA DE COMPLIMENT OBLIGATORI

No hi ha normativa de compliment obligatori.

489A - PINTAT D'ELEMENTS DE TANCAMENT

0.- ELEMENTS QUE CONTEMPLA EL PLEC

489A1BB0.

1.- DEFINICIÓ I CONDICIONS DE LES PARTIDES D'OBRA EXECUTADES

Pintat d'elements de tancament mitjançant diferents capes aplicades en obra, prèvia neteja i preparació del suport amb mitjans manuals.
S'han considerat els tipus d'unitat d'obra següents:
- Pintat de finestres i balconeres de fusta
- Pintat de finestres i balconeres d'acer
L'execució de la unitat d'obra inclou les operacions següents:
- Neteja i preparació de la superfície a tractar
- Neteja de la zona de treball
- Aplicació de les capes d'emprimació, de protecció o de fons, necessàries i del tipus adequat segons la composició de la pintura d'acabat
- Aplicació successiva, amb els intervals d'assecatge, de les capes d'acabat
CONDICIONS GENERALS:
Després de l'operació de neteja i preparació, la superfície ha de quedar neta, sense greixos, ò xid ni restes de pintures o vernissos adherits.
En el revestiment no hi ha d'haver fissures, bosses ni d'altres defectes.
Ha de tenir el color, la brillantor i la textura uniformes.
S'admet que s'hagin protegit totes les cares però que només s'hagin pintat les visibles.
Gruix de la pel·lícula seca del revestiment: >= 125 micres

2.- CONDICIONS DEL PROCÉS D'EXECUCIÓ

CONDICIONS GENERALS:
S'han d'aturar els treballs si es donen les condicions següents:

CERTIFICACIONS ISO 9001 ISO 14001 OHSAS 18001

- Temperatures inferiors a 5°C o superiors a 30°C
- Humitat relativa de l'aire > 60%
- En exteriors: Velocitat del vent > 50 km/h, Pluja

Si un cop realitzats els treballs es donen aquestes condicions, s'ha de revisar la feina feta 24 h abans i s'han de refer les parts afectades.
Les superfícies d'aplicació han de ser netes i sense pols, taques ni greixos.
S'han de corregir i eliminar els possibles defectes del suport amb massilla, segons les instruccions del fabricant.
No es pot pintar sobre suports molt freds ni sobreescalfats.
El sistema d'aplicació de la pintura s'ha d'escollir d'acord amb les instruccions del fabricant i l'autorització de la DF.
Quan el revestiment estigui format per mes d'una capa, la primera capa s'ha d'aplicar lleugerament diluï da, segons les instruccions del fabricant.
S'han d'evitar els treballs que desprenguin pols o partícules prop de l'àrea a tractar, abans, durant i després de l'aplicació.
No s'admet la utilització de procediments artificials d'assecatge.
L'ordre d'execució de les feines ha de ser l'indicat en el primer apartat, on s'enumeren les operacions incloses a la unitat d'obra.
Cadascuna de les operacions que configuren la unitat d'obra ha de complir el seu plec de condicions.
Després d'executar cadascuna de les operacions que configuren la unitat d' obra, i abans de fer una operació que oculti el resultat d'aquesta, s'ha de permetre que la DF verifiqui que es compleix el plec de condicions de l'operació.

3.- UNITAT I CRITERIS D'AMIDAMENT

m2 de superfície amidada segons les especificacions de la DT.
Deducció de la superfície corresponent a l'envidrament per a peces amb una superfície envidrada de:
- Més d'un 75% del total: Es dedueix el 50%
- Menys del 75% i més del 50% del total: Es dedueix el 25%
- Menys del 50% del total o amb barretes: No es dedueix

4.- NORMATIVA DE COMPLIMENT OBLIGATORI

No hi ha normativa de compliment obligatori.

F22 - MOVIMENTS DE TERRES
F222 - EXCAVACIONS DE RASES I POUS

0.- ELEMENTS QUE CONTEMPLA EL PLEC

F2224121,F2224123,F2225121,F2225123,F2226121,F2226123,F222B123,F222D123,F222F123,F222G123,F222H123,F2225232,F2225432,F2225632,F2225834,F2225836,F2225838.

1.- DEFINICIÓ I CONDICIONS DE LES PARTIDES D'OBRA EXECUTADES

Conjunt d'operacions per obrir rases i pous de fonaments, o de pas d'instal·lacions, realitzades amb mitjans mecà nics o manuals, de forma contínua o realitzades per dames.
Conjunt d'operacions necessàries per obrir rases i pous de fonaments realitzades amb mitjans mecànics o amb utilització d'explosius.
L'execució de la unitat d'obra inclou les operacions següents:
- Preparació de la zona de treball
- Situació dels punts topogràfics exteriors a l'excavació
- Replanteig de la zona a excavar i determinació de l'ordre d'execució de les dames si és el cas
- Excavació de les terres

CERTIFICACIONS ISO 9001 ISO 14001 OHSAS 18001

- Càrrega de les terres sobre camió, contenidor, o formació de cavallons a la vora de la rasa, segons indiqui la partida d'obra

CONDICIONS GENERALS:

Es considera terreny fluix, el capaç de ser foradat amb pala, que té un assaig SPT < 20.

Es considera terreny compacte, el capaç de ser foradat amb pic (no amb pala), que té un assaig SPT entre 20 i 50.

Es considera terreny de trànsit, el capaç de ser foradat amb màquina o escarificadora (no amb pic), que té un assaig SPT > 50 sense rebot.

Es considera terreny no classificat, des del capaç de ser foradat amb pala, que té un assaig SPT < 20, fins al capaç de ser foradat amb màquina o escarificadora (no amb pic), que té un assaig SPT > 50 sense rebot.

Es considera roca la que pot ser foradada amb compressor (no amb màquina), que té un rebot a l'assaig SPT.

L'element excavat ha de tenir la forma i les dimensions especificades en la DT, o en el seu defecte, les que determini la DF.

El fons de l'excavació ha de quedar anivellat.

El fons de l'excavació no ha de tenir material engrunat o fluix i les esquerdes i els forats han de quedar reblerts.

Els talussos perimetrals han de ser els fixats per la DF.

Els talussos han de tenir el pendent especificat a la DT.

La qualitat de terreny del fons de l'excavació requereix l'aprovació explícita de la DF.

Toleràncies d'execució:

- Dimensions: ± 5%, ± 50 mm
- Planor: ± 40 mm/m
- Replanteig: < 0,25%, ± 100 mm
- Nivells: ± 50 mm
- Aplomat o talús de les cares laterals: ± 2°

2.- CONDICIONS DEL PROCÉS D'EXECUCIÓ

CONDICIONS GENERALS:

No s'ha de treballar amb pluja, neu o vent superior als 60 km/h.

S'han de protegir els elements de servei públic que puguin resultar afectats per les obres.

S'han d'eliminar els elements que puguin entorpir els treballs d'execució de la partida.

S'ha de seguir l'ordre dels treballs previst per la DF.

Abans de començar els treballs, es farà un replanteig previ que ha de ser aprovat per la DF.

Hi ha d'haver punts fixos de referència exteriors a la zona de treball, als quals s'hi han de referir totes les lectures topogràfiques.

Si cal fer rampes per accedir a la zona de treball, han de tenir les característiques següents:

- Amplària: >= 4,5 m
- Pendent:
    - Trams rectes: <= 12%
    - Corbes: <= 8%
    - Trams abans de sortir a la via de llargària >= 6 m: <= 6%
- El talús ha de ser fixat per la DF.

La finalització de l' excavació de pous o rases per a fonaments o de lloses de fonamentació, s'ha de fer just abans de la col·locació del formigó de neteja, per mantenir la qualitat del sol.

CERTIFICACIONS ISO 9001 ISO 14001 OHSAS 18001

Si això no fos possible, es deixarà una capa de 10 a 15 cm sense excavar fins al moment que es pugui formigonar la capa de neteja.
Cal extreure les roques suspeses, les terres i els materials amb perill de despreniment.
Cal extreure del fons de l'excavació qualsevol element susceptible de formar un punt de resistè ncia local diferent de la resta, com ara roques, restes de fonaments, bosses de material tou, etc, i rebaixar el fons de l'excavació per tal que la sabata tingui un recolzament homogeni.
No s'han d'acumular terres o materials a la vora de l'excavació.
No s'ha de treballar simultàniament en zones superposades.
S'ha d'estrebar sempre que consti al projecte i quan ho determini la DF.
L'estrebada ha de complir les especificacions fixades al seu plec de condicions.
S'han d'estrebar els terrenys engrunats i quan, en fondàries superiors a 1,30 m, es doni algun dels casos següents:
- S'hagi de treballar a dins
- Es treballi en una zona immediata que pugui resultar afectada per una possible esllavissada
- Hagi de quedar oberta en acabar la jornada de treball

També sempre que, per altres causes (càrregues veïnes, etc.) ho determini la DF.
S'ha de preveure un sistema de desguàs per tal d'evitar acumulació d'aigua dins l'excavació.
S'ha d'impedir l'entrada d'aigües superficials.
Si apareix aigua en l'excavació s'han de prendre les mesures necessàries per esgotar-la.
Els esgotaments s'han de fer sense comprometre l'estabilitat dels talussos i les obres veïnes, i s' han de mantenir mentre durin els treballs de fonamentació.
Caldrà verificar en terrenys argilosos, si cal fer un sanejament del fons de l'excavació.
Els treballs s'han de fer de manera que molestin el mínim possible als afectats.
En cas d'imprevistos (terrenys inundats, olors de gas, restes de construccions, etc.) s'han de suspendre els treballs i avisar la DF.
No s'ha de rebutjar cap material obtingut de l'excavació sense l'autorització expressa de la DF.
S'ha d'evitar la formació de pols, pel que cal regar les parts que s'hagin de carregar.
L'operació de càrrega s'ha de fer amb les precaucions necessàries per a aconseguir unes condicions de seguretat suficients.
S'ha de complir la normativa vigent en matè ria mediambiental, de seguretat i salut i d'emmagatzematge i transport de productes de construcció.
Les terres s'han de treure de dalt a baix sense soscavar-les.
L'aportació de terres per a correcció de nivells ha de ser la mínima possible, de les mateixes existents i de compacitat igual.
S'ha de tenir en compte el sentit d'estratificació de les roques.
S'han de mantenir els dispositius de desguàs necessaris, per tal de captar i reconduir els corrents d'aigua interns, en els talussos.
EXCAVACIÓ DE RASES EN PRESÈNCIA DE SERVEIS
Quan l'excavació es realitzi amb mitjans mecànics, cal que un operari extern al maquinista supervisi l'acció de la cullera o el martell, alertant de la presè ncia de serveis.

3.- UNITAT I CRITERIS D'AMIDAMENT

m3 de volum excavat segons les especificacions de la DT, amidat com a diferència entre els perfils transversals del terreny aixecats abans de començ ar les obres

CERTIFICACIONS ISO 9001 ISO 14001 OHSAS 18001

i els perfils teòrics assenyalats als plànols, amb les modificacions aprovades per la DF.
No s'ha d'abonar l'excés d'excavació que s'hagi produït sense l'autorització de la DF, ni la càrrega i el transport del material ni els treballs que calguin per a reomplir-lo.
Inclou la cà rrega, allisada de talussos, esgotaments per pluja o inundació i quantes operacions faci falta per a una correcta execució de les obres.
També estan inclosos en el preu el manteniment dels camins de comunicació entre el desmunt i les zones on han d'anar les terres, la seva creació, i la seva eliminació, si s'escau.
Tan sols s'han d'abonar els esllavissaments no provocats, sempre que s'hagin observat totes les prescripcions relatives a excavacions, entibacions i voladures.

4.- NORMATIVA DE COMPLIMENT OBLIGATORI

OBRES D'EDIFICACIÓ:
Real Decreto 314/2006, de 17 de marzo, por el que se aprueba el Código Técnico de la Edificación Parte 2. Documento Básico de Seguridad estructural de cimientos DB-SE-C.
OBRES D'ENGINYERIA CIVIL:
* Orden de 6 de febrero de 1976 por la que se aprueba el Pliego de prescripciones técnicas generales para obras de carreteras y puentes (PG 3/75)
* Orden de 28 de septiembre de 1989 por la que se modifica el articulo 104 del pliego de prescripciones técnicas generales para obras de carreteras y puentes (PG 3/75).
* Orden FOM/1382/2002 de 16 de mayo, por la que se actualizan determinados artículos del pliego de prescripciones técnicas generales para obras de carreteras y puentes relativos a la construcción de explanaciones, drenajes y cimentaciones.
Real Decreto 863/1985 de 2 de abril, por el que se aprueba el Reglamento General de Normas Básicas de Seguridad Minera.
Orden de 20 de marzo de 1986 por la que se aprueban determinadas Instrucciones Técnicas complementarias relativas a los capítulos IV,V,VII,IX y X del Reglamento General de Normas Básicas de Seguridad Minera

F228 - REBLIMENT I PICONATGE DE RASES

0.- ELEMENTS QUE CONTEMPLA EL PLEC

F228U010,F228510A,F228510F,F228530A,F228530F,F228560A,F228560F,F228580A,F228580F,F2285B0A,F2285B0F,F2285D0A,F2285D0F,F2285H00,F2285J00,F2285J30,F2285J40,F2285LR0,F2285LS0,F2285M00,F2285MR0,F2285MS0,F2285P0F,F2285R00,F2285SR0,F2285SS0.

1.- DEFINICIÓ I CONDICIONS DE LES PARTIDES D'OBRA EXECUTADES

Reblert, estesa i piconatge de terres o granulats en zones que per la seva extensió reduïda, per precaucions especials o per altra motiu no permeti l'ús de la maquinà ria amb els que normalment s'executa el terraplè.
S'han considerat els tipus següents:
- Rebliment i piconatge de rasa amb terres
- Reblert de rases amb canonades o instal· lacions amb sorra natural o sorra de reciclatge de residus de la construcció o demolicions, provenint d'una planta legalment autoritzada per al tractament d' aquests residus
- Reblert de rases i pous per a drenatges, amb graves naturals o graves de reciclatge de residus de la construcció o demolicions, provenint d'una planta legalment autoritzada per al tractament d'aquests residus
L'execució de la unitat d'obra inclou les operacions següents:
- Preparació de la zona de treball

CERTIFICACIONS ISO 9001 ISO 14001 OHSAS 18001

- Situació dels punts topogràfics
- Aportació del material en cas de graves, tot-u, o granulats reciclats
- Execució del rebliment
- Humectació o dessecació, en cas necessari
- Compactació de les terres

CONDICIONS GENERALS:

Les zones del reblert son les mateixes que les definides per els terraplens: Coronament, nucli, zona exterior i fonament.

Les tongades han de tenir un gruix uniforme i han de ser sensiblement paral·leles a la rasant.

El material de cada tongada ha de tenir les mateixes característiques.

El gruix de cada tongada ha de ser l'adequat per tal d'obtenir el grau de compactació exigit amb els mitjans que es disposen.

En cap cas el grau de compactació de cada tongada ha de ser inferior al més alt que tinguin els sòls adjacents, en el mateix nivell.

La composició granulomètrica de la grava ha de complir les condicions de filtratge fixades per la DF, en funció dels terrenys adjacents i del sistema previst d'evacuació d'aigua.

Les terres han de complir les especificacions fixades al seu plec de condicions.

La composició granulomètrica del tot-u ha de complir les especificacions fixades al seu plec de condicions.

En tota la superfície s'ha d'arribar, com a mínim, al grau de compactació previst expressat com a percentatge sobre la densitat màxima obtinguda en l'assaig Pròctor Modificat (UNE 103501).

RASA:

Toleràncies d'execució:

- Planor: ± 20 mm/m
- Nivells: ± 30 mm

RASA PER A INSTAL·LACIÓ DE TUBERIES:

El reblert ha d'estar format per dues zones:

- La zona baixa a una alçària fins a 30 cm per damunt de la generatriu superior del tub
- La zona alta, la resta de la rasa

El material de la zona baixa no ha de tenir matèria orgà nica. El material de la zona alta ha de ser de forma que no produeixi danys a la tuberia instal·lada.

2.- CONDICIONS DEL PROCÉS D'EXECUCIÓ

CONDICIONS GENERALS:

S'han de suspendre els treballs en cas de pluja quan la temperatura ambient sigui inferior a 0°C en el cas de graves o de tot-u, o inferior a 2°C en la resta de materials.

S'han de protegir els elements de servei públic que puguin resultar afectats per les obres.

S'han d'eliminar els elements que puguin entorpir els treballs d'execució de la partida.

Hi ha d'haver punts fixos de referència exteriors a la zona de treball, als quals s'hi han de referir totes les lectures topogràfiques.

Excepte en les rases de drenatje, en la resta de casos s'ha d'eliminar els materials inestables, turba o argila tova de la base per al rebliment.

L'ampliació o recrescuda de reblerts existents s'han de preparar de forma que es garanteixi la unió amb el nou reblert.

Les zones que per la seva forma puguin retenir aigua a la seva superfície s'han de corregir abans de l'execució.

El material s'ha d'estendre per tongades successives i uniformes , sensiblement paral·leles a la rasant final, i amb un gruix <= 25 cm.

CERTIFICACIONS ISO 9001 ISO 14001 OHSAS 18001

No s'ha d'estendre cap tongada fins que la inferior compleixi les condicions exigides.
El material de cada tongada ha de tenir les característiques uniformes; en cas de no ser així, es buscaria la uniformitat mesclant-los amb els mitjans adequats.
Un cop estesa la tongada, si fos necessari, s'ha d'humitejar fins arribar al contingut òptim d'humitat, de manera uniforme.
Si el grau d'humitat de la tongada és superior a l'exigit, s'ha de dessecar mitjançant l'addició i mescla de materials secs o d'altres procediments adients.
S'han de mantenir els pendents i dispositius de desguàs necessaris per tal d'evitar entollaments, sense perill d'erosió.
Després de la pluja no s'ha d'estendre una nova tongada fins que l'última s'hagi as secat bé, o s'ha d'escarificar afegint la tongada següent més seca, de forma que l'humitat resultant sigui l'addient.
En l'execució de reblerts en contacte amb estructures de contenció, les tongades situades a ambdós costats de l'element han de quedar al mateix nivell.
Abans de la compactació cal comprovar que l'estructura amb la que estigui en contacte, ha assolit la resistència necessària.
Quan s'utilitzi corró vibratori per a compactar, ha de donar-se al final unes passades sense aplicar-hi vibració.
S'ha d'evitar el pas de vehicles per sobre de les capes en execució, fins que la compactació s'hagi completat.
S'ha de complir la normativa vigent en matè ria mediambiental, de seguretat i salut i d'emmagatzematge i transport de productes de construcció.
Els treballs s'han de fer de manera que molestin el mínim possible als afectats.
En cas d'imprevistos, s'han de suspendre les obres i avisar a la DF.
RASA PER A INSTAL·LACIÓ DE TUBERIES:
El reblert definitiu s'ha de fer un cop aprobada la instal·lació per la DF.
La s'ha de compactar amb les precaucions necessàries per a no produïr moviments ni danys a la tuberia instal·lada.
GRAVES PER A DRENATGES:
S'ha d'evitar l'exposició prolongada del material a la intempèrie.
El material s'ha d'emmagatzemar i d'utilitzar de forma que s'eviti la seva disgregació i contaminació. En cas de trobar zones segregades o contaminades per pols, per contacte amb la superfície de base o per inclusió de materials estranys, cal procedir a la seva eliminació.
Els treballs s'han de fer de manera que s'eviti la contaminació de la grava amb materials estranys.
Quan la tongada hagi d'estar constituïda per materials de granulometria diferent, s'ha de crear entre ells una superfície contínua de separació.

3.- UNITAT I CRITERIS D'AMIDAMENT

m3 de volum amidat segons les especificacions de la DT.
La partida d'obra inclou el subministrament i aportació del material en cas de graves, tot-u o material provinent del reciclatge de residus de la construcció, i no està inclòs en cas de que es tracti de terres.

4.- NORMATIVA DE COMPLIMENT OBLIGATORI

* Orden de 6 de febrero de 1976 por la que se aprueba el Pliego de prescripciones técnicas generales para obras de carreteras y puentes (PG 3/75)
* Orden FOM/1382/2002 de 16 de mayo, por la que se actualizan determinados artículos del pliego de prescripciones técnicas generales para obras de carreteras y puentes relativos a la construcción de explanaciones, drenajes y cimentaciones.

5.- CONDICIONS DE CONTROL D'EXECUCIÓ I DE L'OBRA ACABADA

CERTIFICACIONS ISO 9001 ISO 14001 OHSAS 18001

OPERACIONS DE CONTROL:
Les tasques de control a realitzar són les següents:
- Inspecció visual de la base sobre la que s'assentarà el reblert.
- Inspecció visual del material a la descàrrega dels camions, retirant al que presenti restes de terra vegetal, matèria orgànica o pedres de grandària superior al admissible.
- Control de l'estesa: comprovació visual del gruix i amplada de les tongades d'execució i control de la temperatura ambient.
- Control de compactació. Es considera com a lot de control, el material compactat en un dia, corresponent a una mateixa procedència i tongada d'estesa, amb una superfície màxima de 1 50 m2. Es realitzaran 5 determinacions de la humitat i densitat in-situ (ASTM D 30-17).
- Assaig de placa de càrrega (DIN 18134), cada 450 m2, i al menys un cop per capa de reblert. En la zona d'aplicació de la placa es determinarà la humitat in-situ (NLT-103).
- Presa de coordenades i cotes a banda i banda i sobre l'eix de la plataforma en la coronació del reblert, i control de l'amplada de la tongada estesa, cada 20 m lineals com a màxim.
- Inspecció visual per a detectar punts baixos capaços de retenir aigua.

CRITERIS DE PRESA DE MOSTRES:
Es seguiran els criteris que en cada cas, indiqui la DF. En general, els punts de control de densitat i humitat estaran uniformement repartits en sentit longitudinal i aleatòriament distribuïts en la secció transversal de la tongada. En el cas de reblerts d' estreps o elements en els que es pugui produir una transició brusca de rigidesa, la distribució dels punts de control de compactació serà uniforme, a 50 cm dels paraments.
INTERPRETACIÓ DE RESULTATS I ACTUACIONS EN CAS D'INCOMPLIMENT:
No es podrà iniciar l'execució del reblert sense corregir els defectes observats a la base d'assentament.
Donada la rapidesa de la cadena operativa "extracció-compactació", la inspecció visual té una importà ncia fonamental en el control dels reblerts, tant a nivell de materials com per a l'estesa.
La densitat obtinguda després de la compactació en coronació haurà de ser superior al 100 % de la màxima obtinguda en el Pró ctor Modificat (UNE 103501), i del 95 % en la resta de zones. En tot cas, la densitat ha de ser >= a la de les zones contigües al replè.
El contingut d'humitat de les capes compactades no serà causa de rebuig, excepte en el cas d' utilitzar, per causes justificades, sòls amb característiques expansives amb un inflament lliure <= 5%.
El valor del mòdul d'elasticitat (segon cicle) obtingut a la placa de càrrega complirà les limitacions establertes al plec de condicions.
En cas d'incompliment, el contractista corregirà la capa executada, per recompactació o substitució del material. En general, es treballarà sobre tota la tongada afectada (lot), a menys que el defecte de compactació estigui clarament localitzat. Els assaigs de comprovació de la compactació s' intensificaran al doble sobre les capes corregides.
Qualsevol altre cas d'execució incorrecta serà responsabilitat del Contractista, i la seva obligació serà reparar sense cost algun els errors que hagin sorgit.

F23 - APUNTALAMENTS I ESTREBADES

0.- ELEMENTS QUE CONTEMPLA EL PLEC

F2311101.

1.- DEFINICIÓ I CONDICIONS DE LES PARTIDES D'OBRA EXECUTADES

Col·locació d'elements d'apuntalament i d'estrebada per a comprimir les terres, per una protecció del 10% fins al 100%, amb fusta o elements metàl·lics.
S'han considerat els elements següents:
- Apuntalament i estrebada a cel obert de 3 m d'alçària, com a màxim
- Apuntalament i estrebada de rases i pous de 4 m d'amplària, com a màxim

L'execució de la unitat d'obra inclou les operacions següents:
- Preparació de la zona de treball
- Col·locació de l'apuntalament i l'estrebat de forma coordinada amb el procés d'excavació

CERTIFICACIONS ISO 9001 ISO 14001 OHSAS 18001

- Desmuntatge de l'apuntalament i l'estrebat quan o autoritzi la DF.
CONDICIONS GENERALS:
La disposició, les seccions i les distàncies dels elements d'estrebada han de ser les que especifica la DT o, en el seu defecte, els que determini la DF.
L'estrebada ha de comprimir fortament les terres.
Les unions entre els elements de l'estrebada han d'estar fetes de manera que no es produeixin desplaçaments.
En acabar la jornada han de quedar estrebats tots els paraments que ho requereixin.

2.- CONDICIONS DEL PROCÉS D'EXECUCIÓ

L'ordre, la forma d'execució i els mitjans a utilitzar en cada cas, s'han d'ajustar a l'indicat per la DF.
En el cas que primer es faci tota l'excavació i després s'estrebi, l'excavació s'ha de fer de dalt a baix utilitzant plataformes suspeses.
Si les dues operacions es fan simultàniament, l'excavació s'ha de fer per franges horitzontals, d'alçària igual a la distància entre travesses, més 30 cm.
Durant els treballs s'ha de posar la màxima atenció en garantitzar la seguretat del personal.
En acabar la jornada no han de quedar parts inestables sense estrebar.
Diàriament s'han de revisar els treballs d'apuntalament i estrebada realitzats, particularment després de pluges, nevades o gelades i han de reforçar-se en cas necessari.
En cas d'imprevistos (terrenys inundats, olors de gas, restes de construccions, etc.), s'han de suspendre els treballs i avisar a la DF.

3.- UNITAT I CRITERIS D'AMIDAMENT

m2 de superfície amidada segons les especificacions de la DT.

4.- NORMATIVA DE COMPLIMENT OBLIGATORI

Real Decreto 314/2006, de 17 de marzo, por el que se aprueba el Código Técnico de la Edificación Parte 2. Documento Básico de Seguridad estructural de cimientos DB-SE-C.
* Orden de 29 de diciembre de 1976 por la que se aprueba la Norma Tecnológica de la Edificación: NTE-ADZ/1976 Acondicionamiento del terreno. Desmontes. Zanjas y pozos

F24 - TRANSPORT DE TERRES I RUNA A OBRA

0.- ELEMENTS QUE CONTEMPLA EL PLEC

F2422033,F2422063,F24220A3,F24220D3,F2441120,F2441230,F2441260.

1.- DEFINICIÓ I CONDICIONS DE LES PARTIDES D'OBRA EXECUTADES

Operacions destinades a la gestió dels residus generats en l'obra: residu de construcció o demolició o material d'excavació.
S'han considerat les operacions següents:
- Transport o càrrega i transport del residu: material procedent d'excavació o residu de construcció o demolició
- Subministrament i recollida del contenidor dels residus
RESIDUS ESPECIALS:
Els residus especials sempre s'han de separar.
Els residus especials s'han de dipositar en una zona d'emmagatzematge separada de la resta.

CERTIFICACIONS ISO 9001 ISO 14001 OHSAS 18001

Temps màxim d'emmagatzematge: 6 mesos.
Els materials potencialment perillosos han d'estar separats per tipus compatibles i emmagatzemats en bidons o contenidors adequats, amb indicació del tipus de perillositat.
El contenidor de residus especials ha de situar-se en un lloc pla, fora del trànsit habitual de la maquinària d'obra, per tal d'evitar vessaments accidentals
Cal senyalitzar convenientment els diferents contenidors de residus especials, tenint en compte les incompatibilitats segons els símbols de perillositat representat en les etiquetes.
Els contenidors de residus especials han d'estar tapats i protegits de la pluja i la radiació solar excessiva.
Els bidons que contenen líquids perillosos (olis, desencofrants, etc.) s'han d'emmagatzemar en posició vertical i sobre cubetes de retenció de líquids per tal d'evitar fuites.
Els contenidors de residus especials s'han de col·locar sobre un terra impermeabilitzat.
CÀRREGA I TRANSPORT DE MATERIAL D'EXCAVACIÓ I RESIDUS:
L'operació de càrrega s'ha de fer amb les precaucions necessàries per a aconseguir unes condicions de seguretat suficients.
Els vehicles de transport han de portar els elements adequats a fi d'evitar alteracions perjudicials del material.
El contenidor ha d'estar adaptat al material que ha de transportar.
El trajecte que s'ha de recórrer ha de complir les condicions d'amplària lliure i de pendent adequades a la maquinària que s'utilitzi.
TRANSPORT A OBRA:
Transport de terres i material d'excavació o del rebaix, o residus de la construcció, entre dos punts de la mateixa obra o entre dues obres.
Les àrees d'abocada han de ser les que defineixi el "Pla de Gestió de Residus de la Construcció i Enderrocs" de l'obra.
L'abocada s'ha de fer al lloc i amb el gruix de capa indicats al "Pla de Gestió de Residus de la Construcció i els Enderrocs" de l'obra.
Les terres han de complir les especificacions del seu plec de condicions en funció del seu ús, i cal que tinguin l'aprovació de la DF.
TRANSPORT A INSTAL.LACIÓ EXTERNA DE GESTIÓ DE RESIDUS:
El material de rebuig que el "Pla de Gestió de Residus de la Construcció i els Enderrocs" i el que la DF no accepti per a reutilitzar en obra, s'ha de transportar a una instal·lació externa autoritzada, per tal de rebre el tractament definitiu.
El contractista ha de lliurar al promotor un certificat on s'indiqui, com a mínim:
- Identificació del productor dels residus
- Identificació del posseïdor dels residus
- Identificació de l'obra de la qual prové el residu i en el seu cas, el número de llicència d'obra
- Identificació del gestor autoritzat que ha rebut el residu i si aquet no fa la gestió de valorització o eliminació final del residu, la identificació, cal indicar també qui farà aquesta gestió
- Quantitat en t i m3 del residu gestionat i la seva codificació segons codi LER

2.- CONDICIONS DEL PROCÉS D'EXECUCIÓ

CÀRREGA I TRANSPORT DE MATERIAL D'EXCAVACIÓ I RESIDUS:
El transport s'ha de realitzar en un vehicle adequat, per al material que es desitgi transportar, proveït dels elements que calen per al seu desplaçament correcte.

CERTIFICACIONS ISO 9001 ISO 14001 OHSAS 18001

Durant el transport s'ha de protegir el material de manera que no es produeixin pèrdues en els trajectes utilitzats.
RESIDUS DE LA CONSTRUCCIÓ:
La manipulació dels materials s'ha de fer amb les proteccions adequades a la perillositat del mateix.

3.- UNITAT I CRITERIS D'AMIDAMENT

TRANSPORT DE MATERIAL D'EXCAVACIÓ O RESIDUS:
m3 de volum amidat amb el criteri de la partida d'obra d'excavació que li correspongui, incrementat amb el coeficient d'esponjament indicat en el plec de condicions tècniques, o qualsevol altre acceptat prèviament i expressament per la DF.
La unitat d'obra no inclou les despeses d'abocament ni de manteniment de l'abocador.
TERRES:
Es considera un increment per esponjament, respecte al volum teòric excavat, amb els criteris següents:
- Excavacions en terreny fluix: 15%
- Excavacions en terreny compacte: 20%
- Excavacions en terreny de trànsit: 25%
- Excavacions en roca: 25%
RESIDUS DE LA CONSTRUCCIÓ:
Es considera un increment per esponjament d'un 35%.

4.- NORMATIVA DE COMPLIMENT OBLIGATORI

Real Decreto 105/2008, de 1 de febrero, por el que se regula la producción y gestión de los residuos de construcción y demolición
Orden MAM/304/2002, de 8 de febrero, por la cual se publican las operaciones de valorización y eliminación de residuos y la lista europea de residuos.
Corrección de errores de la Orden MAM/304/2002, de 8 de febrero, por la que se publican las operaciones de valorización y eliminación de residuos y lista europea de residuos.
Real Decreto 108/1991, de 1 de febrero, sobre la prevención y reducción de la contaminación del medio ambiente producida por el amianto.
Decret 89/2010, de 29 de juny, pel qual s'aprova el Programa de gestió de residus de la construcció de Catalunya (PROGROC), es regula la producció i gestió dels residus de la construcció i demolició, i el cànon sobre la deposició controlada dels residus de la construcció.

F2A - SUBMINISTRAMENT DE TERRES

0.- ELEMENTS QUE CONTEMPLA EL PLEC

F2A11000,F2A14000,F2A15000,F2A16000.

1.- DEFINICIÓ I CONDICIONS DE LES PARTIDES D'OBRA EXECUTADES

Subministrament de terra d'aportació seleccionada, adequada o tolerable.
CONDICIONS GENERALS:
Les terres han de complir les especificacions del seu plec de condicions en funció del seu ús, i cal que tinguin l'aprovació de la DF.

2.- CONDICIONS DEL PROCÉS D'EXECUCIÓ

No hi ha condicions específiques del procés d'execució.

3.- UNITAT I CRITERIS D'AMIDAMENT

CERTIFICACIONS ISO 9001 ISO 14001 OHSAS 18001

m3 de volum amidat segons les especificacions de la DT.
Es considera un increment per esponjament, respecte al volum teòric excavat, amb els criteris següents:
- Excavacions en terreny fluix: 15%
- Excavacions en terreny compacte: 20%
- Excavacions en terreny de trànsit: 25%
- Excavacions en roca: 25%

4.- NORMATIVA DE COMPLIMENT OBLIGATORI

No hi ha normativa de compliment obligatori.

Pericons

L'execució de la unitat d'obra inclou les operacions següents:

- Preparació del llit amb sorra compactada

- Col·locació de la solera de maons calats

- Formació de les parets de formigó, encofrat i desencofrat, previsió de passos de tubs, etc.

- Preparació per a la col·locació del marc de la tapa

La solera ha de quedar plana, anivellada i a la fondària prevista a la DT. Les parets han de quedar planes, aplomades i a escaire. Els orificis d'entrada i sortida de la conducció han de quedar preparats.

El nivell del coronament ha de permetre la col·locació del bastiment i la tapa enrasats amb el paviment. Resistència característica estimada del formigó (Fest): >= 0,9 Fck (Fck = Resistència de projecte del formigó a compressió)

El procés de col·locació no ha de produir desperfectes, ni ha de modificar les condicions exigides per al material.

La temperatura ambient per a formigonar ha d'estar entre 5°C i 40°C.

El formigó s'ha de posar a l'obra abans que s'inicïi el seu adormiment. L'abocada s'ha de fer de manera que no es produeixin disgregacions.

La normativa de compliment obligatori és el Real Decreto 2661/1998, de 11 de diciembre, por el que se aprueba la Instrucción de Hormigón Estructural (EHE).

F2R - GESTIÓ DE RESIDUS
F2R2 - CLASSIFICACIÓ DE RESIDUS

0.- ELEMENTS QUE CONTEMPLA EL PLEC

F2R24200.

1.- DEFINICIÓ I CONDICIONS DE LES PARTIDES D'OBRA EXECUTADES

Operacions destinades a la gestió dels residus generats en l'obra: residu de construcció o demolició o material d'excavació.
S'han considerat les operacions següents:
- Classificació dels residus en obra

CERTIFICACIONS ISO 9001 ISO 14001 OHSAS 18001

CLASSIFICACIÓ DE RESIDUS:
S'han de separar els residus en les fraccions mínimes següents si es supera el límit especificat, d'acord amb el que especifica l'article 5.5 del REAL DECRETO 105/2008 :
- Formigó LER 170101 (formigó): >= 80 t
- Maons, teules, ceràmics LER 170103 (teules i materials ceràmics): >= 40 t
- Metall LER 170407 (metalls barrejats) >= 2 t
- Fusta LER 170201 (fusta): >= 1 t
- Vidre LER 170202 (vidre): >= 1 t
- Plàstic LER 170203 (plàstic) >= 0,5 t
- Paper i cartró LER 150101 (envasos de paper i cartró): >= 0,5 t

Els materials que no superin aquest límits o que no es corresponguin amb cap de les fraccions anteriors, han de quedar separats com a mínim en les fraccions següents:
- Inerts LER 170107 (mescles de formigó, maons, teules i materials cerà mics que no contenen substàncies perilloses)
- No especials LER 170904 (residus barrejats de construcció i demolició que no contenen, mercuri, PCB ni substàncies perilloses)
- Especials LER 170903* (altres residus de construcció i demolició (inclosos els residus barrejats, que contenen substàncies perilloses)

Els residus separats en les fraccions establertes al "Pla de Gestió de Residus de la Construcció i Enderroc" de l'obra, s'emmagatzemaran en els espais previstos a l'obra per a aquesta finalitat.
Els contenidors han d'estar senyalitzats clarament, en funció del tipus de residu que continguin, d'acord amb la separació selectiva prevista.
Els materials destinats a ser reutilitzats han de quedar separats, en funció del seu destí final.
RESIDUS ESPECIALS:
Els residus especials sempre s'han de separar.
Els residus especials s'han de dipositar en una zona d'emmagatzematge separada de la resta.
Temps màxim d'emmagatzematge: 6 mesos.
Els materials potencialment perillosos han d'estar separats per tipus compatibles i emmagatzemats en bidons o contenidors adequats, amb indicació del tipus de perillositat.
El contenidor de residus especials ha de situar-se en un lloc pla, fora del trànsit habitual de la maquinària d'obra, per tal d'evitar vessaments accidentals
Cal senyalitzar convenientment els diferents contenidors de residus especials, tenint en compte les incompatibilitats segons els símbols de perillositat representat en les etiquetes.
Els contenidors de residus especials han d'estar tapats i protegits de la pluja i la radiació solar excessiva.
Els bidons que contenen líquids perillosos (olis, desencofrants, etc.) s'han d'emmagatzemar en posició vertical i sobre cubetes de retenció de líquids per tal d'evitar fuites.
Els contenidors de residus especials s'han de col·locar sobre un terra impermeabilitzat.

2.- CONDICIONS DEL PROCÉS D'EXECUCIÓ

RESIDUS DE LA CONSTRUCCIÓ:
La manipulació dels materials s'ha de fer amb les proteccions adequades a la perillositat del mateix.

3.- UNITAT I CRITERIS D'AMIDAMENT

CLASSIFICACIÓ DE RESIDUS:

CERTIFICACIONS ISO 9001 ISO 14001 OHSAS 18001

m3 de volum realment classificat d'acord amb les especificacions del "Pla de Gestió de Residus de Construcció i Enderrocs" de l'obra.

4.- NORMATIVA DE COMPLIMENT OBLIGATORI

Real Decreto 105/2008, de 1 de febrero, por el que se regula la producción y gestión de los residuos de construcción y demolición
Orden MAM/304/2002, de 8 de febrero, por la cual se publican las operaciones de valorización y eliminación de residuos y la lista europea de residuos.
Corrección de errores de la Orden MAM/304/2002, de 8 de febrero, por la que se publican las operaciones de valorización y eliminación de residuos y lista europea de residuos.
Real Decreto 108/1991, de 1 de febrero, sobre la prevención y reducción de la contaminación del medio ambiente producida por el amianto.
Decret 89/2010, de 29 de juny, pel qual s'aprova el Programa de gestió de residus de la construcció de Catalunya (PROGROC), es regula la producció i gestió dels residus de la construcció i demolició, i el cànon sobre la deposició controlada dels residus de la construcció.

F2R3 - TRANSPORT DE RESIDUS D'EXCAVACIÓ A INSTAL·LACIÓ AUTORITZADA DE GESTIÓ DE RESIDUS

0.- ELEMENTS QUE CONTEMPLA EL PLEC

F2R300E0,F2R300H0,F2R300J0,F2R300M0.

1.- DEFINICIÓ I CONDICIONS DE LES PARTIDES D'OBRA EXECUTADES

Operacions destinades a la gestió dels residus generats en l'obra: residu de construcció o demolició o material d'excavació.
S'han considerat les operacions següents:
- Transport o càrrega i transport del residu: material procedent d'excavació o residu de construcció o demolició
- Subministrament i recollida del contenidor dels residus
CÀRREGA I TRANSPORT DE MATERIAL D'EXCAVACIÓ I RESIDUS:
L'operació de càrrega s'ha de fer amb les precaucions necessàries per a aconseguir unes condicions de seguretat suficients.
Els vehicles de transport han de portar els elements adequats a fi d'evitar alteracions perjudicials del material.
El contenidor ha d'estar adaptat al material que ha de transportar.
El trajecte que s'ha de recórrer ha de complir les condicions d'amplària lliure i de pendent adequades a la maquinària que s'utilitzi.
TRANSPORT A OBRA:
Transport de terres i material d'excavació o del rebaix, o residus de la construcció, entre dos punts de la mateixa obra o entre dues obres.
Les àrees d'abocada han de ser les que defineixi el "Pla de Gestió de Residus de la Construcció i Enderrocs" de l'obra.
L'abocada s'ha de fer al lloc i amb el gruix de capa indicats al "Pla de Gestió de Residus de la Construcció i els Enderrocs" de l'obra.
Les terres han de complir les especificacions del seu plec de condicions en funció del seu ús, i cal que tinguin l'aprovació de la DF.
TRANSPORT A INSTAL.LACIÓ EXTERNA DE GESTIÓ DE RESIDUS:
El material de rebuig que el "Pla de Gestió de Residus de la Construcció i els Enderrocs" i el que la DF no accepti per a reutilitzar en obra, s'ha de transportar a una instal·lació externa autoritzada, per tal de rebre el tractament definitiu.

CERTIFICACIONS ISO 9001 ISO 14001 OHSAS 18001

El contractista ha de lliurar al promotor un certificat on s'indiqui, com a mínim:
- Identificació del productor dels residus
- Identificació del posseïdor dels residus
- Identificació de l'obra de la qual prové el residu i en el seu cas, el número de llicència d'obra
- Identificació del gestor autoritzat que ha rebut el residu i si aquet no fa la gestió de valorització o eliminació final del residu, la identificació, cal indicar també qui farà aquesta gestió
- Quantitat en t i m3 del residu gestionat i la seva codificació segons codi LER

2.- CONDICIONS DEL PROCÉS D'EXECUCIÓ

CÀRREGA I TRANSPORT DE MATERIAL D'EXCAVACIÓ I RESIDUS:
El transport s'ha de realitzar en un vehicle adequat, per al material que es desitgi transportar, proveït dels elements que calen per al seu desplaçament correcte.
Durant el transport s'ha de protegir el material de manera que no es produeixin pèrdues en els trajectes utilitzats.
RESIDUS DE LA CONSTRUCCIÓ:
La manipulació dels materials s'ha de fer amb les proteccions adequades a la perillositat del mateix.

3.- UNITAT I CRITERIS D'AMIDAMENT

TRANSPORT DE MATERIAL D'EXCAVACIÓ O RESIDUS:
m3 de volum amidat amb el criteri de la partida d'obra d'excavació que li correspongui, incrementat amb el coeficient d'esponjament indicat en el plec de condicions tècniques, o qualsevol altre acceptat prèviament i expressament per la DF.
La unitat d'obra no inclou les despeses d'abocament ni de manteniment de l'abocador.
TERRES:
Es considera un increment per esponjament, respecte al volum teòric excavat, amb els criteris següents:
- Excavacions en terreny fluix: 15%
- Excavacions en terreny compacte: 20%
- Excavacions en terreny de trànsit: 25%
- Excavacions en roca: 25%

4.- NORMATIVA DE COMPLIMENT OBLIGATORI

Real Decreto 105/2008, de 1 de febrero, por el que se regula la producción y gestión de los residuos de construcción y demolición
Orden MAM/304/2002, de 8 de febrero, por la cual se publican las operaciones de valorización y eliminación de residuos y la lista europea de residuos.
Corrección de errores de la Orden MAM/304/2002, de 8 de febrero, por la que se publican las operaciones de valorización y eliminación de residuos y lista europea de residuos.
Real Decreto 108/1991, de 1 de febrero, sobre la prevención y reducción de la contaminación del medio ambiente producida por el amianto.
Decret 89/2010, de 29 de juny, pel qual s'aprova el Programa de gestió de residus de la construcció de Catalunya (PROGROC), es regula la producció i gestió dels residus de la construcció i demolició, i el cànon sobre la deposició controlada dels residus de la construcció.

F2R4 - CÀRREGA I TRANSPORT DE RESIDUS D'EXCAVACIÓ A INSTAL·LACIÓ AUTORITZADA DE GESTIÓ DE RESIDUS

CERTIFICACIONS ISO 9001 ISO 14001 OHSAS 18001

0.- ELEMENTS QUE CONTEMPLA EL PLEC

F2R450E0,F2R450H0,F2R450J0,F2R450M0,F2R45033,F2R45035,F2R45037,F2R45039,F2R4503A.

1.- DEFINICIÓ I CONDICIONS DE LES PARTIDES D'OBRA EXECUTADES

Operacions destinades a la gestió dels residus generats en l'obra: residu de construcció o demolició o material d'excavació.
S'han considerat les operacions següents:
- Transport o càrrega i transport del residu: material procedent d'excavació o residu de construcció o demolició
- Subministrament i recollida del contenidor dels residus
CÀRREGA I TRANSPORT DE MATERIAL D'EXCAVACIÓ I RESIDUS:
L'operació de càrrega s'ha de fer amb les precaucions necessàries per a aconseguir unes condicions de seguretat suficients.
Els vehicles de transport han de portar els elements adequats a fi d'evitar alteracions perjudicials del material.
El contenidor ha d'estar adaptat al material que ha de transportar.
El trajecte que s'ha de recórrer ha de complir les condicions d'amplària lliure i de pendent adequades a la maquinària que s'utilitzi.
TRANSPORT A OBRA:
Transport de terres i material d'excavació o del rebaix, o residus de la construcció, entre dos punts de la mateixa obra o entre dues obres.
Les àrees d'abocada han de ser les que defineixi el "Pla de Gestió de Residus de la Construcció i Enderrocs" de l'obra.
L'abocada s'ha de fer al lloc i amb el gruix de capa indicats al "Pla de Gestió de Residus de la Construcció i els Enderrocs" de l'obra.
Les terres han de complir les especificacions del seu plec de condicions en funció del seu ús, i cal que tinguin l'aprovació de la DF.
TRANSPORT A INSTAL.LACIÓ EXTERNA DE GESTIÓ DE RESIDUS:
El material de rebuig que el "Pla de Gestió de Residus de la Construcció i els Enderrocs" i el que la DF no accepti per a reutilitzar en obra, s'ha de transportar a una instal·lació externa autoritzada, per tal de rebre el tractament definitiu.
El contractista ha de lliurar al promotor un certificat on s'indiqui, com a mínim:
- Identificació del productor dels residus
- Identificació del posseïdor dels residus
- Identificació de l'obra de la qual prové el residu i en el seu cas, el número de llicència d'obra
- Identificació del gestor autoritzat que ha rebut el residu i si aquet no fa la gestió de valorització o eliminació final del residu, la identificació, cal indicar també qui farà aquesta gestió
- Quantitat en t i m3 del residu gestionat i la seva codificació segons codi LER

2.- CONDICIONS DEL PROCÉS D'EXECUCIÓ

CÀRREGA I TRANSPORT DE MATERIAL D'EXCAVACIÓ I RESIDUS:
El transport s'ha de realitzar en un vehicle adequat, per al material que es desitgi transportar, proveït dels elements que calen per al seu desplaçament correcte.
Durant el transport s'ha de protegir el material de manera que no es produeixin pèrdues en els trajectes utilitzats.
RESIDUS DE LA CONSTRUCCIÓ:

CERTIFICACIONS ISO 9001 ISO 14001 OHSAS 18001

La manipulació dels materials s'ha de fer amb les proteccions adequades a la perillositat del mateix.

3.- UNITAT I CRITERIS D'AMIDAMENT

TRANSPORT DE MATERIAL D'EXCAVACIÓ O RESIDUS:
m3 de volum amidat amb el criteri de la partida d'obra d'excavació que li correspongui, incrementat amb el coeficient d'esponjament indicat en el plec de condicions tècniques, o qualsevol altre acceptat prèviament i expressament per la DF.
La unitat d'obra no inclou les despeses d'abocament ni de manteniment de l'abocador.
TERRES:
Es considera un increment per esponjament, respecte al volum teòric excavat, amb els criteris següents:
- Excavacions en terreny fluix: 15%
- Excavacions en terreny compacte: 20%
- Excavacions en terreny de trànsit: 25%
- Excavacions en roca: 25%

4.- NORMATIVA DE COMPLIMENT OBLIGATORI

Real Decreto 105/2008, de 1 de febrero, por el que se regula la producción y gestión de los residuos de construcción y demolición
Orden MAM/304/2002, de 8 de febrero, por la cual se publican las operaciones de valorización y eliminación de residuos y la lista europea de residuos.
Corrección de errores de la Orden MAM/304/2002, de 8 de febrero, por la que se publican las operaciones de valorización y eliminación de residuos y lista europea de residuos.
Real Decreto 108/1991, de 1 de febrero, sobre la prevención y reducción de la contaminación del medio ambiente producida por el amianto.
Decret 89/2010, de 29 de juny, pel qual s'aprova el Programa de gestió de residus de la construcció de Catalunya (PROGROC), es regula la producció i gestió dels residus de la construcció i demolició, i el cànon sobre la deposició controlada dels residus de la construcció.

F2R6 - CÀRREGA I TRANSPORT DE RESIDUS DE CONSTRUCCIÓ O DEMOLICIÓ A INSTAL·LACIÓ AUTORITZADA DE GESTIÓ DE RESIDUS

0.- ELEMENTS QUE CONTEMPLA EL PLEC

F2R641E0.

1.- DEFINICIÓ I CONDICIONS DE LES PARTIDES D'OBRA EXECUTADES

Operacions destinades a la gestió dels residus generats en l'obra: residu de construcció o demolició o material d'excavació.
S'han considerat les operacions següents:
- Transport o càrrega i transport del residu: material procedent d'excavació o residu de construcció o demolició
- Subministrament i recollida del contenidor dels residus
CÀRREGA I TRANSPORT DE MATERIAL D'EXCAVACIÓ I RESIDUS:
L'operació de càrrega s'ha de fer amb les precaucions necessàries per a aconseguir unes condicions de seguretat suficients.
Els vehicles de transport han de portar els elements adequats a fi d'evitar alteracions perjudicials del material.
El contenidor ha d'estar adaptat al material que ha de transportar.

CERTIFICACIONS ISO 9001 ISO 14001 OHSAS 18001

El trajecte que s'ha de recórrer ha de complir les condicions d'amplària lliure i de pendent adequades a la maquinària que s'utilitzi.
TRANSPORT A OBRA:
Transport de terres i material d'excavació o del rebaix, o residus de la construcció, entre dos punts de la mateixa obra o entre dues obres.
Les àrees d'abocada han de ser les que defineixi el "Pla de Gestió de Residus de la Construcció i Enderrocs" de l'obra.
L'abocada s'ha de fer al lloc i amb el gruix de capa indicats al "Pla de Gestió de Residus de la Construcció i els Enderrocs" de l'obra.
Les terres han de complir les especificacions del seu plec de condicions en funció del seu ús, i cal que tinguin l'aprovació de la DF.
TRANSPORT A INSTAL.LACIÓ EXTERNA DE GESTIÓ DE RESIDUS:
El material de rebuig que el "Pla de Gestió de Residus de la Construcció i els Enderrocs" i el que la DF no accepti per a reutilitzar en obra, s'ha de transportar a una instal·lació externa autoritzada, per tal de rebre el tractament definitiu.
El contractista ha de lliurar al promotor un certificat on s'indiqui, com a mínim:
- Identificació del productor dels residus
- Identificació del posseïdor dels residus
- Identificació de l'obra de la qual prové el residu i en el seu cas, el número de llicència d'obra
- Identificació del gestor autoritzat que ha rebut el residu i si aquet no fa la gestió de valorització o eliminació final del residu, la identificació, cal indicar també qui farà aquesta gestió
- Quantitat en t i m3 del residu gestionat i la seva codificació segons codi LER

2.- CONDICIONS DEL PROCÉS D'EXECUCIÓ

CÀRREGA I TRANSPORT DE MATERIAL D'EXCAVACIÓ I RESIDUS:
El transport s'ha de realitzar en un vehicle adequat, per al material que es desitgi transportar, proveït dels elements que calen per al seu desplaçament correcte.
Durant el transport s'ha de protegir el material de manera que no es produeixin pèrdues en els trajectes utilitzats.
RESIDUS DE LA CONSTRUCCIÓ:
La manipulació dels materials s'ha de fer amb les proteccions adequades a la perillositat del mateix.

3.- UNITAT I CRITERIS D'AMIDAMENT

TRANSPORT DE MATERIAL D'EXCAVACIÓ O RESIDUS:
m3 de volum amidat amb el criteri de la partida d'obra d'excavació que li correspongui, incrementat amb el coeficient d'esponjament indicat en el plec de condicions tècniques, o qualsevol altre acceptat prèviament i expressament per la DF.
La unitat d'obra no inclou les despeses d'abocament ni de manteniment de l'abocador.
RESIDUS DE LA CONSTRUCCIÓ:
Es considera un increment per esponjament d'un 35%.

4.- NORMATIVA DE COMPLIMENT OBLIGATORI

Real Decreto 105/2008, de 1 de febrero, por el que se regula la producción y gestión de los residuos de construcción y demolición
Orden MAM/304/2002, de 8 de febrero, por la cual se publican las operaciones de valorización y eliminación de residuos y la lista europea de residuos.

CERTIFICACIONS ISO 9001 ISO 14001 OHSAS 18001

Corrección de errores de la Orden MAM/304/2002, de 8 de febrero, por la que se publican las operaciones de valorización y eliminación de residuos y lista europea de residuos.
Real Decreto 108/1991, de 1 de febrero, sobre la prevención y reducción de la contaminación del medio ambiente producida por el amianto.
Decret 89/2010, de 29 de juny, pel qual s'aprova el Programa de gestió de residus de la construcció de Catalunya (PROGROC), es regula la producció i gestió dels residus de la construcció i demolició, i el cànon sobre la deposició controlada dels residus de la construcció.

F2RA - DISPOSICIÓ DE RESIDUS A INSTAL·LACIÓ AUTORITZADA DE GESTIÓ DE RESIDUS

0.- ELEMENTS QUE CONTEMPLA EL PLEC

F2RA71H0,F2RA72F0,F2RA73G0,F2RA7580,F2RA75A0,F2RA7FD0,F2RA7LP0,F2RA7M00.

1.- DEFINICIÓ I CONDICIONS DE LES PARTIDES D'OBRA EXECUTADES

Operacions destinades a la gestió dels residus generats en l'obra: residu de construcció o demolició o material d'excavació.
S'han considerat les operacions següents:
- Deposició del residu no reutilitzat en la instal·lació autoritzada de gestió on se li aplicarà el tractament de valorització, selecció i emmagatzematge o eliminació
DISPOSICIÓ DE RESIDUS:
Cada fracció s' ha de dipositar al lloc adequat legalment autoritzat per a que se li apliqui el tipus de tractament especificat en la DT: valorització, emmagatzematge o eliminació.

2.- CONDICIONS DEL PROCÉS D'EXECUCIÓ

RESIDUS DE LA CONSTRUCCIÓ:
La manipulació dels materials s'ha de fer amb les proteccions adequades a la perillositat del mateix.

3.- UNITAT I CRITERIS D'AMIDAMENT

DISPOSICIÓ DE RESIDUS DE CONSTRUCCIÓ O DEMOLICIO INERTS O NO ESPECIALS I DE MATERIAL D'EXCAVACIÓ:
m3 de volum de cada tipus de residu dipositat a l'abocador o centre de recollida corresponent.
DISPOSICIÓ DE RESIDUS DE CONSTRUCCIÓ O DEMOLICIÓ ESPECIALS:
kg de pes de cada tipus de residu dipositat a l'abocador o centre de recollida corresponent.
DISPOSICIÓ DE RESIDUS:
La unitat d'obra inclou totes les despeses per la disposició de cada tipus de residu al centre corresponent.
Inclou el cànon d'abocament del residu a dipòsit controlat segons el que determina la Llei 8/2008, el pagament del qual queda suspès segons la Llei 7/2011.
La empresa receptora del residu ha de facilitar al constructor la informació necessàri a per complimentar el certificat de disposició de residus, d'acord amb l'article 5.3 del REAL DECRETO 105/2008.

4.- NORMATIVA DE COMPLIMENT OBLIGATORI

Real Decreto 105/2008, de 1 de febrero, por el que se regula la producción y gestión de los residuos de construcción y demolición

CERTIFICACIONS ISO 9001 ISO 14001 OHSAS 18001

Orden MAM/304/2002, de 8 de febrero, por la cual se publican las operaciones de valorización y eliminación de residuos y la lista europea de residuos.
Corrección de errores de la Orden MAM/304/2002, de 8 de febrero, por la que se publican las operaciones de valorización y eliminación de residuos y lista europea de residuos.
Real Decreto 108/1991, de 1 de febrero, sobre la prevención y reducción de la contaminación del medio ambiente producida por el amianto.
Llei 8/2008, del 10 de juliol, de finançament de les infraestructures de gestió dels residus i dels cànons sobre la disposició del rebuig dels residus.
Llei 7/2011, del 27 de juliol, de mesures fiscals i financeres.
Decret 89/2010, de 29 de juny, pel qual s'aprova el Programa de gestió de residus de la construcció de Catalunya (PROGROC), es regula la producció i gestió dels residus de la construcció i demolició, i el cànon sobre la deposició controlada dels residus de la construcció.

F3 - FONAMENTS I CONTENCIONS
F31 - RASES I POUS
F315 - FORMIGONAMENT DE RASES I POUS

0.- ELEMENTS QUE CONTEMPLA EL PLEC

F31521B1.

1.- DEFINICIÓ I CONDICIONS DE LES PARTIDES D'OBRA EXECUTADES

Formigonament d'estructures i elements estructurals, amb formigó en massa, armat, per a pretensar, formigó autocompactant i formigó lleuger, de central o elaborat a l'obra en planta dosificadora, que compleixi les prescripcions de la norma EHE, abocat directament des de camió , amb bomba o amb cubilot, i operacions auxiliars relacionades amb el formigonament i la cura del formigó.
S'han considerat els elements a formigonar següents:
- Rases i pous
L'execució de la unitat d'obra inclou les operacions següents:
Formigonament:
- Preparació de la zona de treball
- Humectació de l'encofrat
- Abocada del formigó
- Compactació del formigó mitjançant vibratge, en el seu cas
- Curat del formigó
CONDICIONS GENERALS:
En l'execució de l'element s'han de complir les prescripcions establertes en la norma EHE-08 , en especial les que fan referència a la durabilitat del formigó i les armadures (art.8.2 i 37 de la EHE-08) en funció de les classes d'exposició.
El formigó estructural ha de fabricar-se en centrals específiques
El formigó col·locat no ha de tenir disgregacions o buits a la massa.
Després del formigonament les armadures han de mantenir la posició prevista a la DT.
La secció de l'element no ha de quedar disminuïda en cap punt per la introducció d'elements de l'encofrat ni d'altres.
La DF comprovarà l'ausencia de defectes significatius en la superficie de formigó. En cas de considerar els defectes inadmisibles d'acord amb el projecte la DF valorarà la reparació.
L'element acabat ha de tenir una superfície uniforme, sense irregularitats.
Si la superfície ha de quedar vista ha de tenir, a més, una coloració uniforme sense regalims, taques, o elements adherits.
En el cas d'utilitzar matacà, les pedres han de quedar distribuïdes uniformement dins de la massa de formigó sense que es toquin entre elles.

CERTIFICACIONS ISO 9001 ISO 14001 OHSAS 18001

La resistència característica del formigó es comprovarà d'acord amb l' article 86 de l'EHE-08
Les toleràncies d'execució han de complir l'especificat en l'article 5 de l'annex 11 de la norma EHE-08.
Les toleràncies en el recobriment i la posició de les armadures han de complir l'especificat en la UNE 36831.
No s'accepten toleràncies en el replanteig d'eixos en l'execució de fonaments de mitgeres, buits d'ascensor, passos d'instal·lacions , etc., fora que ho autoritzi explícitament la DF.
RASES I POUS:
Toleràncies d'execució:
- Desviació en planta, del centre de gravetat: < 2% dimensió en la direcció considerada, ± 50 mm
- Nivells:
    - Cara superior del formigó de neteja: + 20 mm, - 50 mm
    - Cara superior del fonament: + 20 mm, - 50 mm
    - Gruix del formigó de neteja: - 30 mm
- Dimensions en planta:
    - Fonaments encofrats: + 40 mm; -20mm
    - Fonaments formigonats contra el terreny (D:dimensió considerada):
        - D <= 1 m: + 80 mm; -20mm
        - 1 m < D <= 2,5 m: + 120 mm , -20mm
        - D > 2,5 m: + 200 mm , -20mm
- Secció transversal (D:dimensió considerada):
    - En tots els casos: + 5%(<= 120 mm), - 5%(<= 20 mm)
    - D <= 30 cm: + 10 mm, - 8 mm
    - 30 cm < D <= 100 cm: + 12 mm, - 10 mm
    - 100 cm < D: + 24 mm, - 20 mm
- Planor (EHE-08 art.5.2.e):
    - Formigó de neteja: ± 16 mm/2 m
    - Cara superior del fonament: ± 16 mm/2 m
    - Cares laterals (fonaments encofrats) : ± 16 mm/2 m

2.- CONDICIONS DEL PROCÉS D'EXECUCIÓ

FORMIGONAMENT:
Si la superfície sobre la que s'ha de formigonar ha sofert gelada, s'ha d'eliminar prèviament la part afectada.
La temperatura dels elements on es fa l'abocada ha de ser superior als 0°C.
El formigó s'ha de posar a l'obra abans que comenci l'adormiment, i a una temperatura >= 5°C.
La temperatura per a formigonar ha d'estar entre 5°C i 40°C. El formigonament s'ha de suspendre quan es prevegi que durant les 48 h següents la temperatura pot ser inferior a 0°C. Fora d'aquests límits, el formigonament requereix precaucions explícites i l'autorització de la DF En aquest cas, s'han de fer provetes amb les mateixes condicions de l'obra, per a poder verificar la resistència realment assolida.
Si l'encofrat és de fusta, ha de tenir la humitat necessària per tal que no absorbeixi l'aigua del formigó.
No s'admet l'alumini en motlles que hagin d'estar en contacte amb el formigó.
No es procedirà al formigonat fins que la DF doni el vist-i-plau havent revisat armadures col·locades en posició definitiva.
La DF comprovarà l'ausencia de defectes significatius en la superficie de formigó. En cas de considerar els defectes inadmisibles d'acord amb el projecte la DF valorarà la reparació.

CERTIFICACIONS ISO 9001 ISO 14001 OHSAS 18001

No es col·locarà en obra capes o tongades de formigó amb un gruix superior al que permeti una compactació completa de la massa
Si l'abocada del formigó es fa amb bomba, la DF ha d'aprovar la instal·lació de bombeig prèviament al formigonament.
No pot transcórrer mé s d'1,5 hora des de la fabricació del formigó fins el formigonament, a menys que la DF ho cregui convenient per aplicar medis que retardin l'adormiment.
No s'han de posar en contacte formigons fabricats amb tipus de ciments incompatibles entre ells.
L'abocada s'ha de fer des d'una alçària petita i sense que es produeixin disgregacions.
La compactació del formigó es realitzarà mitjançant processos adequats a la consistència de la mescla i de manera que s' eliminin forats i s'eviti la segregació.
S'ha de garantitzar que durant l'abocat i compactat del formigó no es produeixen desplaçaments de l'armadura.
La velocitat de formigonament ha de ser suficient per assegurar que l'aire no quedi agafat i assenti el formigó.
El formigonament s'ha de suspendre en cas de pluja o de vent fort. Eventualment, la continuació dels treballs, en la forma que es proposi, ha de ser aprovada per la DF.
En cap cas s'ha d'aturar el formigonament si no s'ha arribat a un junt adequat.
Els junts de formigonament han de ser aprovats per la DF abans del formigonament del junt.
En tornar a iniciar el formigonament del junt s'ha de retirar la capa superficial de morter, deixant els granulats al descobert i el junt net. Per a fer-ho no s'han d'utilitzar productes corrosius.
Abans de formigonar el junt s'ha d'humitejar, evitant que es facin tolls d'aigua en el junt.
Es poden utilitzar productes específics (com les resines epoxi) per a l'execució de junts sempre que es just ifiqui i es supervisi per la DF.
Un cop reblert l'element no s'ha de corregir el seu aplomat, ni el seu anivellament.
Durant l'adormiment i primer període d'enduriment del formigó cal assegurar el manteniment de la humitat de l'element de formigó mitjançant el curat adequat i d'acord amb EHE-08.
Durant l'adormiment s'han d'evitar sobrecàrregues i vibracions que puguin provocar la fissuració de l'element.
FORMIGÓ ESTRUCTURAL:
La compactació s'ha de realitzar per vibratge. El gruix màxim de la tongada depèn del vibrador utilitzat. S'ha de vibrar fins que s'aconsegueixi una massa compacta i sense que es produeixin disgregacions.
El vibratge ha de fer-se més intens a les zones d'alta densitat d'armadures, a les cantonades i als paraments.
FORMIGÓ ESTRUCTURAL AUTOCOMPACTA NT:
No es necessari la compactació del formigó.

3.- UNITAT I CRITERIS D'AMIDAMENT

FORMIGONAMENT:
m3 de volum amidat segons les especificacions de la DT, amb aquelles modificacions i singularitats acceptades prèviament i expressament per la DF.

4.- NORMATIVA DE COMPLIMENT OBLIGATORI

Real Decreto 1247/2008, de 18 de julio, por el que se aprueba la Instrucción de Hormigón Estructural (EHE-08).

CERTIFICACIONS ISO 9001 ISO 14001 OHSAS 18001

5.- CONDICIONS DE CONTROL D'EXECUCIÓ I DE L'OBRA ACABADA

CONTROL D'EXECUCIÓ. OPERACIONS DE CONTROL:
Els punts de control més destacables són els següents:
- Aprovació del pla de formigonat presentat pel contractista.
- Inspecció visual de totes les excavacions abans de la col·locació de les armadures, amb observació de l' estat de neteja i entrada d'aigua en tot el recinte.
- Presa de coordenades i cotes de totes les unitats d'obra abans del formigonat.
- Observació de la superfície sobre la que s'ha d'estendre el formigó i de les condicions d' encofrat. Mesura de les dimensions de totes les unitats estructurals d'obra, entre els encofrats, abans de formigonar.
- Verificació de la correcte disposició de l' armat i de les mesures constructives per tal d'evitar moviments de la ferralla durant el formigonat.
- Inspecció del procés de formigonat amb control, entre d' altres aspectes, de la temperatura i condicions ambientals.
- Control del desencofrat i del procés i condicions de curat.
- Presa de coordenades i cotes dels punts que hagin de rebre prefabricats, després del formigonat.

CONTROL D'EXECUCIÓ. CRITERIS DE PRESA DE MOSTRES:
Els controls s'han de realitzar segons les indicacions de la DF, i el contingut del capítol 17 de la norma EHE-08.
CONTROL D'EXECUCIÓ. INTERPRETACIÓ DE RESULTATS I ACTUACIONS EN CAS D'INCOMPLIMENT:
No es podrà iniciar el formigonat d'un element sense la corresponent aprovació de la DF.
CONTROL DE L'OBRA ACABADA. OPERACIONS DE CONTROL:
Els punts de control més destacables són els següents:
- Inspecció visual de la unitat finalitzada i control de les condicions geomètriques d'acabat, segons l'article 100. Control de l'element construït de l'EHE-08.
- Assaigs d'informació complementària.

De les estructures projectades i construïdes d'acord a la Instrucció EHE-08, en les que els materials i l'execució hagin assolit la qualitat prevista, comprovada mitjanç ant els controls preceptius, sols necessiten sotmetre's a assaigs d'informació i en particular a proves de càrrega, les incloses en els següents supòsits:
- Quan així ho disposi les Instruccions, reglaments específics de un tipus d'estructura o el plec de presc ripcions tècniques particulars.
- Quan degut a caràcter particular de l' estructura convingui comprovar que la mateixa reuneix certes condicions específiques. En aquest cas el plec de prescripcions tècniques particulars establirà els assaigs oportuns que s'han de realitzar, indicant amb tota precisió la forma de realitzar-los i la manera d'interpretar els resultats.
- Quan a judici de la Direcció Facultativa existeixin dubtes raonables sobre la seguretat, funcionalitat o durabilitat de l'estructura.

CONTROL DE L'OBRA ACABADA. CRITERIS DE PRESA DE MOSTRES:
Els controls s'han de realitzar segons les indicacions de la DF, i el contingut del capítol 17 de la norma EHE-08.
CONTROL DE L'OBRA ACABADA. INTERPRETACIÓ DE RESULTATS I ACTUACIONS EN CAS D'INCOMPLIMENT:
Si s'aprecien deficiències importants en l'element construït, la DF podrà encarregar assaigs d'informació complementaria (testimonis, ultrasons, escleròmetre) sobre el formigó endurit, per tal de tenir coneixement de les condicions de resistència assolides o altres característiques de l'element formigonat.

F6 - TANCAMENTS I DIVISÒRIES
F6A - REIXATS I TANQUES LLEUGERES
F6A1 - REIXATS

0.- ELEMENTS QUE CONTEMPLA EL PLEC

F6A19400,F6A1ABC7,F6A154B0.

CERTIFICACIONS ISO 9001 ISO 14001 OHSAS 18001

1.- DEFINICIÓ I CONDICIONS DE LES PARTIDES D'OBRA EXECUTADES

Col·locació de reixat de malla d'acer i de la porta formada per perfils metàl·lics i malla electrosoldada.
S'han considerat les unitats d'obra següents:
- Reixat amb malla de torsió senzilla
- Reixat amb bastidor o sense i malla electrosoldada, malla ondulada o entramat metàl·lic
- Reixat amb doble ballesta superior i malla electrosoldada galvanitzada i plastificada.
- Porta de fulles batents formada per perfils metàl·lics, malla electrosoldada, ondulada o de torsió, mecanismes i muntants de suport.
- Porta corredissa formada per bastidor de tub, malla electrosoldada i guia inferior amb rodet.

S'han considerat les formes de col·locació del reixat següents:
- Amb pals de tub col·locats sobre daus de formigó
- Ancorat a l'obra
- Amb platines i fixat mecànicament a l'obra

L'execució de la unitat d'obra inclou les operacions següents:
Reixat:
- Replanteig
- Col·locació de l'element
- Formació de les bases per als suports, o del forat en l'obra
- Col·locació dels elements que formen el reixat
- Tesat del conjunt
- Replanteig
- Col·locació dels muntants sobre daus de formigó, ancorats a l'obra o sobre platines
- Col·locació dels elements que formen el reixat

Porta de fulles batents:
- Replanteig
- Fonamentació dels muntants (excavació del pou i reblert amb formigó) o ancoratge a obres de fàbrica
- Muntatge de la porta
- Falcat provisional
- Col·locació dels mecanismes
- Neteja i protecció

Porta corredissa:
- Replanteig
- Fixació de la guia inferior
- Fixació dels bastiments laterals
- Muntatge de la porta
- Col·locació dels mecanismes
- Neteja i protecció del conjunt

REIXAT
La tanca ha de quedar ben fixada al suport. Ha d'estar aplomada i amb els angles i els nivells previstos.
Els muntants han de quedar verticals, independentment del pendent del terreny.
Quan ha d'anar col· locada sobre daus de formigó, els suports s'han d'ancorar a aquestes bases que no han de quedar visibles.
La llargària de l'ancoratge dels suports ha de ser l'especificada a la DT.
Toleràncies d'execució:
- Distància entre suports:
  - Reixa amb malla de torsió senzilla: ± 20 mm
  - Reixa amb bastidor de 2x1,8 m: ± 2 mm
  - Reixa amb bastidor de 2,5x1,5 m; 2,65x1,5 m o 2,65x1,8 m: ± 5 mm

CERTIFICACIONS ISO 9001 ISO 14001 OHSAS 18001

- Replanteig: ± 10 mm
- Nivell: ± 5 mm
- Aplomat: ± 5 mm

REIXAT AMB MALLA DE TORSIÓ SENZILLA:
La tanca ha de tenir muntants de tensió i de reforç repartits uniformement als trams rectes i a les cantonades.
Aquests muntants han d'estar reforçats amb tornapuntes.
Distància entre els suports tensors: 30 - 48 m
Nombre de cables tensors: 3
Nombre de grapes de subjecció de la tela per muntant: 7
REIXAT AMB BALLESTA SUPERIOR:
El reixat col.locat ha d'impedir la possibilitat d'escalada o de pas de persones a través seu.
Ha de permetre una bona visibilitat de l'entorn immediat.
PORTES:
La porta ha d'obrir i tancar correctament.
Ha d'estar aplomada i al nivell previst.
Ha de quedar a l mateix pla que la resta del tancament. El moviment de la porta no ha de produir deformacions al conjunt del tancament.
No ha de gravitar cap tipus de càrrega sobre el bastiment.
El conjunt no ha de tenir deformacions, cops, despreniments ni d'altres defectes superficials.
La porta batent ha de quedar subjecta a les columnes de fixació laterals, d' acord amb les especificacions del fabricant. A la porta corredissa, hi ha de quedar col·locada la columna de topall i la guia superior. Els mecanismes de lliscament han d'estar col·locats.
En la porta corredissa, el mecanisme de lliscament ha de garantir un accionament suau i silenciós.
La guia inferior, per al desplaçament de la porta corredissa, ha de quedar encastada al paviment.
Franquícia de la fulla al paviment: >= 8 mm, <= 12 mm
Franquícia de la fulla al bastiment: <= 4 mm
Toleràncies d'execució:
- Replanteig: ± 10 mm
- Nivell: ± 3 mm
- Aplomat: ± 3 mm

2.- CONDICIONS DEL PROCÉS D'EXECUCIÓ

REIXAT
Durant tot el procés constructiu, s'ha de garantir la protecció contra les empentes i els impactes per mitjà d'ancoratges i s'ha de mantenir l'aplomat amb l'ajuda d'elements auxiliars.
PORTES:
El bastiment s'ha de muntar amb elements que mantinguin el seu aplomat i el seu nivell fins que quedi ben travat.
Totes les fixacions de manyeria s'han de fer amb cargols o amb soldadura.

3.- UNITAT I CRITERIS D'AMIDAMENT

REIXAT
m de llargària amidada segons les especificacions de la DT.
PORTES:
Unitat amidada segons les especificacions de la DT.

4.- NORMATIVA DE COMPLIMENT OBLIGATORI

CERTIFICACIONS ISO 9001 ISO 14001 OHSAS 18001

No hi ha normativa de compliment obligatori.

5.- CONDICIONS DE CONTROL D'EXECUCIÓ I DE L'OBRA ACABADA

CONTROL D'EXECUCIÓ. OPERACIONS DE CONTROL:
Els punts de control més destacables són els següents:
- Comprovació topogràfica de la situació de la tanca.
- Inspecció visual de l'estat general de la tanca.
- Comprovació manual de la resistència d'arrencada en un 10 % dels suports. Es tracta de moure manualment el suport sense observar desplaçaments a la base de fonamentació.
CONTROL D'EXECUCIÓ. CRITERIS DE PRESA DE MOSTRES:
Els controls es realitzaran segons les indicacions de la DF. Els controls es fonamenten en l'inspecció visual i per tant, en l'experiència de l'inspector en aquest tipus de control.
CONTROL D'EXECUCIÓ. INTERPRETACIÓ DE RESULTATS I ACTUACIONS EN CAS D'INCOMPLIMENT:
Els tancaments amb malla hauran d'ajustar-se a les especificacions del plec, tant en el que fa referè ncia a la malla pròpiament dita com en els elements auxiliars (suports i accessoris).
Correcció per part del contractista de les irregularitats observades en els suports de la tanca. En cas d' observar deficiències, s'ampliarà el control, en primer lloc fins a un 20 % dels suports, i en cas de mantenir-se les irregularitats, es passarà a realitzar control sobre el 100 % de les unitats.
CONTROL DE L'OBRA ACABADA. OPERACIONS DE CONTROL:
Inspecció visual de la unitat acabada.
CONTROL DE L'OBRA ACABADA. CRITERIS DE PRESA DE MOSTRES:
En la unitat acabada han de realitzar-se, les comprovacions i probes de servei previstes en projecte i/o ordenades per DF conjuntament amb les exigides per la normativa vigent.
CONTROL DE L'OBRA ACABADA. INTERPRETACIÓ DE RESULTATS I ACTUACIONS EN CAS D'INCOMPLIMENT:
Correcció per part del contractista de les irregularitats observades.

F7 - IMPERMEABILITZACIONS I AÏLLAMENTS
F7J - JUNTS I SEGELLATS
F7J1 - FORMACIÓ DE JUNTS

0.- ELEMENTS QUE CONTEMPLA EL PLEC

F7J1S005,F7J12050.

1.- DEFINICIÓ I CONDICIONS DE LES PARTIDES D'OBRA EXECUTADES

Formació de junt de dilatació o treball.
S'han considerat els tipus següents:
- Formació de junt de dilatació o de treball en peces formigonades "in situ"
 - Formació de junt de dilatació en peces formigonades "in situ" amb placa de poliestirè expandit.
 - Formació de junt de dilatació en paviments de formigó amb passadors de barres llises d'acer de 50 cm de llargària i 25 mm de dià metre, pintats amb emulsió bituminosa i col·locats cada 30 cm.
- Formació de junt de treball en paviments de formigó amb connectors de barres corrugades d'acer de 80 cm de llargària i 12 mm de diàmetre, col·locats cada 100 cm.
S'han considerat per a junts en peces formigonades "in situ" els elements següents:
- Junts de dilatació intern:
    - Perfil elastomèric d'ànima circular
    - Perfil de PVC d'ànima oval, quadrada o omega
    - Placa de poliestirè expandit

CERTIFICACIONS ISO 9001 ISO 14001 OHSAS 18001

- Junts de dilatació externs:
    - Perfil elastomèric o de PVC d'ànima quadrada
    - Perfil de PVC amb forma d'U
    - Perfil d'alumini i junt elastomèric ancorat al cèrcol
- Junts de treball interns o externs amb perfil elastomèric o de PVC d'anima plana

L'execució de la unitat d'obra inclou les operacions següents:
Junt amb perfil:
- Col·locació del perfil en l'element per formigonar
- Execució de les unions entre perfils

Junt amb placa:
- Col·locació de la placa en l'element per formigonar

Formació de junts amb passadors d'acer:
- Replanteig
- Col·locació de les barres en el formigó fresc
- Pintat amb emulsió bituminosa de l'extrem de la barra que queda lliure

Formació de junts amb connectors d'acer:
- Replanteig
- Col·locació de les barres en el formigó fresc

CONDICIONS GENERALS:
Toleràncies d'execució:
- Replanteig: ± 10 mm
- Coincidència eix perfil - eix junt: ± 2 mm
- Amplària del junt de dilatació: + 3 mm

JUNT DE DILATACIÓ O DE TREBALL EN PECES FORMIGONADES "IN SITU":
La seva situació dins la peça formigonada ha de ser la prevista.
En el cas del perfil col·locat formant ranura oberta a l'exterior, aquest ha de quedar enrasat superficialment amb el formigó per la cara prevista.
El junt de dilatació ha de tenir l'amplària definida en la DT o, a manca d'aquesta, l'especificada per la DF.
Ha de quedar garantit el bon contacte entre el formigó i el perfil o la placa de poliestirè.
JUNT AMB PERFIL:
L'eix del perfil ha de coincidir amb l'eix del junt.
El conjunt del junt acabat ha de ser estanc.
La resistència de les unions entre perfils no ha de ser menor que la de la resta del perfil.
JUNT AMB PLACA:
Ha de quedar dins del junt, enrasada superficialment amb el formigó per la cara prevista.
FORMACIÓ DE JUNT AMB BARRES D'ACER:
Les barres d'acer han de ser netes, sense òxid no adherit. No han tenir pintura, greix ni d'altres substàncies perjudicials.

2.- CONDICIONS DEL PROCÉS D'EXECUCIÓ

JUNT AMB PERFIL:
Ha de quedar lligat pels extrems a l'armadura de l'element per formigonar. Les disposicions de lligada i d'encofratge han de permetre que el perfil mantingui la seva posició durant el formigonament.
Les unions entre perfils elastomèrics s'han de fer per vulcanització, amb aplicació de l'elastòmer cru vulcanitzat per calor i pressió.
Les unions entre perfils de PVC s'han de fer per fusió en calent i pressió dels extrems que s'han d'unir.
Només s'han de fer a l'obra les unions que, pel procés d'execució, el muntatge o el transport, no puguin ser fetes a la fàbrica.

CERTIFICACIONS ISO 9001 ISO 14001 OHSAS 18001

El formigonat entre elements compresos entre dos junts d'estanqueïtat es realitzarà d'un sol cop, sense més junts que els necessaris per construcció.
JUNT AMB PLACA:
No hi ha condicions específiques del procés d'execució.
FORMACIÓ DE JUNT AMB BARRES D'ACER:
La barra d'acer s'ha d'introduir en la meitat de la seva llargària, dins del formigó fresc de la llosa. L'altra meitat ha de quedar embeguda en l'altra llosa, en el moment del formigonament d'aquesta.
Les barres han de mantenir la seva posició durant i després del formigonament.
En les barres que fan de passadors, l'extrem de la barra que ha d'anar en la llosa per formigonar, ha de quedar uniformement recoberta d'emulsió bituminosa per tal de garantir el moviment de l'acer dins del formigó.

3.- UNITAT I CRITERIS D'AMIDAMENT

FORMACIO DE CAIXETI, JUNT AMB BARRES D'ACER I JUNT AMB PERFIL:
m de llargària amidada segons les especificacions de la DT.
JUNT AMB PLACA:
m2 de superfície amidada segons les especificacions de la DT.

4.- NORMATIVA DE COMPLIMENT OBLIGATORI

JUNT DE DILATACIÓ O DE TREBALL EN PECES FORMIGONADES "IN SITU":
No hi ha normativa de compliment obligatori.
FORMACIÓ DE JUNT AMB BARRES D'ACER:
* Orden de 6 de febrero de 1976 por la que se aprueba el Pliego de prescripciones técnicas generales para obras de carreteras y puentes (PG 3/75)

5.- CONDICIONS DE CONTROL D'EXECUCIÓ I DE L'OBRA ACABADA

CONTROL D'EXECUCIÓ. OPERACIONS DE CONTROL EN JUNT AMB PERFIL :
- Inspecció de l'encofrat en la zona on es disposi el junt d'estanqueïtat
- Control del procés de formigonat entre zones amb presència de junts.
CONTROL DE L'OBRA ACABADA. OPERACIONS DE CONTROL EN JUNT AMB PERFIL :
- Verificació de l'estanquitat del junt col·locat.
CRITERIS DE PRESA DE MOSTRES EN JUNT AMB PERFIL:
El control està basat en l'experiència del inspector que supervisi el procés .
INTERPRETACIÓ DE RESULTATS I ACTUACIONS EN CAS D'INCOMPLIMENT EN JUNT AMB PERFIL:
No s'autoritzarà el formigonat de l'element si la col·locació dels junts no és conforme a les condicions indicades.

F7J5 - SEGELLATS DE JUNTS

0.- ELEMENTS QUE CONTEMPLA EL PLEC

F7J5321A.

1.- DEFINICIÓ I CONDICIONS DE LES PARTIDES D'OBRA EXECUTADES

Formació de segellat d'elements constructius amb productes de diferents composicions, prou elàstics per mantenir l'adherència amb aquests elements independentment dels moviments que es produeixin en el seu funcionament habitual.
S'han considerat els elements següents:
- Segellat de junt entre materials d'obra de 10-40 mm d'amplària i de 5-30 mm de fondària:

CERTIFICACIONS ISO 9001 ISO 14001 OHSAS 18001

- Amb massilla de components diferents aplicada amb pistola, amb o sense emprimació prèvia
- Amb massilla de cautxú-asfalt aplicada manualment
- Amb escuma de poliuretà en aerosol

- Segellat de junt entre materials d'obra de 3 a 20 mm d'amplària i de 2 a 10 cm de fondària, amb massilla de components diferents, aplicada amb pistola neumàtica prèvia emprimació

L'execució de la unitat d'obra inclou les operacions següents:

- Neteja i preparació de l'interior del junt, amb eliminació del material existent, en el seu cas
- Aplicació de l'emprimació, en el seu cas
- Aplicació del material de segellat
- Neteja de les vores exteriors del junt

CONDICIONS GENERALS:

El segellat ha de tenir la llargària prevista.

Ha de ser continu, homogeni, sense inclusions de bombolles d'aire i amb la superfície uniforme.

Ha de quedar ben adherit a ambdós llavis del junt.

La fondà ria respecte al pla del parament ha de ser la prevista o indicada per la DF. Si no hi ha cap especificació, ha de quedar enrasat amb el parament.

El gruix del segellat en el punt mínim ha de ser igual a la fondària del junt.

Toleràncies d'execució:

- Gruix del segellat: ± 10%
- Fondària prevista respecte al parament: ± 2 mm

2.- CONDICIONS DEL PROCÉS D'EXECUCIÓ

Temperatura ambient admissible en el moment de l'aplicació:

Tipus producte	Temperatura ambient
Massilla de silicona neutra	- 10 a + 35°C
Massilla de polisulfurs bicomponents o massilla d'óleo-resines	+ 10 a + 35°C
Massilla de poliuretà, massilla asfàltica o de cautxú asfalt	5 a 35°C
Massilla acrílica o morter sintètic resines epoxi	5 a 40°C
Cordó bentonita de sodi	5 a 52°C

No s'ha d'aplicar en temps humit (pluja, rosada, etc.).

Amb vent superior a 50 km/h s'han de suspendre els treballs i s'han d'assegurar les parts que s'han fet.

En el cas que s'hagi d'aplicar una capa d'imprimació abans de realitzar el segellat, aquesta s'ha d'estendre per tota la superfície que hagi de quedar en contacte amb el segellant.

Quan la massilla és bicomponent, la mescla d'ambdós components s'ha de fer seguint les instruccions del fabricant.

El fons i les cares del junt per segellar han de ser nets i secs.

El producte s'ha d'aplicar forçant-ne la penetració.

3.- UNITAT I CRITERIS D'AMIDAMENT

m de llargària amidada segons les especificacions de la DT.

4.- NORMATIVA DE COMPLIMENT OBLIGATORI

No hi ha normativa de compliment obligatori.

CERTIFICACIONS ISO 9001 ISO 14001 OHSAS 18001

5.- CONDICIONS DE CONTROL D'EXECUCIÓ I DE L'OBRA ACABADA

CONTROL D'EXECUCIÓ. OPERACIONS DE CONTROL EN MASSILLA ASFÀLTICA:
- Control del procés d'escalfament en les massilles tipus BH-I
- Inspecció de les superfícies on s'ha d'aplicar el segellant.

CONTROL D'OBRA ACABADA. OPERACIONS DE CONTROL EN MASSILLA ASFÀLTICA:
Inspecció visual de la unitat acabada.

CRITERIS DE PRESA DE MOSTRES EN MASSILLA ASFÀLTICA:
El control es basa en l'experiència del tècnic que supervisa l'execució.

INTERPRETACIÓ DE RESULTATS I ACTUACIONS EN CAS D' INCOMPLIMENT EN MASSILLA ASFÀLTICA:
Els acabats del junt i els procediments d'aplicació han de complir les condicions indicades al plec.

F9 - PAVIMENTS
F92 - SUBBASES
F921 - SUBBASES DE TOT-U

0.- ELEMENTS QUE CONTEMPLA EL PLEC

F921101F.

1.- DEFINICIÓ I CONDICIONS DE LES PARTIDES D'OBRA EXECUTADES

Subbases o bases de tot-u natural o artificial per a paviments.
L'execució de la unitat d'obra inclou les operacions següents:
- Preparació i comprovació de la superfície d'assentament
- Aportació de material
- Estesa, humectació (si és necessària), i compactació de cada tongada
- Allisada de la superfície de l'última tongada

CONDICIONS GENERALS:
El material que s'utilitzi ha de complir les especificacions fixades en el plec de condicions corresponent.
Es pot utilitzar material granular reciclat de residus de la construcció o demolicions, provenint d'una planta autoritzad a legalment per el tractament d'aquests residus. En obres de carreteres només es podrà utilitzar a les categories de tràfic pesat T2 a T4.
La capa ha de tenir el pendent especificat a la DT o, en el seu defecte, el que especifiqui la DF.
S'han de mantenir els pendents i dispositius de desguà s necessaris per tal d'evitar entollaments.
La superfície de la capa ha de quedar plana i a nivell amb les rasants previstes a la DT.
La humitat òptima de compactació, s'ha d'ajustar a la composició i forma d'actuació de l'equip de compactació.
En tota la superfície s'ha d'arribar, com a mínim, al grau de compactació previst expressat com a percentatge sobre la densitat màxima obtinguda en l'assaig Pròctor Modificat (UNE 103501).
Grau de compactació:
- Tot-u artificial:
    - Carreteres amb categoria de trànsit pesat T00 a T2: >= 100% PM (UNE 103501)
    - Carreteres amb categoria de trànsit pesat T3, T4 i vorals: >= 98% PM (UNE 103501)
- Tot-u natural: >= 98% PM (UNE 103501)

Índex de Regularitat superficial IRI (NLT-330): Ha de complir amb els valors de la taula 510.5 de PG 3/75 modificat per ORDEN FOM 891/2004.

CERTIFICACIONS ISO 9001 ISO 14001 OHSAS 18001

Mòdul Ev2 (assaig de placa de càrrega) (NLT 357):
- Esplanada (trànsit T3): >= 104 MPa
- Esplanada (trànsit T4-vorals): >= 78 MPa
- Subbase (trànsit T3): >= 80 MPa
- Subbase (trànsit T4-vorals): >= 60 MPa

A més, la relació Ev2/ Ev1 serà < a 2,2.

Toleràncies d'execució:
- Rasant: + 0, -15 mm de la teòrica, en carreteres T00 a T2, + 0, -20 mm de la teòrica, en la resta de casos
- Amplària: - 0 mm de la prevista en els plànols de seccions tipus
- Gruix: - 0 mm del previst en els plànols de seccions tipus

2.- CONDICIONS DEL PROCÉS D'EXECUCIÓ

El sauló, la grava o la sorra aportats, no han de tenir impureses ni matèria orgànica.

La capa no s'ha d'estendre fins que s'hagi comprovat que la superfície sobre la que ha d'assentar-se té les condicions de qualitat i formes previstes, amb les toleràncies establertes. Si en aquesta superfície hi ha defectes o irregularitats que excedeixen les tolerables, s'han de corregir abans de l'execució de la partida d'obra, d'acord amb les instruccions de la DF.

La preparació del tot-u artificial s'ha de fer a central i no "in situ". L'addició de l'aigua de compactació també s'ha de fer a central excepte en els casos que la DF autoritzi el contrari.

En el cas de tot-u natural, abans d'estendre una tongada, s'ha d'homogeneïtzar i humi dificar, si es considera necessari.

El material es pot utilitzar sempre que les condicions climatològiques no hagin produï t alteracions en la seva humitat de tal manera que es superen els valors següents:
- T00 a T1: ± 1 % respecte de la humitat òptima
- T2 a T4 i vorals: ± 1,5 / + 1 % respecte de la humitat óptima

L'estesa s'ha de realitzar, prenent cura d' evitar segregacions i contaminacions, en tongades de gruix no superior a 30 cm.

Totes les aportacions d'aigua han de fer-se abans de la compactació. Després, l'única humectació admissible és la de la preparació per a col·locar la capa següent.

La compactació s'ha de fer de forma continua i sistemàtica disposant l' equip necessari per aconseguir la densitat prescrita a l'apartat anterior.

Si l'estesa del tot-u es fa per franges, la compactació ha d'incloure 15 cm de l'anterior, com a mínim.

Les zones que, per la seva reduïda extensió, el seu pendent o la seva proximitat a obres de pas o desguàs, murs o estructures, no permetin la utilització de l'equip habitual, s'han de compactar amb els medis adequats al cas per tal d'aconseguir la densitat prevista.

No s'autoritza el pas de vehicles i maquinària fins que la capa no s'hagi consolidat definitivament. Els defectes que es derivin d'aquest incompliment han de ser reparats pel contractista segons les indicacions de la DF.

3.- UNITAT I CRITERIS D'AMIDAMENT

m3 de volum amidat segons les especificacions de la DT.

L'abonament dels treballs de preparació de la superfície d'assentament correspon a la unitat d'obra de la capa subjacent.

No són d'abonament els es creixos laterals ni els necessaris per a compensar la minva de gruixos de capes subjacents.

4.- NORMATIVA DE COMPLIMENT OBLIGATORI

CERTIFICACIONS ISO 9001 ISO 14001 OHSAS 18001

* Orden de 6 de febrero de 1976 por la que se aprueba el Pliego de prescripciones técnicas generales para obras de carreteras y puentes (PG 3/75)
* Orden FOM/891/2004, de 1 de marzo, por la que se actualizan determinados artículos del pliego de prescripciones técnicas generales para obras de carreteras y puentes, relativos a firmes y pavimentos.
Orden FOM/3460/2003, de 28 de noviembre, por lo que se aprueba la norma 6.1-IC Secciones del firme, de la Instrucción Técnica de Carreteras.

5.- CONDICIONS DE CONTROL D'EXECUCIÓ I DE L'OBRA ACABADA

CONTROL D'EXECUCIÓ. OPERACIONS DE CONTROL:
Es considera com un lot de control el menor que resulti d'aplicar els 3 criteris següents aplicats sobre una tongada:
- Una longitud de 500 de calçada
- Una superfície de 3.500 m2 de calçada
- La fracció construïda diàriament
Les tasques de control a realitzar són les següents:
- Inspecció visual del material a la descà rrega dels camions, retirant el que presenti restes de terra vegetal, matèria orgànica o pedres de grandària superior a l' admissible.
- Inspecció visual de l'estat de la superfície sobre la que s' ha d'estendre la capa.
- Presa de coordenades i cotes a banda i banda i sobre l'eix de la capa, i control de l' amplada de la tongada estesa, cada 10 m lineals com a màxim.
- Execució d'un tram de prova que, a efectes de control, es tractarà com un lot d' execució.
- Comprovació de les toleràncies d'execució i control de la superfície sobre la que s'ha d'estendre la capa. Inspecció visual de l'estat de la superfície després del pas d'un camió carregat sobre ella.
- Control de l'estesa: comprovació visual del gruix, ampl ada i pendent transversal de les tongades d'execució i control de la temperatura ambient.
- Control de compactació. Es realitzaran 7 determinacions de la humitat i densitat in-situ.
- Assaig de placa de càrrega (NLT 357), sobre cada lot. En la zona d'aplicació de la placa es determinarà la humitat in-situ.
- Inspecció visual per a detectar punts baixos capaços de retenir aigua.
CONTROL DE L'OBRA ACABADA. OPERACIONS DE CONTROL:
Les tasques de control a realitzar són les següents:
- Comparació entre la rasant acabada i l'estable rta en el projecte: comprovació de l'existència de ruptura de peralt; comprovació de l'amplada de la capa; revisió dels cantells de perfils transversals.
- Control de la regularitat superficial mitjanç ant la determinació de l'índex de regularitat internacional (IRI) (NLT 330).
CRITERIS DE PRESA DE MOSTRES:
S'han de seguir els criteris que en cada cas, indiqui la DF. Els punts de control de densitat i humitat han d'estar uniformement repartits en sentit longitudinal i aleatòriament distribuïts en la secció transversal de la tongada.
CONTROL D'EXECUCIÓ. INTERPRETACIÓ DE RESULTATS I ACTUACIONS EN CAS D'INCOMPLIMENT:
No s'iniciarà l'execució d'aquesta unitat sense la corresponent aprovació del tram de prova per part de la DF.
No es podrà iniciar l'execució de la capa, sense que la superfície sobre la que s'ha d'assentar compleixi les exigències del plec de condicions.
S'aturaran els treballs d'estesa quan la temperatura ambient estigui per sota del lí mit establert al plec, o quan s'observi que es produeix segregació o contaminació del material.
Les densitats seques obtingudes en la cap a compactada hauran de ser iguals o superiors a les especificades en el plec de condicions, en cada un dels punts de la mostra. Es podran admetre un màxim d' un 40% de punts amb resultat un 2% per sota del valor especificat, sempre que la mitjana del conjunt compleixi l'especificat.
En cas d'incompliment, el contractista corregirà la capa executada, per recompactació o substitució del material. En general, es treballarà sobre tota la tongada afectada (lot), a menys que el defecte de compactació estigui clarament localitzat. Els assaigs de comprovació de la compactació s' intensificaran al doble sobre les capes corregides.

CERTIFICACIONS ISO 9001 ISO 14001 OHSAS 18001

El contingut d'humitat de les capes compactades tindrà caràcter informatiu, i no serà p er sí mateix causa de rebuig.
El valor del mòdul de compressibilitat (segon cicle) obtingut a la placa de càrrega complirà les limitacions establertes al plec de condicions. En cas contrari, es recompactarà fins a aconseguir els valors especificats.
Correcció, per part del contractista, dels defectes observats en el control geomè tric i de regularitat superficial.
CONTROL DE L'OBRA ACABADA. INTERPRETACIÓ DE RESULTATS I ACTUACIONS EN CAS D'INCOMPLIMENT:
Correcció, per part del contractista, dels defectes observats en el control geomè tric i de regularitat superficial.

F922 - SUBBASES DE SAULÓ

0.- ELEMENTS QUE CONTEMPLA EL PLEC

F922101F.

1.- DEFINICIÓ I CONDICIONS DE LES PARTIDES D'OBRA EXECUTADES

Formació de subbase o base per a paviment, amb sauló.
L'execució de la unitat d'obra inclou les operacions següents:
- Preparació i comprovació de la superfície d'assentament
- Aportació de material
- Estesa, humectació (si és necessària), i compactació de cada tongada
- Allisada de la superfície de l'última tongada

CONDICIONS GENERALS:
La capa ha de tenir el pendent especificat a la DT o, en el seu defecte, el que especifiqui la DF.
S'han de mantenir els pendents i dispositius de desguà s necessaris per tal d'evitar entollaments.
La superfície de la capa ha de quedar plana i a nivell amb les rasants previstes a la DT.
En tota la superfície s'ha d'arribar, com a mínim, al grau de compactació previst expressat com a percentatge sobre la densitat màxima obtinguda en l'assaig Pròctor Modificat (UNE 103501).
Mòdul Ev2 (assaig de placa de càrrega) (NLT 357):
- Esplanada (trànsit T3): >= 104 MPa
- Esplanada (trànsit T4-vorals): >= 78 MPa
- Subbase (trànsit T3): >= 80 MPa
- Subbase (trànsit T4-vorals): >= 60 MPa

A més, la relació Ev2/ Ev1 serà < a 2,2.
Toleràncies d'execució:
- Nivell de la superfície: ± 20 mm
- Replanteig de rasants: + 0, - 1/5 del gruix teòric
- Planor: ± 10 mm/3 m

2.- CONDICIONS DEL PROCÉS D'EXECUCIÓ

S'han d'aturar els treballs quan la temperatura ambient sigui inferior a 2°C.
El material es pot utilitzar sempre que les condicions climatològiques no hagin produï t alteracions en la seva humitat.
Abans de la utilització d'un tipus de material, serà preceptiva la realització d' un tram de prova, per tal de fixar la composició i forma d'actuació de l'equip compactador i per a determinar la humitat de compactació més adient al procediment d'execució. La DF decidirà si es acceptable la realització d'aquesta prova com a part integrant de l'obra.

CERTIFICACIONS ISO 9001 ISO 14001 OHSAS 18001

La capa no s'ha d'estendre fins que s'hagi comprovat que la superfície sobre la que ha d'assentar-se té les condicions de qualitat i formes previstes, amb les toleràncies establertes. Si en aquesta superfície hi ha defectes o irregularitats que excedeixen les tolerables, s'han de corregir abans de l'execució de la partida d'obra, d'acord amb les instruccions de la DF.
L'estesa s'ha de realitzar, prenent cura d' evitar segregacions i contaminacions, en tongades de gruix no superior a 30 cm.
No s'ha d'estendre cap tongada mentre no s'hagi comprovat el grau de compactació de la precedent.
El contingut òptim d'humitat s'ha de determinar a l'obra, en funció de la maquinària disponible i dels resultats dels assaigs realitzats.
Abans d'estendre una tongada es pot homogeneïtzar i humidificar, si es considera necessari.
Totes les aportacions d'aigua han de fer-se abans de la compactació. Després, l'única humectació admissible és la de la preparació per a col·locar la capa següent.
La compactació s'ha d'efectuar longitudinalment, començant per les vores exteriors i progressant cap al centre per a cavalcar-se en cada recorregut en un ample no inferior a 1/3 del de l'element compactador.
La compactació se ha d'efectuar cont ínua i sistemàticament. Si es realitza per franges, quan es compacti una d'elles s'ampliarà la zona de compactat per a incloure com a mínim 15 cm de la franja anterior.
Les zones que, per la seva reduïda extensió, el seu pendent o la seva proximitat a obres de pas o desguàs, murs o estructures, no permetin la utilització de l'equip habitual, s'han de compactar amb els medis adequats al cas per tal d'aconseguir la densitat prevista.
No s'autoritza el pas de vehicles i maquinària fins que la capa no s'hagi consolidat definitivament. Els defectes que es derivin d'aquest incompliment han de ser reparats pel contractista segons les indicacions de la DF.

3.- UNITAT I CRITERIS D'AMIDAMENT

m3 de volum amidat segons les especificacions de la DT.
L'abonament dels treballs de preparació de la superfície d'assentament correspon a la unitat d'obra de la capa subjacent.
No són d'abonament els es creixos laterals ni els necessaris per a compensar la minva de gruixos de capes subjacents.

4.- NORMATIVA DE COMPLIMENT OBLIGATORI

* Orden FOM/3460/2003, de 28 de noviembre, por lo que se aprueba la norma 6.1-IC Secciones del firme, de la Instrucción Técnica de Carreteras.

5.- CONDICIONS DE CONTROL D'EXECUCIÓ I DE L'OBRA ACABADA

CONTROL D'EXECUCIÓ. OPERACIONS DE CONTROL:
Es considera com un lot de control el menor que resulti d'aplicar els 3 criteris següents aplicats sobre una tongada:
- Una longitud de 500 de calçada
- Una superfície de 3.500 m2 de calçada
- La fracció construïda diàriament
Les tasques de control a realitzar són les següents:
- Inspecció visual del material a la descà rrega dels camions, retirant el que presenti restes de terra vegetal, matèria orgànica o pedres de grandària superior a l' admissible.
- Inspecció visual de l'estat de la superfície sobre la que s' ha d'estendre la capa.
- Presa de coordenades i cotes a banda i banda i sobre l'eix de la capa, i control de l' amplada de la tongada estesa, cada 10 m lineals com a màxim.
- Execució d'un tram de prova que, a efectes de control, es tractarà com un lot d' execució.

CERTIFICACIONS ISO 9001 ISO 14001 OHSAS 18001

- Comprovació de les toleràncies d'execució i control de la superfície sobre la que s'ha d'estendre la capa. Inspecció visual de l'estat de la superfície després del pas d'un camió carregat sobre ella.
- Control de l'estesa: comprovació visual del gruix, ampl ada i pendent transversal de les tongades d'execució i control de la temperatura ambient.
- Control de compactació. Es realitzaran 7 determinacions de la humitat i densitat in-situ.
- Assaig de placa de càrrega (NLT 357), sobre cada lot. En la zona d'aplicació de la placa es determinarà la humitat in-situ.
- Inspecció visual per a detectar punts baixos capaços de retenir aigua.

CONTROL DE L'OBRA ACABADA. OPERACIONS DE CONTROL:
Les tasques de control a realitzar són les següents:
- Comparació entre la rasant acabada i l'estable rta en el projecte: comprovació de l'existència de ruptura de peralt; comprovació de l'amplada de la capa; revisió dels cantells de perfils transversals.
- Control de la regularitat superficial mitjanç ant la determinació de l'índex de regularitat internacional (IRI) (NLT 330).

CRITERIS DE PRESA DE MOSTRES:
S'han de seguir els criteris que en cada cas, indiqui la DF. Els punts de control de densitat i humitat han d'estar uniformement repartits en sentit longitudinal i aleatòriament distribuïts en la secció transversal de la tongada.
CONTROL D'EXECUCIÓ. INTERPRETACIÓ DE RESULTATS I ACTUACIONS EN CAS D'INCOMPLIMENT:
No s'iniciarà l'execució d'aquesta unitat sense la corresponent aprovació del tram de prova per part de la DF.
No es podrà iniciar l'execució de la capa, sense que la superfície sobre la que s'ha d'assentar compleixi les exigències del plec de condicions.
S'aturaran els treballs d'estesa quan la temperatura ambient estigui per sota del lí mit establert al plec, o quan s'observi que es produeix segregació o contaminació del material.
Les densitats seques obtingudes en la cap a compactada hauran de ser iguals o superiors a les especificades en el plec de condicions, en cada un dels punts de la mostra. Es podran admetre un màxim d' un 40% de punts amb resultat un 2% per sota del valor especificat, sempre que la mitjana del conjunt compleixi l'especificat.
En cas d'incompliment, el contractista corregirà la capa executada, per recompactació o substitució del material. En general, es treballarà sobre tota la tongada afectada (lot), a menys que el defecte de compactació estigui clarament localitzat. Els assaigs de comprovació de la compactació s' intensificaran al doble sobre les capes corregides.
El contingut d'humitat de les capes compactades tindrà caràcter informatiu, i no serà p er sí mateix causa de rebuig.
El valor del mòdul de compressibilitat (segon cicle) obtingut a la placa de càrrega complirà les limitacions establertes al plec de condicions. En cas contrari, es recompactarà fins a aconseguir els valors especificats.
Correcció, per part del contractista, dels defectes observats en el control geomè tric i de regularitat superficial.
CONTROL DE L'OBRA ACABADA. INTERPRETACIÓ DE RESULTATS I ACTUACIONS EN CAS D'INCOMPLIMENT:
Correcció, per part del contractista, dels defectes observats en el control geomè tric i de regularitat superficial.

F927 - SUBBASES DE MATERIAL ADEQUAT

0.- ELEMENTS QUE CONTEMPLA EL PLEC

F927101F.

1.- DEFINICIÓ I CONDICIONS DE LES PARTIDES D'OBRA EXECUTADES

Formació de subbase per a paviment, amb tongades compactades de material adequat o seleccionat.

CERTIFICACIONS ISO 9001 ISO 14001 OHSAS 18001

L'execució de la unitat d'obra inclou les operacions següents:
- Preparació i comprovació de la superfície d'assentament
- Aportació de material
- Estesa, humectació (si és necessària), i compactació de cada tongada
- Allisada de la superfície de l'última tongada
CONDICIONS GENERALS:
La superfície ha de quedar plana i amb un acabat llis i uniforme.
Ha de tenir els pendents i els nivells previstos.
En tota la superfície s'ha d'arribar, com a mínim, al grau de compactació previst expressat com a percentatge sobre la densitat màxima obtinguda en l'assaig Pròctor Modificat (UNE 103501).
Índex CBR: >= 5
Toleràncies d'execució:
- Nivell: ± 20 mm
- Planor: ± 10 mm/3 m

2.- CONDICIONS DEL PROCÉS D'EXECUCIÓ

S'han d'aturar els treballs quan la temperatura sigui <= 2°C o en cas de vents forts.
El suport ha de tenir el grau de compactació i les rasants previstos.
El material s'ha d'estendre per capes de gruix uniforme <= 25 cm, sensiblement paral·leles a l'esplanada.
S'ha de comprovar el nivell i el grau de compactació de la tongada abans d'estendre la tongada superior.
L'acabat superficial s'ha de fer sense vibració per tal de corregir possibles irregularitats i segellar la superfície.

3.- UNITAT I CRITERIS D'AMIDAMENT

m3 de volum amidat segons les especificacions de la DT.

4.- NORMATIVA DE COMPLIMENT OBLIGATORI

No hi ha normativa de compliment obligatori.

F928 - SUBBASES DE MATERIAL SELECCIONAT

0.- ELEMENTS QUE CONTEMPLA EL PLEC

F928101F.

1.- DEFINICIÓ I CONDICIONS DE LES PARTIDES D'OBRA EXECUTADES

Formació de subbase per a paviment, amb tongades compactades de material adequat o seleccionat.
L'execució de la unitat d'obra inclou les operacions següents:
- Preparació i comprovació de la superfície d'assentament
- Aportació de material
- Estesa, humectació (si és necessària), i compactació de cada tongada
- Allisada de la superfície de l'última tongada
CONDICIONS GENERALS:
La superfície ha de quedar plana i amb un acabat llis i uniforme.
Ha de tenir els pendents i els nivells previstos.

CERTIFICACIONS ISO 9001 ISO 14001 OHSAS 18001

En tota la superfície s'ha d'arribar, com a mínim, al grau de compactació previst expressat com a percentatge sobre la densitat màxima obtinguda en l'assaig Pròctor Modificat (UNE 103501).
Índex CBR: >= 5
Toleràncies d'execució:
- Nivell: ± 20 mm
- Planor: ± 10 mm/3 m

2.- CONDICIONS DEL PROCÉS D'EXECUCIÓ

S'han d'aturar els treballs quan la temperatura sigui <= 2°C o en cas de vents forts.
El suport ha de tenir el grau de compactació i les rasants previstos.
El material s'ha d'estendre per capes de gruix uniforme <= 25 cm, sensiblement paral·leles a l'esplanada.
S'ha de comprovar el nivell i el grau de compactació de la tongada abans d'estendre la tongada superior.
L'acabat superficial s'ha de fer sense vibració per tal de corregir possibles irregularitats i segellar la superfície.

3.- UNITAT I CRITERIS D'AMIDAMENT

m3 de volum amidat segons les especificacions de la DT.

4.- NORMATIVA DE COMPLIMENT OBLIGATORI

No hi ha normativa de compliment obligatori.

F93 - BASES
F931 - BASES DE TOT-U

0.- ELEMENTS QUE CONTEMPLA EL PLEC

F931101F.

1.- DEFINICIÓ I CONDICIONS DE LES PARTIDES D'OBRA EXECUTADES

Subbases o bases de tot-u natural o artificial per a paviments.
L'execució de la unitat d'obra inclou les operacions següents:
- Preparació i comprovació de la superfície d'assentament
- Aportació de material
- Estesa, humectació (si és necessària), i compactació de cada tongada
- Allisada de la superfície de l'última tongada

CONDICIONS GENERALS:
El material que s'utilitzi ha de complir les especificacions fixades en el plec de condicions corresponent.
Es pot utilitzar material granular reciclat de residus de la construcció o demolicions, provenint d'una planta autoritzad a legalment per el tractament d'aquests residus. En obres de carreteres només es podrà utilitzar a les categories de tràfic pesat T2 a T4.
La capa ha de tenir el pendent especificat a la DT o, en el seu defecte, el que especifiqui la DF.
S'han de mantenir els pendents i dispositius de desguà s necessaris per tal d'evitar entollaments.
La superfície de la capa ha de quedar plana i a nivell amb les rasants previstes a la DT.

CERTIFICACIONS ISO 9001 ISO 14001 OHSAS 18001

En tota la superfície s'ha d'arribar, com a mínim, al grau de compactació previst expressat com a percentatge sobre la densitat màxima obtinguda en l'assaig Pròctor Modificat (UNE 103501).
Grau de compactació:
- Tot-u artificial:
    - Carreteres amb categoria de trànsit pesat T00 a T2: >= 100% PM (UNE 103501)
    - Carreteres amb categoria de trànsit pesat T3, T4 i vorals: >= 98% PM (UNE 103501)
- Tot-u natural: >= 98% PM (UNE 103501)

Índex de Regularitat superficial IRI (NLT-330): Ha de complir amb els valors de la taula 510.5 de PG 3/75 modificat per ORDEN FOM 891/2004.
Mòdul Ev2 (assaig de placa de càrrega) (NLT 357):
- Esplanada (trànsit T3): >= 104 MPa
- Esplanada (trànsit T4-vorals): >= 78 MPa
- Subbase (trànsit T3): >= 80 MPa
- Subbase (trànsit T4-vorals): >= 60 MPa

A més, la relació Ev2/ Ev1 serà < a 2,2.
Toleràncies d'execució:
- Rasant: + 0, -15 mm de la teòrica, en carreteres T00 a T2, + 0, -20 mm de la teòrica, en la resta de casos
- Amplària: - 0 mm de la prevista en els plànols de seccions tipus
- Gruix: - 0 mm del previst en els plànols de seccions tipus

2.- CONDICIONS DEL PROCÉS D'EXECUCIÓ

La capa no s'ha d'estendre fins que s'hagi comprovat que la superfície sobre la que ha d'assentar-se té les condicions de qualitat i formes previstes, amb les toleràncies establertes. Si en aquesta superfície hi ha defectes o irregularitats que excedeixen les tolerables, s'han de corregir abans de l'execució de la partida d'obra, d'acord amb les instruccions de la DF.
La preparació del tot-u artificial s'ha de fer a central i no "in situ". L'addició de l'aigua de compactació també s'ha de fer a central excepte en els casos que la DF autoritzi el contrari.
En el cas de tot-u natural, abans d'estendre una tongada, s'ha d'homogeneïtzar i humi dificar, si es considera necessari.
El material es pot utilitzar sempre que les condicions climatològiques no hagin produï t alteracions en la seva humitat de tal manera que es superen els valors següents:
- T00 a T1: ± 1 % respecte de la humitat òptima
- T2 a T4 i vorals: ± 1,5 / + 1 % respecte de la humitat óptima

L'estesa s'ha de realitzar, prenent cura d' evitar segregacions i contaminacions, en tongades de gruix no superior a 30 cm.
Totes les aportacions d'aigua han de fer-se abans de la compactació. Després, l'única humectació admissible és la de la preparació per a col·locar la capa següent.
La compactació s'ha de fer de forma continua i sistemàtica disposant l' equip necessari per aconseguir la densitat prescrita a l'apartat anterior.
Si l'estesa del tot-u es fa per franges, la compactació ha d'incloure 15 cm de l'anterior, com a mínim.
Les zones que, per la seva reduïda extensió, el seu pendent o la seva proximitat a obres de pas o desguàs, murs o estructures, no permetin la utilització de l'equip habitual, s'han de compactar amb els medis adequats al cas per tal d'aconseguir la densitat prevista.
No s'autoritza el pas de vehicles i maquinària fins que la capa no s'hagi consolidat definitivament. Els defectes que es derivin d'aquest incompliment han de ser reparats pel contractista segons les indicacions de la DF.

CERTIFICACIONS ISO 9001 ISO 14001 OHSAS 18001

3.- UNITAT I CRITERIS D'AMIDAMENT

m3 de volum amidat segons les especificacions de la DT.
L'abonament dels treballs de preparació de la superfície d'assentament correspon a la unitat d'obra de la capa subjacent.
No són d'abonament els es creixos laterals ni els necessaris per a compensar la minva de gruixos de capes subjacents.

4.- NORMATIVA DE COMPLIMENT OBLIGATORI

* Orden de 6 de febrero de 1976 por la que se aprueba el Pliego de prescripciones técnicas generales para obras de carreteras y puentes (PG 3/75)
* Orden FOM/891/2004, de 1 de marzo, por la que se actualizan determinados artículos del pliego de prescripciones técnicas generales para obras de carreteras y puentes, relativos a firmes y pavimentos.
Orden FOM/3460/2003, de 28 de noviembre, por lo que se aprueba la norma 6.1-IC Secciones del firme, de la Instrucción Técnica de Carreteras.

5.- CONDICIONS DE CONTROL D'EXECUCIÓ I DE L'OBRA ACABADA

CONTROL D'EXECUCIÓ. OPERACIONS DE CONTROL:
Es considera com un lot de control el menor que resulti d'aplicar els 3 criteris següents aplicats sobre una tongada:
- Una longitud de 500 de calçada
- Una superfície de 3.500 m2 de calçada
- La fracció construïda diàriament
Les tasques de control a realitzar són les següents:
- Inspecció visual del material a la descà rrega dels camions, retirant el que presenti restes de terra vegetal, matèria orgànica o pedres de grandària superior a l' admissible.
- Inspecció visual de l'estat de la superfície sobre la que s' ha d'estendre la capa.
- Presa de coordenades i cotes a banda i banda i sobre l'eix de la capa, i control de l' amplada de la tongada estesa, cada 10 m lineals com a màxim.
- Execució d'un tram de prova que, a efectes de control, es tractarà com un lot d' execució.
- Comprovació de les toleràncies d'execució i control de la superfície sobre la que s'ha d'estendre la capa. Inspecció visual de l'estat de la superfície després del pas d'un camió carregat sobre ella.
- Control de l'estesa: comprovació visual del gruix, ampl ada i pendent transversal de les tongades d'execució i control de la temperatura ambient.
- Control de compactació. Es realitzaran 7 determinacions de la humitat i densitat in-situ.
- Assaig de placa de càrrega (NLT 357), sobre cada lot. En la zona d'aplicació de la placa es determinarà la humitat in-situ.
- Inspecció visual per a detectar punts baixos capaços de retenir aigua.
CONTROL DE L'OBRA ACABADA. OPERACIONS DE CONTROL:
Les tasques de control a realitzar són les següents:
- Comparació entre la rasant acabada i l'estable rta en el projecte: comprovació de l'existència de ruptura de peralt; comprovació de l'amplada de la capa; revisió dels cantells de perfils transversals.
- Control de la regularitat superficial mitjanç ant la determinació de l'índex de regularitat internacional (IRI) (NLT 330).
CRITERIS DE PRESA DE MOSTRES:
S'han de seguir els criteris que en cada cas, indiqui la DF. Els punts de control de densitat i humitat han d'estar uniformement repartits en sentit longitudinal i aleatòriament distribuïts en la secció transversal de la tongada.
CONTROL D'EXECUCIÓ. INTERPRETACIÓ DE RESULTATS I ACTUACIONS EN CAS D'INCOMPLIMENT:
No s'iniciarà l'execució d'aquesta unitat sense la corresponent aprovació del tram de prova per part de la DF.

CERTIFICACIONS ISO 9001 ISO 14001 OHSAS 18001

No es podrà iniciar l'execució de la capa, sense que la superfície sobre la que s'ha d'assentar compleixi les exigències del plec de condicions.
S'aturaran els treballs d'estesa quan la temperatura ambient estigui per sota del lí mit establert al plec, o quan s'observi que es produeix segregació o contaminació del material.
Les densitats seques obtingudes en la cap a compactada hauran de ser iguals o superiors a les especificades en el plec de condicions, en cada un dels punts de la mostra. Es podran admetre un màxim d' un 40% de punts amb resultat un 2% per sota del valor especificat, sempre que la mitjana del conjunt compleixi l'especificat.
En cas d'incompliment, el contractista corregirà la capa executada, per recompactació o substitució del material. En general, es treballarà sobre tota la tongada afectada (lot), a menys que el defecte de compactació estigui clarament localitzat. Els assaigs de comprovació de la compactació s' intensificaran al doble sobre les capes corregides.
El contingut d'humitat de les capes compactades tindrà caràcter informatiu, i no serà p er sí mateix causa de rebuig.
El valor del mòdul de compressibilitat (segon cicle) obtingut a la placa de càrrega complirà les limitacions establertes al plec de condicions. En cas contrari, es recompactarà fins a aconseguir els valors especificats.
Correcció, per part del contractista, dels defectes observats en el control geomè tric i de regularitat superficial.
CONTROL DE L'OBRA ACABADA. INTERPRETACIÓ DE RESULTATS I ACTUACIONS EN CAS D'INCOMPLIMENT:
Correcció, per part del contractista, dels defectes observats en el control geomè tric i de regularitat superficial.

F932 - BASES DE SAULÓ

0.- ELEMENTS QUE CONTEMPLA EL PLEC

F932101F.

1.- DEFINICIÓ I CONDICIONS DE LES PARTIDES D'OBRA EXECUTADES

Formació de subbase o base per a paviment, amb sauló.
L'execució de la unitat d'obra inclou les operacions següents:
- Preparació i comprovació de la superfície d'assentament
- Aportació de material
- Estesa, humectació (si és necessària), i compactació de cada tongada
- Allisada de la superfície de l'última tongada

CONDICIONS GENERALS:
La capa ha de tenir el pendent especificat a la DT o, en el seu defecte, el que especifiqui la DF.
S'han de mantenir els pendents i dispositius de desguà s necessaris per tal d'evitar entollaments.
La superfície de la capa ha de quedar plana i a nivell amb les rasants previstes a la DT.
En tota la superfície s'ha d'arribar, com a mínim, al grau de compactació previst expressat com a percentatge sobre la densitat màxima obtinguda en l'assaig Pròctor Modificat (UNE 103501).
Mòdul Ev2 (assaig de placa de càrrega) (NLT 357):
- Esplanada (trànsit T3): >= 104 MPa
- Esplanada (trànsit T4-vorals): >= 78 MPa
- Subbase (trànsit T3): >= 80 MPa
- Subbase (trànsit T4-vorals): >= 60 MPa

A més, la relació Ev2/ Ev1 serà < a 2,2.
Toleràncies d'execució:
- Nivell de la superfície: ± 20 mm
- Replanteig de rasants: + 0, - 1/5 del gruix teòric

CERTIFICACIONS ISO 9001 ISO 14001 OHSAS 18001

- Planor: ± 10 mm/3 m

2.- CONDICIONS DEL PROCÉS D'EXECUCIÓ

S'han d'aturar els treballs quan la temperatura ambient sigui inferior a 2°C.
El material es pot utilitzar sempre que les condicions climatològiques no hagin produï t alteracions en la seva humitat.
Abans de la utilització d'un tipus de material, serà preceptiva la realització d' un tram de prova, per tal de fixar la composició i forma d'actuació de l'equip compactador i per a determinar la humitat de compactació més adient al procediment d'execució. La DF decidirà si es acceptable la realització d'aquesta prova com a part integrant de l'obra.
La capa no s'ha d'estendre fins que s'hagi comprovat que la superfície sobre la que ha d'assentar-se té les condicions de qualitat i formes previstes, amb les toleràncies establertes. Si en aquesta superfície hi ha defectes o irregularitats que excedeixen les tolerables, s'han de corregir abans de l'execució de la partida d'obra, d'acord amb les instruccions de la DF.
L'estesa s'ha de realitzar, prenent cura d' evitar segregacions i contaminacions, en tongades de gruix no superior a 30 cm.
No s'ha d'estendre cap tongada mentre no s'hagi comprovat el grau de compactació de la precedent.
El contingut òptim d'humitat s'ha de determinar a l'obra, en funció de la maquinària disponible i dels resultats dels assaigs realitzats.
Abans d'estendre una tongada es pot homogeneïtzar i humidificar, si es considera necessari.
Totes les aportacions d'aigua han de fer-se abans de la compactació. Després, l'única humectació admissible és la de la preparació per a col·locar la capa següent.
La compactació s'ha d'efectuar longitudinalment, començant per les vores exteriors i progressant cap al centre per a cavalcar-se en cada recorregut en un ample no inferior a 1/3 del de l'element compactador.
La compactació se ha d'efectuar cont ínua i sistemàticament. Si es realitza per franges, quan es compacti una d'elles s'ampliarà la zona de compactat per a incloure com a mínim 15 cm de la franja anterior.
Les zones que, per la seva reduïda extensió, el seu pendent o la seva proximitat a obres de pas o desguàs, murs o estructures, no permetin la utilització de l'equip habitual, s'han de compactar amb els medis adequats al cas per tal d'aconseguir la densitat prevista.
No s'autoritza el pas de vehicles i maquinària fins que la capa no s'hagi consolidat definitivament. Els defectes que es derivin d'aquest incompliment han de ser reparats pel contractista segons les indicacions de la DF.

3.- UNITAT I CRITERIS D'AMIDAMENT

m3 de volum amidat segons les especificacions de la DT.
L'abonament dels treballs de preparació de la superfície d'assentament correspon a la unitat d'obra de la capa subjacent.
No són d'abonament els es creixos laterals ni els necessaris per a compensar la minva de gruixos de capes subjacents.

4.- NORMATIVA DE COMPLIMENT OBLIGATORI

* Orden FOM/3460/2003, de 28 de noviembre, por lo que se aprueba la norma 6.1-IC Secciones del firme, de la Instrucción Técnica de Carreteras.

5.- CONDICIONS DE CONTROL D'EXECUCIÓ I DE L'OBRA ACABADA

CONTROL D'EXECUCIÓ. OPERACIONS DE CONTROL:

CERTIFICACIONS ISO 9001 ISO 14001 OHSAS 18001

Es considera com un lot de control el menor que resulti d'aplicar els 3 criteris següents aplicats sobre una tongada:
- Una longitud de 500 de calçada
- Una superfície de 3.500 m2 de calçada
- La fracció construïda diàriament

Les tasques de control a realitzar són les següents:
- Inspecció visual del material a la descà rrega dels camions, retirant el que presenti restes de terra vegetal, matèria orgànica o pedres de grandària superior a l' admissible.
- Inspecció visual de l'estat de la superfície sobre la que s' ha d'estendre la capa.
- Presa de coordenades i cotes a banda i banda i sobre l'eix de la capa, i control de l' amplada de la tongada estesa, cada 10 m lineals com a màxim.
- Execució d'un tram de prova que, a efectes de control, es tractarà com un lot d' execució.
- Comprovació de les toleràncies d'execució i control de la superfície sobre la que s'ha d'estendre la capa. Inspecció visual de l'estat de la superfície després del pas d'un camió carregat sobre ella.
- Control de l'estesa: comprovació visual del gruix, ampl ada i pendent transversal de les tongades d'execució i control de la temperatura ambient.
- Control de compactació. Es realitzaran 7 determinacions de la humitat i densitat in-situ.
- Assaig de placa de càrrega (NLT 357), sobre cada lot. En la zona d'aplicació de la placa es determinarà la humitat in-situ.
- Inspecció visual per a detectar punts baixos capaços de retenir aigua.

CONTROL DE L'OBRA ACABADA. OPERACIONS DE CONTROL:
Les tasques de control a realitzar són les següents:
- Comparació entre la rasant acabada i l'estable rta en el projecte: comprovació de l'existència de ruptura de peralt; comprovació de l'amplada de la capa; revisió dels cantells de perfils transversals.
- Control de la regularitat superficial mitjanç ant la determinació de l'índex de regularitat internacional (IRI) (NLT 330).

CRITERIS DE PRESA DE MOSTRES:
S'han de seguir els criteris que en cada cas, indiqui la DF. Els punts de control de densitat i humitat han d'estar uniformement repartits en sentit longitudinal i aleatòriament distribuïts en la secció transversal de la tongada.

CONTROL D'EXECUCIÓ. INTERPRETACIÓ DE RESULTATS I ACTUACIONS EN CAS D'INCOMPLIMENT:
No s'iniciarà l'execució d'aquesta unitat sense la corresponent aprovació del tram de prova per part de la DF.
No es podrà iniciar l'execució de la capa, sense que la superfície sobre la que s'ha d'assentar compleixi les exigències del plec de condicions.
S'aturaran els treballs d'estesa quan la temperatura ambient estigui per sota del lí mit establert al plec, o quan s'observi que es produeix segregació o contaminació del material.
Les densitats seques obtingudes en la cap a compactada hauran de ser iguals o superiors a les especificades en el plec de condicions, en cada un dels punts de la mostra. Es podran admetre un màxim d' un 40% de punts amb resultat un 2% per sota del valor especificat, sempre que la mitjana del conjunt compleixi l'especificat.
En cas d'incompliment, el contractista corregirà la capa executada, per recompactació o substitució del material. En general, es treballarà sobre tota la tongada afectada (lot), a menys que el defecte de compactació estigui clarament localitzat. Els assaigs de comprovació de la compactació s' intensificaran al doble sobre les capes corregides.
El contingut d'humitat de les capes compactades tindrà caràcter informatiu, i no serà p er sí mateix causa de rebuig.
El valor del mòdul de compressibilitat (segon cicle) obtingut a la placa de càrrega complirà les limitacions establertes al plec de condicions. En cas contrari, es recompactarà fins a aconseguir els valors especificats.
Correcció, per part del contractista, dels defectes observats en el control geomè tric i de regularitat superficial.

CONTROL DE L'OBRA ACABADA. INTERPRETACIÓ DE RESULTATS I ACTUACIONS EN CAS D'INCOMPLIMENT:
Correcció, per part del contractista, dels defectes observats en el control geomè tric i de regularitat superficial.

CERTIFICACIONS ISO 9001 ISO 14001 OHSAS 18001

F936 - BASES DE FORMIGÓ

0.- ELEMENTS QUE CONTEMPLA EL PLEC

F9365H51.

1.- DEFINICIÓ I CONDICIONS DE LES PARTIDES D'OBRA EXECUTADES

Formació de subbase o base de formigó per a suport de paviment.
Es considera estesa i vibració manual la col·locació del formigó amb regle vibratori, i estesa i vibració mecànica la col·locació del formigó amb estenedora.
L'execució de la unitat d'obra inclou les operacions següents:
- Preparació i comprovació de la superfície d'assentament
- Muntatge d'encofrats
- Col·locació del formigó
- Execució de junts de dilatació i formigonament
- Protecció del formigó fresc i curat
- Desmuntatge dels encofrats

CONDICIONS GENERALS:
La superfície acabada ha d'estar reglejada.
No ha de tenir esquerdes ni discontinuïtats.
Ha de formar una superfície plana amb una textura uniforme i s'ha d'ajustar a les alineacions i a les rasants previstes.
Ha de tenir junts de dilatació fets a distàncies no superiors a 25 m; han de ser de 2 cm d'amplària i han d'estar plens d'un material flexible.
Els junts de formigonat han de ser de tot el gruix i s'ha de procurar de fer-los coincidir amb els junts de retracció.
La resistència característica del formigó es comprovarà d'acord amb l' article 86 de l'EHE-08
Toleràncies d'execució:
- Gruix: - 15 mm
- Nivell: ± 10 mm

2.- CONDICIONS DEL PROCÉS D'EXECUCIÓ

El formigonament s'ha de fer a una temperatura ambient entre 5°C i 40°C.
S'han d'aturar els treballs quan la pluja pugui llevar la capa superficial del formigó fresc.
S'ha de vibrar fins aconseguir una massa compacta i sense que es produeixin segregacions.
Durant l'adormiment i fins que s'aconsegueixi el 70% de la resistència prevista, s'ha de mantenir humida la superfície del formigó amb els mitjans necessaris segons el tipus de ciment utilitzat i les condicions climatològiques del lloc.
Aquest procés ha de durar com a mínim:
- 15 dies en temps calorós i sec
- 7 dies en temps humit

La capa no s'ha de trepitjar durant les 24 h següents a la seva formació.

3.- UNITAT I CRITERIS D'AMIDAMENT

m3 de volum amidat segons les especificacions de la DT.

4.- NORMATIVA DE COMPLIMENT OBLIGATORI

CERTIFICACIONS ISO 9001 ISO 14001 OHSAS 18001

Real Decreto 1247/2008, de 18 de julio, por el que se aprueba la Instrucción de Hormigón Estructural (EHE-08).

FB - PROTECCIONS I SENYALITZACIÓ
FB1 - BARANES

0.- ELEMENTS QUE CONTEMPLA EL PLEC

FB121AAE,FB15A181.

1.- DEFINICIÓ I CONDICIONS DE LES PARTIDES D'OBRA EXECUTADES

Baranes constituïdes per un conjunt de perfils que formen el bastidor i l'ampit de la barana, col·locades en la seva posició definitiva i ancorada amb morter de ciment o formigó o amb fixacions mecàniques.
S'han considerat els tipus següents:
- Baranes d'acer ancorades amb morter de ciment o formigó o amb fixacions mecàniques
- Baranes d'alumini ancorades amb fixacions mecàniques
L'execució de la unitat d'obra inclou les operacions següents:
Barana metàl·lica:
- Replanteig
- Preparació de la base
- Col·locació de la barana i fixació dels ancoratges
CONDICIONS GENERALS:
La protecció instal·lada ha de reunir les mateixes condicions exigides a l'element simple.
Ha d'estar anivellada, ben aplomada i en la posició prevista en la DT.
L'alçària des del nivell del paviment fins el travesser superior, ha de ser l'especificada en el projecte o la indicada per la DF.
En els trams esglaonats, l'esglaonament de la barana s'ha d'efectuar a una distància >= 50 cm de l'element que provoqui l'esmentada variació d'alçada.
L'estructura pròpia de la barana ha de resistir una força horitzontal, uniformement distribuïda, que es considerarà aplicada a 1,2 m o sobre la vora superior de l'element, si aquest està situat a menys alçada. El valor característic de la de força ha de ser de:
- Categoria d'ús C5: 3 kN/m
- Categories d'ús C3, C4, E, F: 1,6 kN/m
- Resta de categories: 0,8 kN/m
(Les categories d'ús es defineixen en l'apartat 3.1.1 del CTE DB SE AE)
La part inferior de les baranes de les escales de les zones destinades al públic en establiments d'ús comercial o d'ús pú blica concurrència, en zones comunes d'edificis d'ús residencial habitatge o en escoles infantils, ha d'estar separada una distància de 50 mm com a màxim de la línea d'inclinació de l'escala.
Toleràncies d'execució:
- Replanteig: ± 10 mm
- Horitzontalitat: ± 5 mm
- Aplomat: ± 5 mm/m
BARANA METÀL.LICA:
Els muntants han de ser verticals.
Ha d'estar subjectada sòlidament al suport amb ancoratges d'acer collats amb morter de ciment pòrtland o formigó o amb fixacions mecàniques, protegits contra la corrosió.

CERTIFICACIONS ISO 9001 ISO 14001 OHSAS 18001

Sempre que sigui possible s'han de fixar els travessers superiors a les parets laterals per mitjà d'ancoratges.
Els trams de la barana han d'estar units, per soldadura si són d'acer o per una peça de connexió si són d'alumini.
Toleràncies d'execució:
- Alçària: ± 10 mm
- Separació entre muntants: Nul·la

2.- CONDICIONS DEL PROCÉS D'EXECUCIÓ

CONDICIONS GENERALS:
No s'ha de treballar amb pluja, neu o vent superior a 50 km/h.
Els ancoratges han de garantir la protecció contra empentes i cops durant tot el procés d'instal·lació i, alhora, han d e mantenir l'aplomat de l'element fins que quedi fixat definitivament al suport.
BARANA METÀL.LICA:
Han d'estar fets els forats als suports per ancorar els muntants abans de començar els treballs.
Els forats dels ancoratges estaran nets de pols o altres objectes que es puguin haver ficat des del moment de la seva execució fins al moment de la col·locació dels ancoratges.
La DF ha d'aprovar el replanteig abans de fixar cap muntant.
Els ancoratges s'han de fer per mitjà de plaques, platines o angulars. L'elecció depèn del sistema i de la distà ncia que hi hagi entre l'eix de les pilastres i la vora dels elements resistents.
S'han de respectar els junts estructurals per mitjà de junts de dilatació de 40 mm d'amplària entre elements.
ELEMENT COL·LOCAT AMB MORTER:
El material conglomerant o adhesiu amb que es realitzi l'ancoratge s'ha d'utilitzar abans de començar l'adormiment.
Durant l'adormiment no s'han de produir moviments ni vibracions del element.

3.- UNITAT I CRITERIS D'AMIDAMENT

m de llargària amidada segons les especificacions de la DT.

4.- NORMATIVA DE COMPLIMENT OBLIGATORI

Real Decreto 314/2006, de 17 de marzo, por el que se aprueba el Código Técnico de la Edificación Parte 2. Documento Básico de Seguridad de utilización DB-SU.
* Orden de 15 de noviembre de 1976 por la que se aprueba la Norma Tecnológica NTE-FDB/1976, «Fachadas defensas: Barandillas».

5.- CONDICIONS DE CONTROL D'EXECUCIÓ I DE L'OBRA ACABADA

CONTROL D'EXECUCIÓ. OPERACIONS DE CONTROL:
Els punts de control més destacables són els següents:
- Comprovació topogràfica de la situació i col·locació de la barana. Presa de coordenades i cotes d'un 10% dels punts on es situaran els elements d'ancoratge.
- Inspecció visual de l'estat general de la barana, galvanitzat i ancoratges.
- Comprovació manual de la resistència d' arrencada en un 10 % dels suports. Es tracta de moure manualment el suport sense observar desplaçaments a la base de fonamentació.
CONTROL D'EXECUCIÓ. CRITERIS DE PRESA DE MOSTRES:
Els controls es realitzaran segons les indicacions de la DF. Els controls es fonamenten en l'inspecció visual i per tant, en l'experiència de l'inspector en aquest tipus de control.
CONTROL D'EXECUCIÓ. INTERPRETACIÓ DE RESULTATS I ACTUACIONS EN CAS D'INCOMPLIMENT:
Correcció per part del contractista de les irregularitats observades.

CERTIFICACIONS ISO 9001 ISO 14001 OHSAS 18001

CONTROL DE L'OBRA ACABADA. OPERACIONS DE CONTROL:
Inspecció visual de la unitat acabada.
CONTROL DE L'OBRA ACABADA. CRITERIS DE PRESA DE MOSTRES:
En la unitat acabada han de realitzar-se, les comprovacions i probes de servei previstes en projecte i/o ordenades per DF conjuntament amb les exigides per la normativa vigent.
CONTROL DE L'OBRA ACABADA. INTERPRETACIÓ DE RESULTATS I ACTUACIONS EN CAS D'INCOMPLIMENT:
Correcció per part del contractista de les irregularitats observades.

FBA - SENYALITZACIÓ HORITZONTAL

0.- ELEMENTS QUE CONTEMPLA EL PLEC

FBA31110.

1.- DEFINICIÓ I CONDICIONS DE LES PARTIDES D'OBRA EXECUTADES

Pintat sobre paviment de marques de senyalització horitzontal.
S'han considerat les marques següents:
- Marques longitudinals
 - Marques transversals
 - Marques superficials
 - Pintat de banda contí nua sonora
S'han considerat els tipus de marques següents:
- Reflectants
 - No reflectants
 S'han considerat els llocs d'aplicació següents:
- Vials públics
 - Vials privats
 L'execució de la unitat d'obra inclou les operacions següents:
- Replanteig
 - Neteja i acondicionament del paviment
 - Aplicació de la pintura
 - Proteccions provisionals durant l'aplicació i el temps d'assecatge
 CONDICIONS GENERALS:
Les marques han de tenir el color, forma, dimensions i ubicació indicats a la DT.
Han de tenir les vores netes i ben perfilades.
La capa de pintura ha de ser clara, uniforme i duradera.
El color de la marca ha de correspondre a la referència B-118 de la UNE 48-103.
El color ha de complir les especificacions de la UNE_EN 1436.
Dosificació de pintura: 720 g/m2
 Toleràncies d'execució:
- Replanteig: ± 3 cm
 - Dosificació de pintura i microesferes: - 0%, + 12%
MARQUES REFLECTANTS:
Dosificació de microesferes de vidre: 480 g/m2
 CARRETERES:
Relació de contrast marca/paviment (UNE 135-200/1): 1,7
 Resistència al lliscament (UNE 135-200/1): >= 0,45
 Coeficient de retrorreflexió (UNE_EN 1436):
- Color blanc:
     - 30 dies: >= 300 mcd/lx m2
     - 180 dies: >= 200 mcd/lx m2
     - 730 dies: >= 100 mcd/lx m2

CERTIFICACIONS ISO 9001 ISO 14001 OHSAS 18001

- Color groc: >= 150 mcd/lx m2

Factor de luminància (UNE_EN 1436):

- Color blanc:
    - Sobre paviment bituminós: >= 0,30
    - Sobre paviment de formigó: >= 0,40
- Color groc: >= 0,20

BANDA CONTÍ NUA SONORA:

La banda sonora ha d'estar formada per un mosaic de peces pintades sobre el paviment, totes de la mateixa mida, amb la separació suficient per tal que facin soroll en ser trepitjades per les rodes del vehicle.

CRITERIS DE SENYALITZACIÓ PROVISIONAL D'OBRES:

No s'iniciaran obres que afectin a la lliure circulació sense haver col·locat la corresponent senyalització, abalisament i, en el s eu cas, defenses. La seva forma, suport, colors, pictogrames i dimensions es correspondran amb l'establert en la Norma de Carreteres 8.3.- IC i catàleg d'Elements de Senyalització, Abalisament i Defensa per a circulació vial.

La part inferior dels senyals estaran a 1 m sobre la calçada. S'exceptua el cas dels senyals "SENTIT PROHIBIT" I "SENTIT OBLIGATORI" en calçades divergents, que podran col·locar-se sobre un pal solament, a la mínima altura.

Els senyals i plafons direccionals, es col·locaran sempre perpendiculars a l'eix de la via, mai inclinades.

El fons dels senyals provisionals d'obra serà de color groc.

Està prohibit posar cartells amb missatges escrits, distints dels que figuren en el Codi de Circulació.

Tot senyal que impliqui una PROHIBICIÓ o OBLIGACIÓ haurà de ser repetida a intervals d'1 min. (s/velocitat limitada) i anul·lada en quant sigui possible.

Tota senyalització d'obres que exigeixi l'ocupació de part de l'explanació de la carretera, es compondrà, com a mínim, dels següents elements:

- Senyal de perill "OBRES" (Placa TP – 18).
- Barrera que limiti frontalment la zona no utilitzable de l'explanació.

La placa "OBRES" haurà d'estar, com a mínim, a 150 m i, com a màxim, a 250 m de la barrera, en funció de la visibilitat del tram, de la velocitat del tràfic i del número de senyals complementaris, que es necessitin col·locar entre senyal i barrera. Finalitzats els treballs hauran de retirar-se absolutament, si no queda cap obstacle en la calçada.

Per a aclarir, completar o intensificar la senyalització mínima, podrà afegir-se, segons les circumstàncies, els següents elements:

- Limitació progressiva de la velocitat, en escalons màxims de 30 km/h, des de la màxima permesa a la carretera fins la detenció total si fos necessari (Placa TR – 301). El primer senyal de limitació pot situar-se prè viament a la de perill "OBRES".
- Avís de règim de circulació a la zona afectada (Plaques TP – 25, TR – 400, TR – 5, TR – 6, TR – 305).
- Orientació dels vehicles per les possibles desviacions (Placa TR – 401).
- Delimitació longitudinal de la zona ocupada.

No s'ha de limitar la velocitat per sota de 60 km/h en autopista o autovies, ni a 50 km a la resta de les vies, llevat del cas d'ordenació en sentit únic alternatiu, que podrà rebaixar-se a 40 km/h.

L'ordenació en sentit únic "ALTERNATIU" es durà a terme per un dels següents sistemes:

- Establiment de la prioritat d'un dels sentits mitjanç ant senyals fixos. Circular, amb fletxa vermella i negra. Quadrada, amb fletxa vermella i blanca.
- Ordenació diürna mitjançant senyals manuals (paletes o discos), si els senyalitzadors es poden comunicar visualment o mitjançant radio telèfon. Nota: El sistema de "testimoni" està totalment proscrit.
- Mitjançant semàfor regulador.

Quan s'hagi de tallar totalment la carretera o s'estableixi sentit únic alternatiu, durant la nit, la detenció serà regulada mitjançant semàfors. Durant el dia, poden utilitzar-se senyalitzadors amb armilla fotoluminiscent.

Quan per la zona de calçada lliure puguin circular dues files de vehicles s'indicarà la desviació de l'obstacle amb una sèrie de senyals TR – 401 (direcció obligatòria), inclinades a 45° i formant en planta una alineació recta l'angle de la qual amb el cantell de la carretera sigui inferior quant major sigui la velocitat permesa en el tram.

CERTIFICACIONS ISO 9001 ISO 14001 OHSAS 18001

Tots els senyals seran clarament visibles, i per la nit reflectors.

2.- CONDICIONS DEL PROCÉS D'EXECUCIÓ

CONDICIONS GENERALS:
S'ha de treballar a una temperatura entre 5° i 40°C i amb vents inferiors a 25 km/h.
Abans de començar les feines, la DF ha d'aprovar l'equip, les mesures de protecció del trànsit i les senyalitzacions auxiliars.
La superfície on s'ha d'aplicar la pintura ha d'estar neta, sense materials no adherits i completament seca.
Si la superfície a pintar és un morter o formigó, no pot presentar eflorescències, ni reaccions alcalines.
Si la superfície on s'ha d'aplicar la pintura és llisa i no té prou adherència amb la pintura, s'ha de fer un tractament per a donar-li el grau d'adherència suficient.
En el cas de superfícies de formigó, no han de quedar restes de productes o materials utilitzats per al curat del formigó.
Si la superfície presenta defectes o forats, s'han de corregir abans d'aplicar la pintura, utilitzant material del mateix tipus que el paviment existent.
Abans d'aplicar la pintura s'ha de fer un replanteig topogràfic, que serà aprovat.per la DF.
S'han de protegir les marques del trànsit durant el procés inicial d'assecat.
BANDA CONTÍ NUA SONORA:
La formació del mosaic pintat sobre el paviment de la banda sonora, s'ha de realitzar amb la maquinària i les eines adequades.

3.- UNITAT I CRITERIS D'AMIDAMENT

MARQUES LONGITUDINALS O MARQUES TRANSVERSALS:
m de llargària pintada, d'acord amb les especificacions de la DT i mesurat per l'eix de la faixa al terreny.
Aquesta partida inclou les operacions auxiliars de neteja i acondicionament del paviment a pintar.
MARQUES SUPERFICIALS:
m2 de superfície pintada, d'acord amb les especificacions de la DT, mesurant la superfície circumscrita al conjunt de la marca pintada.
Aquesta partida inclou les operacions auxiliars de neteja i acondicionament del paviment a pintar.

4.- NORMATIVA DE COMPLIMENT OBLIGATORI

VIALS PÚBLICS:
* Orden de 6 de febrero de 1976 por la que se aprueba el Pliego de prescripciones técnicas generales para obras de carreteras y puentes (PG 3/75)
* Orden de 28 de diciembre de 1999 por la que se actualiza el Pliego de Prescripciones Técnicas Generales para obras de carreteras y puentes en lo relativo a señalización, balizamiento y sistemas de contención de vehículos.
Orden de 16 de julio de 1987 por la que se aprueba la Norma 8.2-IC Marcas Viales, de la Instrucción de carreteras.
* UNE-EN 1436:1998 Materiales para señalización horizontal. Comportamiento de las marcas viales aplicadas sobre la calzada.
VIALS PRIVATS:
No hi ha normativa de compliment obligatori.
SENYALITZACIÓ PROVISIONAL D'OBRES:
Ley 31/1995, de 8 de noviembre, de prevención de riesgos laborales.

CERTIFICACIONS ISO 9001 ISO 14001 OHSAS 18001

Real Decreto 485/1997, de 14 de abril, sobre disposiciones mínimas en materia de señalización de seguridad y salud en el trabajo.
Orden de 31 de agosto de 1987 sobre señalización, balizamiento, defensa, limpieza y terminación de obras fijas en vías fuera de poblado.

5.- CONDICIONS DE CONTROL D'EXECUCIÓ I DE L'OBRA ACABADA

CONTROL D'EXECUCIÓ. OPERACIONS DE CONTROL:
Els punts de control més destacables són els següents:
- Inspecció visual de la superfície sobre la que s'ha d' aplicar la pintura, condicions de neteja, compatibilitat de pintures en cas de repintat, etc...
- Abans de començar les feines, la DF ha d'aprovar l'equip, les mesures de protecció del trànsit i les senyalitzacions auxiliars.
- Replanteig dels punts on s'ha de pintar.
- Control diari de la relació entre pintura consumida i superfície pintada.
- Cada 1500 m de marques vials o al menys amb freqüència diària, comprovació de la dosificació de pintura i microesferes (UNE 135274), sobre, com a mínim:
  - 2 mostres de 2 l de pintura obtinguda directament de la pistola.
  - 3 xapes metàl·liques de 30x15x0,2 cm, que s'hauran de disposar transversalment a la línia on ha de passar la màquina espaiades 40 m com a mínim. S' hauran de deixar eixugar 30 min. abans de recollir-les.
- Cada 1000 m de marques vials o al menys amb freqüència dià ria, comprovació de:
  - Dosificació de pintura i microesferes en xapes (UNE 135274)
  - R etrorreflexió in-situ (UNE-EN 1436)

CONTROL D'EXECUCIÓ. CRITERIS DE PRESA DE MOSTRES:
Es seguiran les instruccions de la DF i els criteris indicats a la UNE-EN 1436 i en les respectives normes de procediment de cada assaig.
Durant l'aplicació de la pintura s' obtindran mostres per a fer assaigs, davant de la DF. Aquestes mostres seran com a mínim:
- 2 mostres de 2 l de pintura directament de la pistola per lot d'acceptació.
- 10-12 xapes metàl·liques per lot d'acceptació. Aquestes xapes de 30x15x0,2 cm s'hauran de disposar a la línia on ha de passar la mà quina espaiades 40 m, en sentit transversal. S'hauran de deixar eixugar 30 min. abans de recollir-les.

CONTROL D'EXECUCIÓ. INTERPRETACIÓ DE RESULTATS I ACTUACIONS EN CAS D'INCOMPLIMENT:
La unitat d'obra s'ha d'executar d' acord a les condicions indicades al plec. El contractista haurà de corregir els defectes observats.
Els assaigs d'identificació dels materials han de complir les indica cions del plec, amb les toleràncies indicades a la norma UNE 135200-2.
Les dotacions d'aplicació mitjanes dels materials, obtingudes a partir de les là mines metàl·liques, han de complir les especificacions de projecte i/o del plec de condicions tècniques particulars. La dispersió dels valors obtinguts, expressada en funció del coeficient de variació, ha de ser inferior al 10 %.
Es rebutjaran, i per tant, hauran de ser reposades totes les marques vials avaluades que presentin, en qualsevol dels períodes de 30, 180 i 730 dies exigits com a garantia, valors inferiors als especificats.

CONTROL DE L'OBRA ACABADA. OPERACIONS DE CONTROL:
Els punts de control més destacables són els següents:
Inspecció visual de la unitat acabada.
- Assaigs de la marca vial en servei. Es realitzaran les següents determi nacions mitjançant un sistema d'avaluació dinàmic "in situ":
  - Obtenció del coeficient de retrorreflexió de la marca vial (UNE-EN 1436), als 30, 180 i 730 dies de la seva aplicació.
- Es requereixen els següents assaigs:
  - Resistència al lliscament (UNE-EN 1436)
  - Grau deteriorament
- Evolució del factor de luminància (UNE 48073-2)

CONTROL DE L'OBRA ACABADA. CRITERIS DE PRESA DE MOSTRES:
Els controls s'han de realitzar segons les instruccions de la DF.
CONTROL DE L'OBRA ACABADA. INTERPRETACIÓ DE RESULTATS I ACTUACIONS EN CAS D'INCOMPLIMENT:

CERTIFICACIONS ISO 9001 ISO 14001 OHSAS 18001

Correcció per part del contractista de les irregularitats observades.
No es permetrà la continuació dels treballs fins que no estiguin solucionats els errors d'execució.

FBB - SENYALITZACIÓ VERTICAL
FBB1 - SENYALS DE PERILL, PRECEPTIUS I DE REGULACIÓ

0.- ELEMENTS QUE CONTEMPLA EL PLEC

FBB11111.

1.- DEFINICIÓ I CONDICIONS DE LES PARTIDES D'OBRA EXECUTADES

Elements per a senyalització vertical de vials fixats al seu suport.
S'han considerat els elements següents:
- Plaques amb senyals de perill, preceptives i de regulació
S'han considerat els llocs de col·locació següents:
- Vials públics
- Vials d'ús privat
L'execució de la unitat d'obra inclou les operacions següents:
- Replanteig
- Fixació del senyal al suport
- Comprovació de la visibilitat del senyal
- Correcció de la posició si fos necessària

CONDICIONS GENERALS:
L'element ha d'estar fixat al suport, a la posició indicada a la DT, amb les modificacions introduïdes al replanteig previ, aprovades per la DF.
Ha de resistir un esforç de 1 kN aplicats al seu centre de gravetat, sense que es produeixin variacions de la seva orientació.
S'ha de situar en un pla vertical, perpendicular a l'eix de la calçada.
Toleràncies d'execució:
- Verticalitat: ± 1°

VIALS PÚBLICS:
Ha de ser visible des d'una distància de 70 m o des de la zona de parada d'un automòbil, tot i que hi hagi un camió situat per davant a 25 m.
Aquesta visibilitat s'ha de mantenir de nit, amb les llums curtes.
Distància a la calçada: >= 50 cm

PLAQUES AMB SENYALS DE PERILL, PRECEPTIVES, DE REGULACIÓ I D'INFORMACIÓ I RÈTOLS:
La distància al pla del paviment ha de ser >= 1 m, mesurat per la part més baixa de l'indicador.

2.- CONDICIONS DEL PROCÉS D'EXECUCIÓ

No s'han de produir danys a la pintura, ni bonys a la planxa durant el procés de fixació.
No s'ha de foradar la planxa per fixar-la. S'han d'utilitzar els forats existents.
Els elements auxiliars de fixació han de complir les característiques indicades en les normes UNE 135 312 i UNE 135314.

3.- UNITAT I CRITERIS D'AMIDAMENT

PLAQUES AMB SENYALS DE PERILL, PRECEPTIVES, DE REGULACIÓ, D'INFORMACIÓ I COMPLEMENTÀRIES, I CAIXETINS DE RUTA:
Unitat de quantitat realment col·locada a l'obra segons les especificacions de la DT, i aprovada per la DF.

CERTIFICACIONS ISO 9001 ISO 14001 OHSAS 18001

4.- NORMATIVA DE COMPLIMENT OBLIGATORI

VIALS PÚBLICS:
* Orden de 6 de febrero de 1976 por la que se aprueba el Pliego de prescripciones técnicas generales para obras de carreteras y puentes (PG 3/75)
* Orden de 28 de diciembre de 1999 por la que se actualiza el Pliego de Prescripciones Técnicas Generales para obras de carreteras y puentes en lo relativo a señalización, balizamiento y sistemas de contención de vehículos.
Orden de 28 de diciembre de 1999 por la que se aprueba la norma 8.1-IC, Señalización Vertical, de la Instrucción de Carreteras.
VIALS PRIVATS:
No hi ha normativa de compliment obligatori.

5.- CONDICIONS DE CONTROL D'EXECUCIÓ I DE L'OBRA ACABADA

OPERACIONS DE CONTROL:
- Comprovació topogrà fica de la situació i col·locació de tots els senyals.
- Inspecció visual de l' estat general dels senyals i la seva visibilitat.
- Per a cada senyal i cartell seleccionat:
  - Determinació de les característiques fotomètriques (coeficient de retrorreflexió) i colorimè triques (coordenades cromàtiques i factor de luminància) en la zona retrorreflectant cada 20unitats.
  - Determinació de les característiques colorimè triques en la zona no retrorreflectant.

CRITERIS DE PRESA DE MOSTRES:
- Els controls es realitzaran segons les indicacions de la DF.
- El nombre de senyals i cartells seleccionats per a controlar, respondrà als criteris indicats en l'apartat de control de materials (S).

INTERPRETACIÓ DE RESULTATS I ACTUACIONS EN CAS D'INCOMPLIMENT:
- Els criteris d'acceptació i rebuig per a un lot de senyals o cartells del mateix tipus, es corresponen als indicats en l'apartat de control de materials (nivell 4,0).
Correcció de les irregularitats observades a càrrec del contractista.

FBB2 - SENYALS D'INFORMACIÓ I DE DIRECCIÓ

0.- ELEMENTS QUE CONTEMPLA EL PLEC

FBB21101.

1.- DEFINICIÓ I CONDICIONS DE LES PARTIDES D'OBRA EXECUTADES

Elements per a senyalització vertical de vials fixats al seu suport.
S'han considerat els elements següents:
- Plaques amb senyals d'informació
S'han considerat els llocs de col·locació següents:
- Vials públics
- Vials d'ús privat
L'execució de la unitat d'obra inclou les operacions següents:
- Replanteig
- Fixació del senyal al suport
- Comprovació de la visibilitat del senyal
- Correcció de la posició si fos necessària

CONDICIONS GENERALS:
L'element ha d'estar fixat al suport, a la posició indicada a la DT, amb les modificacions introduïdes al replanteig previ, aprovades per la DF.
Ha de resistir un esforç de 1 kN aplicats al seu centre de gravetat, sense que es produeixin variacions de la seva orientació.

CERTIFICACIONS ISO 9001 ISO 14001 OHSAS 18001

S'ha de situar en un pla vertical, perpendicular a l'eix de la calçada.
Toleràncies d'execució:
- Verticalitat: ± 1°
VIALS PÚBLICS:
Ha de ser visible des d'una distància de 70 m o des de la zona de parada d'un automòbil, tot i que hi hagi un camió situat per davant a 25 m.
Aquesta visibilitat s'ha de mantenir de nit, amb les llums curtes.
Distància a la calçada: >= 50 cm
PLAQUES AMB SENYALS DE PERILL, PRECEPTIVES, DE REGULACIÓ I D'INFORMACIÓ I RÈTOLS:
La distància al pla del paviment ha de ser >= 1 m, mesurat per la part més baixa de l'indicador.

2.- CONDICIONS DEL PROCÉS D'EXECUCIÓ

No s'han de produir danys a la pintura, ni bonys a la planxa durant el procés de fixació.
No s'ha de foradar la planxa per fixar-la. S'han d'utilitzar els forats existents.
Els elements auxiliars de fixació han de complir les característiques indicades en les normes UNE 135 312 i UNE 135314.

3.- UNITAT I CRITERIS D'AMIDAMENT

PLAQUES AMB SENYALS DE PERILL, PRECEPTIVES, DE REGULACIÓ, D'INFORMACIÓ I COMPLEMENTÀRIES, I CAIXETINS DE RUTA:
Unitat de quantitat realment col·locada a l'obra segons les especificacions de la DT, i aprovada per la DF.

4.- NORMATIVA DE COMPLIMENT OBLIGATORI

VIALS PÚBLICS:
* Orden de 6 de febrero de 1976 por la que se aprueba el Pliego de prescripciones técnicas generales para obras de carreteras y puentes (PG 3/75)
* Orden de 28 de diciembre de 1999 por la que se actualiza el Pliego de Prescripciones Técnicas Generales para obras de carreteras y puentes en lo relativo a señalización, balizamiento y sistemas de contención de vehículos.
Orden de 28 de diciembre de 1999 por la que se aprueba la norma 8.1-IC, Señalización Vertical, de la Instrucción de Carreteras.
VIALS PRIVATS:
No hi ha normativa de compliment obligatori.

5.- CONDICIONS DE CONTROL D'EXECUCIÓ I DE L'OBRA ACABADA

OPERACIONS DE CONTROL:
- Comprovació topogrà fica de la situació i col·locació de tots els senyals.
- Inspecció visual de l' estat general dels senyals i la seva visibilitat.
- Per a cada senyal i cartell seleccionat:
  - Determinació de les característiques fotomètriques (coeficient de retrorreflexió) i colorimè triques (coordenades cromàtiques i factor de luminància) en la zona retrorreflectant cada 20unitats.
  - Determinació de les característiques colorimè triques en la zona no retrorreflectant.

CRITERIS DE PRESA DE MOSTRES:
- Els controls es realitzaran segons les indicacions de la DF.
- El nombre de senyals i cartells seleccionats per a controlar, respondrà als criteris indicats en l'apartat de control de materials (S).

INTERPRETACIÓ DE RESULTATS I ACTUACIONS EN CAS D'INCOMPLIMENT:
- Els criteris d'acceptació i rebuig per a un lot de senyals o cartells del mateix tipus, es corresponen als indicats en l'apartat de control de materials (nivell 4,0).

CERTIFICACIONS ISO 9001 ISO 14001 OHSAS 18001

Correcció de les irregularitats observades a càrrec del contractista.

FBB3 - PLAQUES COMPLEMENTÀRIES

0.- ELEMENTS QUE CONTEMPLA EL PLEC

FBB31420.

1.- DEFINICIÓ I CONDICIONS DE LES PARTIDES D'OBRA EXECUTADES

Elements per a senyalització vertical de vials fixats al seu suport.
S'han considerat els elements següents:
- Plaques complementàries dels senyals, fixades al senyal principal
- Caixetins de ruta
S'han considerat els llocs de col·locació següents:
- Vials públics
- Vials d'ús privat
L'execució de la unitat d'obra inclou les operacions següents:
- Replanteig
- Fixació del senyal al suport
- Comprovació de la visibilitat del senyal
- Correcció de la posició si fos necessària
CONDICIONS GENERALS:
L'element ha d'estar fixat al suport, a la posició indicada a la DT, amb les modificacions introduïdes al replanteig previ, aprovades per la DF.
Ha de resistir un esforç de 1 kN aplicats al seu centre de gravetat, sense que es produeixin variacions de la seva orientació.
S'ha de situar en un pla vertical, perpendicular a l'eix de la calçada.
Toleràncies d'execució:
- Verticalitat: ± 1°
VIALS PÚBLICS:
Ha de ser visible des d'una distància de 70 m o des de la zona de parada d'un automòbil, tot i que hi hagi un camió situat per davant a 25 m.
Aquesta visibilitat s'ha de mantenir de nit, amb les llums curtes.
Distància a la calçada: >= 50 cm
PLAQUES AMB SENYALS DE PERILL, PRECEPTIVES, DE REGULACIÓ I D'INFORMACIÓ I RÈTOLS:
La distància al pla del paviment ha de ser >= 1 m, mesurat per la part més baixa de l'indicador.

2.- CONDICIONS DEL PROCÉS D'EXECUCIÓ

No s'han de produir danys a la pintura, ni bonys a la planxa durant el procés de fixació.
No s'ha de foradar la planxa per fixar-la. S'han d'utilitzar els forats existents.
Els elements auxiliars de fixació han de complir les característiques indicades en les normes UNE 135 312 i UNE 135314.

3.- UNITAT I CRITERIS D'AMIDAMENT

PLAQUES AMB SENYALS DE PERILL, PRECEPTIVES, DE REGULACIÓ, D'INFORMACIÓ I COMPLEMENTÀRIES, I CAIXETINS DE RUTA:
Unitat de quantitat realment col·locada a l'obra segons les especificacions de la DT, i aprovada per la DF.

CERTIFICACIONS ISO 9001 ISO 14001 OHSAS 18001

4.- NORMATIVA DE COMPLIMENT OBLIGATORI

VIALS PÚBLICS:
* Orden de 6 de febrero de 1976 por la que se aprueba el Pliego de prescripciones técnicas generales para obras de carreteras y puentes (PG 3/75)
* Orden de 28 de diciembre de 1999 por la que se actualiza el Pliego de Prescripciones Técnicas Generales para obras de carreteras y puentes en lo relativo a señalización, balizamiento y sistemas de contención de vehículos.
Orden de 28 de diciembre de 1999 por la que se aprueba la norma 8.1-IC, Señalización Vertical, de la Instrucción de Carreteras.
VIALS PRIVATS:
No hi ha normativa de compliment obligatori.

5.- CONDICIONS DE CONTROL D'EXECUCIÓ I DE L'OBRA ACABADA

OPERACIONS DE CONTROL:
- Comprovació topogrà fica de la situació i col·locació de tots els senyals.
- Inspecció visual de l' estat general dels senyals i la seva visibilitat.
- Per a cada senyal i cartell seleccionat:
  - Determinació de les característiques fotomètriques (coeficient de retrorreflexió) i colorimè triques (coordenades cromàtiques i factor de luminància) en la zona retrorreflectant cada 20unitats.
  - Determinació de les característiques colorimè triques en la zona no retrorreflectant.

CRITERIS DE PRESA DE MOSTRES:
- Els controls es realitzaran segons les indicacions de la DF.
- El nombre de senyals i cartells seleccionats per a controlar, respondrà als criteris indicats en l'apartat de control de materials (S).

INTERPRETACIÓ DE RESULTATS I ACTUACIONS EN CAS D'INCOMPLIMENT:
- Els criteris d'acceptació i rebuig per a un lot de senyals o cartells del mateix tipus, es corresponen als indicats en l'apartat de control de materials (nivell 4,0).
Correcció de les irregularitats observades a càrrec del contractista.

FBBZ - ELEMENTS AUXILIARS PER A SENYALITZACIÓ VERTICAL

0.- ELEMENTS QUE CONTEMPLA EL PLEC

FBBZ1110.

1.- DEFINICIÓ I CONDICIONS DE LES PARTIDES D'OBRA EXECUTADES

Suports per a senyalització vertical de tub d'acer galvanitzat col·locats en la seva posició definitiva.
S'han considerat els tipus de col·locació següents:
- Col·locat clavat a terra
- Col·locat formigonat a terra
- Col·locat soldat.

L'execució de la unitat d'obra inclou les operacions següents:
Col·locat clavat:
- Replanteig
- Clavat del suport

Col·locat formigonat:
- Replanteig
- Preparació del forat o encofrat del dau
- Col·locació del suport i apuntalament
- Formigonat del dau
- Retirada de l'apuntalament provisional

Col·locat soldat:

CERTIFICACIONS ISO 9001 ISO 14001 OHSAS 18001

- Replanteig
- Soldat a la placa base

CONDICIONS GENERALS:

El suport ha de restar vertical, a la posició indicada a la DT, amb les correccions de replanteig aprovades per la DF.

Ha de sobresortir del terreny una alç ada suficient per tal que el senyal o rètol que li correspongui estigui a una alçada mínima d'un metre respecte a la rasant del paviment, excepte en el cas de pòrtics en que l'alçada mí nima ha de ser l'especificada com a gàlib a la DT o, en el seu defecte, la que indiqui la DF.

En el cas de perfils buits, l'extrem del tub que quedi exposat a la intempèrie, un cop instal·lat, ha de quedar tancat de manera que s' impedeixi l'entrada d'agents agressius en el interior. La tapa ha de ser d'acer i ha de quedar soldada en tot el seu perímetre, abans del galvanitzat.

La distància del suport a la part exterior de la calçada ha de ser tal que el senyal o rètol que li correspongui restin separats amb més de 50 cm de la part exterior de la calçada.

L'ancoratge del suport ha de ser suficient per resistir una empenta de 1 kN aplicats al centre de gravetat de la senyal o rètol que li correspongui i una pressió de vent de 2 kN/m2.

Les perforacions del suport per l'ancoratge del senyal o rètol corresponent han de restar a la posició correcta.

Tots els elements de fixació han de quedar protegits de la corrosió.

Els suports amb corredera telescòpica, han de permetre substituir, afegir o treure els mòduls fàcilment, sense produir esforços al conjunt.

En els suports d'alumini, l'ancoratge al fonament de formigó ha de ser amb quatre espàrrecs de diàmetre no inferior a 20 mm. La fixació del suport al formigó ha de ser amb brides d'ancoratge galvanitzades i cargols d'alumini.

El sistema de fixació ha de permetre una substitució ràpida i fàcil del suport.

Toleràncies d'execució:

- Replanteig: ± 5 cm
- Alçària: + 5 cm, - 0 cm
- Verticalitat: ± 1°

COL·LOCAT CLAVAT:

Els suports han d'estar clavats en terrenys naturals, amb les característiques previstes a la DT.

COL·LOCAT FORMIGONAT:

La resistència característica del formigó es comprovarà d'acord amb l' article 86 de l'EHE-08

El formigó del dau de suport no ha de tenir buits, ni elements que disminueixin la seva secció.

No es poden donar cops ni produir vibracions als suports fins que el formigó assoleixi una resistència de 3 N/mm2.

Fondària d'ancoratge: > 40 cm

Resistència estimada a la compressió del formigó als 28 dies (Fest): >= 0,9 x Fck N/mm2

Grandària mínima del dau de formigó: 40 x 40 x 40 cm

Recobriment del suport: >= 10 cm

COL·LOCAT SOLDAT:

El cordó de soldadura ha de ser continu a la base del perfil.

Les soldadures no han de tenir defectes que constitueixin seqüència en una longitud superior a 10 mm.

La zona del suport afectada per la soldadura ha d'estar pintada amb pintura de zinc.

La garantia mí nima dels elements constituents de les barreres de seguretat que no hagin estat objecte d'arrencada, trencament o deformació per l'acció del trànsit, fabricats i instal·lats amb carà cter permanent i conservats regularment

CERTIFICACIONS ISO 9001 ISO 14001 OHSAS 18001

segons instruccions del fabricant, serà de 3 anys contats des de la data de fabricació, i de 2 anys i 6 mesos des de la data d'instal·lació.

2.- CONDICIONS DEL PROCÉS D'EXECUCIÓ

CONDICIONS GENERALS:
Abans de col·locar els suports s'ha de fer un replanteig del conjunt que ha d'aprovar la DF.
COL·LOCAT CLAVAT:
La màquina de clavar no ha de produir danys ni deformacions als suports.
Una vegada clavat al suport no es pot rectificar la seva posició si no és treient-lo i tornant-lo a clavar.
COL·LOCAT FORMIGONAT:
No es pot treballar amb pluja, ni amb temperatures inferiors a 5°C.
El formigó s'ha de posar a l'obra abans que comenci l'adormiment, i a una temperatura >= 5°C.
No s'ha de col·locar el senyal o rètol fins passades 48 h de l'abocat del formigó.
COL·LOCAT SOLDAT:
La pletina on s'ha de soldar el suport ha d'estar ancorada prèviament.
Les soldadures s'han de fer protegides de la pluja i humitats, i a una temperatura superior a 5°C.
La soldadura ha de ser elèctrica manual, per arc descobert, amb elè ctrodes fusibles de qualitat estructural bàsica.
La soldadura ha de ser de qualitat 3 com a mínim, i ha de ser un cordó continu de 4 mm de gruix.
Abans de soldar s'han de netejar les superfícies a unir de greixos, ò xids i pintures, i s'ha de tenir cura que quedin ben seques.
Després d'executar un cordó de soldadura i abans de començar el següent s'ha de netejar l'escòria per mitjà de piqueta i raspall.
Les soldadures s' han de fer per soldadors certificats per un organisme acreditat i qualificats segons la UNE-EN 287-1.
L'execució dels diferents tipus de soldadures s'ha de fer d'acord amb els requisits establerts a l'apartat 10.3.4 del DB-SE A i l'article 77 de la EAE per a obres d'edificació o d'acord amb l'article 640.5.2 del PG3 i l'article 77 de la EAE per a obres d'enginyeria civil.

3.- UNITAT I CRITERIS D'AMIDAMENT

m de llargària realment col·locat d'acord amb les especificacions de la DT.

4.- NORMATIVA DE COMPLIMENT OBLIGATORI

* Orden de 6 de febrero de 1976 por la que se aprueba el Pliego de prescripciones técnicas generales para obras de carreteras y puentes (PG 3/75)
* Orden de 28 de diciembre de 1999 por la que se actualiza el Pliego de Prescripciones Técnicas Generales para obras de carreteras y puentes en lo relativo a señalización, balizamiento y sistemas de contención de vehículos.
Orden de 28 de diciembre de 1999 por la que se aprueba la norma 8.1-IC, Señalización Vertical, de la Instrucción de Carreteras.

5.- CONDICIONS DE CONTROL D'EXECUCIÓ I DE L'OBRA ACABADA

OPERACIONS DE CONTROL:
Els punts de control més destacables són els següents:
- Comprovació manual de la resistència d' arrencada en un 10 % dels suports. Es tracta de moure manualment el suport sense observar desplaçaments a la base de fonamentació.
- Comprovació del replanteig i toleràncies d'acabat en un 10% dels suports.

CERTIFICACIONS ISO 9001 ISO 14001 OHSAS 18001

CRITERIS DE PRESA DE MOSTRES:
Els controls s'han de realitzar segons les instruccions de la DF.
INTERPRETACIÓ DE RESULTATS I ACTUACIONS EN CAS D'INCOMPLIMENT:
Correcció de les irregularitats observades a càrrec del contractista.

H - PARTIDES D'OBRA DE SEGURETAT I SALUT
H1 - PROTECCIONS INDIVIDUALS I COL·LECTIVES EN EL TREBALL
H14 - PROTECCIONS INDIVIDUALS

0.- ELEMENTS QUE CONTEMPLA EL PLEC

H1411111,H1421110,H1433115,H1441201,H1451110,H147D304,H1485800.

1.- DEFINICIÓ I CONDICIONS DE LES PARTIDES D'OBRA EXECUTADES

Equip destinat a ser dut o subjectat pel treballador perquè el protegeixi d'un o diversos riscos que puguin amenaç ar la seva seguretat o la seva salut, així com qualsevol complement o accessori destinat a tal fi.
S'han considerat els tipus següents:
- Proteccions del cap
- Proteccions per a l'aparell ocular i la cara
- Proteccions per a l'aparell auditiu
- Proteccions per a l'aparell respirarori
- Proteccions de les extremitats superiors
- Proteccions de les extremitats inferiors
- Proteccions del cos
- Protecció del tronc
- Protecció per treball a la intempèrie
- Roba i peces de senyalització
- Protecció personal contra contactes elèctrics

Resten expressament exclosos:
- La roba de treball corrent i els uniformes que no estiguin específicament destinats a protegir la salut o la integritat fí sica del treballador
- Es equips dels serveis de socors i salvament
- Els EPI dels militars, dels policies i de les persones dels serveis de manteniment de l'ordre
- Els EPI dels mitjans de transport per carretera
- El material d'esport
- El material d'autodefensa o de dissuasió
- Els aparells portàtils per a la detecció i senyalització dels riscos i dels factors de molèstia

CARACTERÍSTIQUES GENERALS:
Els EPI hauran de proporcionar una protecció eficaç davant els riscos que motiven el seu ús, sense suposar por si mateixos o ocasionar riscos addicionals ni molèsties innecessàries. A tal fi hauran de:
- Respondre a les condiciones existents en el lloc de treball.
- Tenir en compte les condicions anatòmiques i fisiològiques així com l'estat de salut del treballador.
- Adequar-se al portador, després dels ajustaments necessaris.

En cas de riscos múltiples que exigeixin la utilització simultània de diversos EPI, aquests hauran de ser compatibles entre si i mantenir la seva eficàcia en relació amb el risc o riscos corresponents.
Els EPI solament poden ser utilitzats per als usos pre vistos pel fabricant. El responsable de la contractació del treballadors resta obligat a informar i instruir del seu ús adequat als treballadors, organitzant, si és necessari, sessions d'entrenament, especialment quan es requereixi la utilització simultània de diversos EPI, amb els següents continguts:
- Coneixement de com posar-se i treure's l'EPI
- Condicions i requisits d'emmagatzematge i manteniment per part de l'usuari
- Referència als accessoris i peces que requereixin substitucions periódiques
- Interpretació dels pictogrames, nivell de prestacions i etiquetatge proporcionat pel fabricant

CERTIFICACIONS ISO 9001 ISO 14001 OHSAS 18001

Les condicions en què l'EPI haurà de ser utilitzat es determinarà en funció de:
- La gravetat del risc
- El temps o freqüència d'exposició al risc
- Les condicions del lloc de treball
- Les prestacions del propi EPI
- Els riscos addicionals derivats de la pròpia utilització de l'EPI, que no hagin pogut evitar-se

L'ús dels EPI, en principi és personal, i solament só n transferibles aquells en els que es pugui garantir la higiene i salut dels subsegüents usuaris. En aquest cas s'han de substituir les peces directament en contacte amb el cos de l'usuari i fer un tractament de rentat antisèptic.

L'EPI s'ha de col·locar i ajustar correctament, seguint les instruccions del fabricant i aplicant la formació i informació que al respecte haurà rebut l'usuari.

L'usuari amb antelació a la utilització de l'EPI haurà de comprovar l'entorn en el qual ho ha d'utilitzar.

L'EPI s'utilitzarà sense sobrepassar les limitacions previstes pel fabricant.

No es permès fer modificacions i/o decoracions que redueixin les característiques físiques de l'EPI o anul·lin o redueixin la seva eficàcia.

L'EPI haurà de ser utilitzat correctament pel beneficiari m entre subsisteixi el risc.

PROTECCIONS DEL CAP:

Quan existeixi risc de caiguda o de projecció violenta d' objectes o topades sobre el cap, serà perceptiva la utilització de casc protector.

Comprendrà la defensa del crani, cara, coll i completarà el seu ú s, la protecció específica d'ulls i oïdes.

Els mitjans de protecció del cap seran seleccionats en funció de les següents activitats:
- Obres de construcció , i especialment, activitats a sota o a prop de bastides i llocs de treball situats en altura, obres d'encofrat i desencofrat, muntatge i instal·lació de bastides i demolició
- Treballs en ponts metàl·lics, edificis i estructures metàl·liques de gran altura, pals, torres, obres i muntatges metàl·lics, de caldereria i conduccions tubulars
- Obres en foses, rases, pous i galeries
- Moviments de terra i obres en roca
- Treballs en explotacions de fons, en canteres, explotacions a cel obert i desplaçament de runes
- Utilització de pistoles per a fixar claus
- Treballs amb explosius
- Activitats en ascensors, mecanismes elevadors, grues i mitjans de transport
- Manteniment d'obres i instal·lacions industrials

Als llocs de treball on existeixi risc d'enganxada de cabells, per la seva proximitat a mà quines, aparells o enginys en moviment, quan es produeixi acumulació permanent i ocasional de substàncies perilloses o brutes, serà obligatòria la cobertura dels cabells o altres mitjans adequats, eliminant-se els llaç os, cintes i adorns sortints.

Sempre que el treball determini exposició constant al sol, pluja o neu, serà obligatori l'ús de cobriment de caps o passamuntanyes, tipus mànega elàstica de punt, adaptables sobre el casc (mai al seu interior).

PROTECCIONS PER A L'APARELL OCULAR I LA CARA:

La protecció de l'aparell ocular s'efectuarà mitjanç ant la utilització d'ulleres, pantalles transparents o viseres.

Els mitjans de protecció ocular seran seleccionats en funció de les activitats :
- Topades o impactes amb partícules o cossos sòlids.
- Acció de pols i fums.
- Projecció o esquitxada de líquids freds, calents, càustics o materials fosos.
- Substàncies perilloses per la seva intensitat o naturalesa.
- Radiacions perilloses per la seva intensitat o naturalesa.
- Enlluernament

S'han de tenir en compte els aspectes següents:
- Quan es treballi amb vapors, gasos o pols molt fina, hauran de ser completament tancades i ajustades a la cara, amb visor amb tractament anti -entelat

CERTIFICACIONS ISO 9001 ISO 14001 OHSAS 18001

- En els casos d'ambients agressius de pols grossa i líquids, seran com els anteriors, però portaran incorporats botons de ventilació indirecta o tamís antiestàtic
- En els demés casos seran de muntura de tipus normal i amb proteccions laterals que podran ser perforades per a una millor ventilació.
- Quan no existeixi perill d'impactes per partícules dures, es podran fer servir ulleres de Protecció tipus panoràmiques, amb armadura de vinil flexible i amb el visor de policarbonat o acetat transparent.
- En ambients de pols fi, amb ambient xafogós o humit, el visor haurà de ser de reixeta metàl·lica (tipus picapedrer) per impedir entelament.

Les ulleres i altres elements de protecció ocular es conservaran sempre nets i s'adequaran protegits contra fregament. Seran d'ú s individual i no podran ser utilitzats per diferents persones.

Els mitjans de protecció facial seran seleccionats en funció de les següents activitats:

- Treballs de soldadura, esmerilat, polit i/o tall
- Treballs de perforació i burinat
- Talla i tractament de pedres
- Manipulació de pistoles fixaclaus d'impacte
- Utilització de maquinària que generen encenalls curts
- Recollida i fragmentació de vidre, ceràmica
- Treball amb raig projector d'abrasius granulars
- Manipulació o utilització de productes àcids i alcalins, desinfectants i detergents corrosius
- Manipulació o utilització de dispositius amb raig líquid
- Activitats en un entorn de calor radiant
- Treballs que desprenen radiacions
- Treballs elèctrics en tensió, en baixa tensió

Als treballs elèctrics realitzats en proximitats de zones en tensió, l'aparell de la pantalla haurà d'estar construït amb material absolutament aïllant i el visor lleugerament enfosquit, en previsió de ceguesa per encebada intempestiva de l'arc elèctric.

Les utilitzades en previsió d'escalfor, hauran de ser de "Kevlar" o de teixit aluminitzat reflectant (l'amiant i teixits asbè stics estan totalment prohibits), amb un visor corresponent, equipat amb vidre resistent a la temperatura que haurà de suportar.

Als treballs de soldadura elèctrica es farà servir l'equip de pantalla de mà anomenada "Caixó de soldador" amb espiell de vidre fosc protegit per un altre vidre transparent, sent retràctil el fosc, per a facilitar la picada de l'escòria, i fàcilment recanviables ambdós.

No tindran cap part metàl·lica a l'exterior, amb la fi d'evitar els contactes accidentals amb la pinça de soldar.

Als llocs de soldadura elèctrica que es necessiti i als de soldadura amb gas inert (Nertal), es faran servir les pantalles de cap de tipus regulables.

Característiques dels vidres de protecció:

- Quan al treball a realitzar existeixi risc d' enlluernament, les ulleres seran de color o portaran un filtre per a garantir una absorció lumínica suficient
- En el sector de la construcció, per a la seva resistència i impossibilitat de rallat i entelament, el tipus de visor més polivalent i eficaç, acostuma a ser el de reixeta metàl·lica d'acer, tipus sedà s, tradicional de les ulleres de picapedrer

PROTECCIONS PER A L' APARELL AUDITIU:

Els mitjans de protecció auditiva seran seleccionats en funció de les següents activitats:

- Treballs amb utilització de dispositius d'aire comprimit
- Treballs de percussió
- Treballs d'arrancada i abrasió en recintes angostos o confinats

Quan el nivell de soroll a un lloc o à rea de treball sobrepassi el marge de seguretat establert i en tot cas, quan sigui superior a 80 Db-A, serà obligatori la utilització d'elements o aparells individuals de protecció auditiva, sense perjudici de les mides generals d'aïllament i insonorització que calgui adoptar.

Pels sorolls de molt elevada intensitat, es dotarà als treballadors que hagin de suportar-los, d'auriculars amb filtre, orelleres de coixinet, o dispositius similars.

CERTIFICACIONS ISO 9001 ISO 14001 OHSAS 18001

Quan el soroll sobrepassi el llindar de seguretat normal serà obligatori l'ús de taps contra soroll, de goma, plàstic, cera mal·leable o cotó.
Les proteccions de l'aparell auditiu poden combinar-se amb les del cap i la cara, verificant la compatibilitat dels diferents elements.
Els elements de protecció auditiva, seran sempre d'ús individual.
PROTECCIONS PER A L' APARELL RESPIRATORI:
Els mitjans de protecció de l' aparell respiratori es seleccionaran en funció dels següents riscos:
- Pols, fums i boires
- Vapors metàl·lics i orgànics
- Gasos tòxics industrials
- Monòxid de carboni
- Baixa concentració d'oxigen respirable
- Treballs en contenidors, locals exigus i forns industri als alimentats amb gas, quan puguin existir riscos d'intoxicació per gas o de insuficiència d'oxigen
- Treballs de revestiment de forns, cubilots o culleres i calderes, quan pugui desprendre's pols
- Pintura amb pistola sense ventilació suficient
- Treballs en pous, canals i altres obres subterrànies de la xarxa de clavegueram
- Treballs en instal·lacions frigorífiques o amb condicionadors, en les que existeixi un risc de fuites del fluid frigorífic

L'ús de caretes amb filtre s'autoritzarà sols quan estigui garantida a l'ambient una concentració mínima del 20% d'oxigen respirable, en aquells llocs de treball en els quals hi hagi poca ventilació i alta concentració de tòxics en suspensió.
Els filtres mecànics s'hauran de canviar amb la freqüència indicada pel fabricant, i sempre que el seu ús i nivell de saturació dificulti notablement la respiració. Els filtres químics seran reemplaçats després de cada ús, i si no s'arriben a fer-se servir, a intervals que no sobrepassin l'any.
Sota cap concepte se substituirà l'ús de la protecció respiratòria homologada adequada al risc, per la ingestió de llet o qualsevol altra solució "tradicional".
PROTECCIONS DE LES EXTREMITATS SUPERIORS:
Els mitjans de protecció de les extremitats superiors, es seleccionaran en funció de les següents activitats:
- Treballs de soldadura
- Manipulació d'objectes amb arestes tallants, superfícies, abrasives, etc.
- Manipulació o utilització de productes àcids i alcalins
- Treballs amb risc elèctric

La protecció de mans, avantbraç, i braç es farà mitjançant guants, mà negues, mitjons i maniguets seleccionats per prevenir els riscos existents i per evitar la dificultat de moviments al treballador.
Aquests elements de protecció seran de goma o cautxú, clorur de polivinil, cuir adobat al crom, teixit termoaïllant, punt, lona, pell flor, serratge, malla metàl·lica, làtex rugós antitallada, etc., segons les caracterí stiques o riscos del treball a realitzar.
Per a les maniobres amb electricitat s'hauran de fer servir guants de cautxú, neoprè o matèries plà stiques que portin marcat en forma indeleble el voltatge màxim pel qual han estat fabricats.
Com a complement, si procedeix, es faran servir cremes protectores i guants tipus cirurgià.
PROTECCIONS DE LES EXTREMITATS INFERIORS:
Per a la protecció del s peus, en els casos que s'indiquin seguidament, es dotarà al treballador de calçat de seguretat, adaptat als riscos a prevenir en funció de l'activitat:
- Calçat de protecció i de seguretat:
    - Treballs d'obra grossa, enginyeria civil i construcció de carreteres.
    - Treballs en bastides
    - Obres de demolició d'obra grossa
    - Obres de construcció de formigó i d'elements prefabricats que incloguin encofrat i desencofrat
    - Activitats en obres de construcció o àrees d'emmagatzematge
    - Construcció de sostres
    - Treballs d'estructura metàl·lica
    - Treballs de muntatge i instal·lacions metàl·lics

CERTIFICACIONS ISO 9001 ISO 14001 OHSAS 18001

- Treballs en canteres, explotacions a cel obert i desplaçament de runes
- Treballs de transformació de materials lítics
- Manipulació i tractament de vidre
- Revestiment de materials termoaïllants
- Prefabricats per a la construcció.

- Sabates de seguretat amb taló o sola correguda i sola antiperforant:
- Construcció de sostres
- Calçat i cobriment de calçat de seguretat amb sola termoaïllant:
- Activitats sobre i amb masses ardents o fredes
- Polaines, calçat i cobriment de calçat per poder desfer-se'n rà pid en cas de penetració de masses en fusió:
- Soldadors

En treballs en risc d'accidents mecànics als peus, serà obligatori l'ús de botes de seguretat amb reforços metàl·lics a la puntera, que estarà tractada i fosfatada per evitar la corrosió.

Davant el risc derivat de l'ús de líquids corrosius, o davant riscos químics, es farà ús de calçat de sola de cautxú, neoprè o poliuretà, cuir especialment tractat i s'haurà de substituir el cosit per la vulcanització a la unió del cos al bloc del pis.

La protecció davant l'aigua i la humitat, s'efectuarà amb botes altes de PVC, que hauran de tenir la puntera metàl·lica de protecció mecà nica per a la realització de treballs en moviments de terres i realització d'estructures o enderrocs.

Els treballadors ocupats en treballs amb perill de risc elè ctric, faran servir calçat aïllant sense cap element metàl·lic.

En aquelles operacions que les espurnes resultin perilloses, la tanca permetrà desfer-se'n ràpidament del calçat, davant l'eventual introducció de partícules incandescents.

Sempre que les condicions de treball ho requereixin, les soles seran antilliscants. Als llocs que existeixi un alt grau de possibilitat de perforacions de les soles per claus, encenalls, vidres, etc. serà recomanable l'ús de plantilles d'acer flexible sobre el bloc del pis de la sola, simplement col·locades a l'interior o incorporades en el calçat des d'origen.

La protecció de les extremitats inferiors es completarà, quan sigui necessari, amb l'ús de polaines de cuir, cautxú o teixit ignífug.

En els casos de riscos concurrents, les botes de seguretat cobriran els requisits màxims de defensa davant d'aquestes.

PROTECCIONS DEL COS:

En tot treball en altura amb risc de caiguda eventual (superior a 2 m), serà perceptiu l'ús de cinturó de seguretat anticaigudes (tipus paracaigudista amb arnès).

Els mitjans de protecció personal anticaigudes d'alç ada, seran seleccionats en funció de les següents activitats:

- Treballs en bastides
- Muntatge de peces prefabricades
- Treballs en pals i torres
- Treballs en cabines de grues situades en altura

Aquests cinturons compliran les següents condicions:

- Es revisaran sempre abans del seu ús, i es llenç aran quan tinguin talls, esquerdes o filaments que comprometin la seva resistència, calculada pel cos humà en caiguda lliure des d'una alçada de 5 m. o quan la data de fabricació sigui superior als 4 anys
- Aniran previstos d'anelles per on passaran la corda salvacaigudes, que no podran anar subjectes mitjançant reblons
- La corda salvacaigudes serà de poliamida d'alta tenacitat, amb un dià metre de 12 mm
- Queda prohibit per aquest fi el cable metàl·lic, tant pel risc de contacte amb línies elèctriques, com per la menor elasticitat per la tensió en cas de caiguda
- La sirga d'amarrador també serà de poliamida, però de 16 mm de dià metre

Es vigilarà de manera especial, la seguretat de l'ancoratge i la seva resistència. La llargària de la corda salvacaigudes haurà de cobrir distàncies el més curtes possibles.

CERTIFICACIONS ISO 9001 ISO 14001 OHSAS 18001

El cinturó, si bé pot fer-se servir per diferents usuaris durant la seva vida útil, durant el temps que persisteixi el risc de caiguda d'alçada, estarà individualment assignat a cada usuari amb rebut signat per part del receptor.

PROTECCIÓ DEL TRONC:

Els mitjans de protecció del tronc seran seleccionats en funció dels riscos derivats de les activitats:

- Peces i equips de protecció:
  - Manipulació o utilització de productes àcids i alcalins, desinfectants i detergents corrosius
  - Treballs amb masses ardents o permanència a prop d'aquestes i en ambient calent
  - Manipulació de vidre pla
  - Treballs de rajat de sorra
  - Treballs en cambres frigorífiques
- Roba de protecció anti-inflamable:
  - Treballs de soldadura en locals exigus
- Davantals antiperforants:
  - Manipulació de ferramentes de talls manuals, quan la fulla hagi d'orientar-se cap el cos.
- Davantals de cuiro i altres materials resistents a partícules i guspires incandescents:
  - Treballs de soldadura.
  - Treballs de forja.
  - Treballs de fosa i emmotllament.

PROTECCIÓ PER A TREBALLS A LA INTEMPÈRIE:

Els equips protectors integral pel cos davant de les inclemè ncies meteorològiques compliran les següents condicions:

- Què no obstaculitzin la llibertat de moviments
- Què tinguin poder de retenció/evacuació del calor
- Què la capacitat de transport de la suor sigui adequada
- Facilitat de ventilació

La superposició indiscriminada de roba d'abric entorpeix els moviments, per tal motiu é s recomanable la utilització de pantalons amb pitrera i armilles, tèrmics.

ROBA I PECES DE SENYALITZACIÓ:

Els equips protectors destinats a la seguretat-senyalització de l'usuari compliran les següents característiques:

- Què no obstaculitzin la llibertat de moviments
- Què tinguin poder de retenció/evacuació del calor
- Què la capacitat de transport de la suor sigui adequada
- Facilitat de ventilació
- Que siguin visibles a temps pel destinatari

PROTECCIÓ PERSONAL CONTRA CONTACTES ELÈCTRICS:

Els mitjans de protecció personal a les immediacions de zones en tensió elèctrica, seran seleccionats en funció de les següents activitats:

- Treballs de muntatge elèctric
- Treballs de manteniment elèctric
- Treballs d'explotació i transport elèctric

Els operaris que hagin de treballar en circuits o equips elèctrics en tensió o al seu voltant, faran servir roba sense accessoris metàl·lics.

Faran servir pantalles facials dielè ctriques, ulleres fosques de 3 DIN, casc aïllant, granota resistent al foc, guants dielèctrics adequats, sabates de seguretat aïllant, eines dielèctriques i bosses per al trasllat.

2.- CONDICIONS DEL PROCÉS D'EXECUCIÓ

Es seguiran les recomanacions d'emmagatzematge i atenció, fixats pel fabricant. Es reemplaçaran els elements, es netejaran, desinfectaran i es col·locaran en el lloc assignat, seguint les instruccions del fabricant.

S'emmagatzemaran en compartiments amplis i secs, amb temperatures compreses entre 15 i 25°C.

Els estocs i les entregues estaran documentades i custodiades, amb justificant de recepció i rebut, per un responsable delegat per l'emprador.

La vida útil dels EPI és limitada, podent ser deguda tant al seu desgast prematur per l'ús, com a la seva caducitat, que vindrà fixada pel termini de validesa

CERTIFICACIONS ISO 9001 ISO 14001 OHSAS 18001

establert pel fabricant, a partir de la seva data de fabricació (generalment estampillada a l'EPI), amb independència que hagi estat o no utilitzat.

3.- UNITAT I CRITERIS D'AMIDAMENT

Es mesurarà en les unitats indicades a cada partida d'obra amb els criteris següents:
Totes les unitats d'obra inclouen en el seu preu el seu muntatge, el manteniment en condicions d'us segures du rant tot el temps que l'obra les necessiti, i el seu desmuntatge i transport al lloc d'aplec si son reutilitzables, o fins a l'abocador si no es poden tornar a utilitzar.

4.- NORMATIVA DE COMPLIMENT OBLIGATORI

Ley 31/1995, de 8 de noviembre, de prevención de riesgos laborales.
Real Decreto 773/1997, de 30 de mayo, sobre disposiciones mínimas de seguridad y salud relativas a la utilización por los trabajadores de equipos de protección individual.
Real Decreto 1407/1992, de 20 de noviembre, por el que se regulan las condiciones para la comercialización y libre circulación intracomunitaria de los equipos de protección individual.
Real Decreto 159/1995, de 3 de febrero, por el que se modifica el real decreto 1407/1992, de 20 de noviembre, por el que se regula las condiciones para la comercialización y libre circulación intracomunitaria de los equipos de protección individual.
Resolución de 29 de abril de 1999, de la Dirección General de Industria y Tecnología, por la que se actualiza el anexo IV de la Resolución de 18 de marzo de 1998, de la Dirección General de Tecnología y Seguridad Industrial.
Resolución de 28 de julio de 2000, de la Dirección General de Política Tecnológica, por la que se actualiza el anexo IV de la Resolución de 29 de abril de 1999, de la Dirección General de Industria y Tecnología.

H15 - PROTECCIONS COL·LECTIVES

0.- ELEMENTS QUE CONTEMPLA EL PLEC

H152L561.

1.- DEFINICIÓ I CONDICIONS DE LES PARTIDES D'OBRA EXECUTADES

Sistemes de Protecció Col·lectiva (SPC) són un conjunt de peces o òrgans units entre si, associats de forma solidà ria, destinat a l'apantallament i interposició física, que s'oposa a una energia natural que es troba fora de control, amb la finalitat d'impedir o reduir les conseqüències del contacte amb les persones o els bé ns materials circumdants, susceptibles de protecció.
S'han considerat els tipus de protecció següents:
- Proteccions superficials de caigudes de persones o objectes:
    - Protecció de forats verticals amb vela de lona
    - Protecció de perímetre de sostre amb xarxa i pescants
    - Protecció de perímetre de sostre amb xarxa entre sostres
    - Protecció de forats verticals o horitzontals amb xarxa, malla electrosoldada o taulers de fusta
    - Protecció de bastides i muntacàrregues amb malla de polietilè
    - Protecció de zones inferiors de la caiguda d'objectes amb suports amb mènsula i xarxes
    - Protecció de zones inferiors de la caiguda d'objectes amb estructura i sostre de fusta
    - Protecció front a projecció de partícules incandescents amb manta ignífuga i xarxa de seguretat
    - Protecció de talús amb malla metàl·lica i làmina de polietilè

CERTIFICACIONS ISO 9001 ISO 14001 OHSAS 18001

- Protecció de projeccions per voladures amb matalàs de xarxa ancorada perimetralment
- Proteccions lineals front a caigudes de persones o objectes:
  - Baranes de protecció del perímetre del sostre, escales o buits a l'estructura
  - Barana de protecció a la coronació d'una excavació
  - Empara d'advertència amb xarxa de poliamida d'1 m d'alçada
  - Plataforma de treball de fins a 1 m amplada amb baranes i sòcol
  - Plataforma de treball en voladís de fins a 1 m amplada amb baranes i sòcol
  - Línia per a subjecció de cinturons de seguretat
  - Passadís de protecció front a caigudes d'objectes, amb sostre i laterals coberts
  - Marquesines de protecció front a caigudes d'objectes, amb estructura i plataforma
  - Protecció front a despreniments del terreny, a mitja vessant, amb estacada i malla
  - Protecció de caigudes dins de rases amb terres deixades a la vora
- Proteccions puntual front a caigudes de persones o objectes
  - Plataforma per a càrrega i descàrrega de materials ancorada als sostres
  - Comporta basculant per a càrrega i descàrrega de materials ancorada als sostres
  - Topall per a descàrrega de camions en zones d'excavació
  - Anellat per a escales de ma
  - Marquesina de protecció accés aparell elevadors
  - Pont volant metàl·lic amb plataforma de treball en voladís
- Protecció de les zones de treball front els agents atmosfèrics
  - Pantalla de protecció front al vent
  - Cobert amb estructura i vela per a protegir del sol
- Elements de protecció en l'ús de maquinaria
- Proteccions per al treball en zones amb tensió elèctrica

CONDICIONS GENERALS:

Els SPC s'instal·laran, disposaran i utilitzaran de manera que es redueixin els riscos per als treballadors exposats a l'energia fora de control protegides pel SPC, i pels usuaris d'Equip, Màquines o Màquines Eines i/o per tercers, exposats a aquests.

Han d'instal·lar-se i utilitzar-se de forma que no puguin caure, bolcar o desplaçar-se incontroladament , posant en perill la seguretat de persones o bens.

Han d'estar muntats tenint en compte la necessitat d'espai lliure entre els elements mò bils dels SPC i els elements fixos o mòbils del seu entorn. Els treballadors hauran de poder accedir i romandre en condicions de seguretat en tots els llocs necessaris per a utilitzar, ajustar o mantenir els SPC.

Els SPC s'han d'utilitzar només per les operacions i a les condicions indicades pel projectista i el fabricant del mateix. Si les instruccions d'us del fabricant o projectista del SPC indiquen la necessitat d'utilitzar algun EPI per a la realització d'alguna operació relacionada amb aquest, es obligatori utilitzar-lo en fer aquestes operacions.

Quan s'emprin SPC amb elements perillosos accessibles que no puguin ser protegits totalment, s'hauran d'adoptar les precaucions i utilitzar proteccions individuals apropiades per a reduir els riscos als mínims possibles.

Els SPC deixaran d'utilitzar-se si es deterioren, trenquen o pateixen altres circumstàncies que comprometin l'eficàcia de la seva funció.

Quan durant la utilització d'un SPC sigui necessari netejar o retirar residus propers a un element perillós, l'operació haurà de realitzar-se amb els mitjans auxiliars adequats i que garanteixin una distància de seguretat suficient.

BARANES DE PROTECCIÓ:

CERTIFICACIONS ISO 9001 ISO 14001 OHSAS 18001

Protecció provisional dels buits verticals i perí metre de plataformes de treball, susceptibles de permetre la caiguda de persones o objectes des d'una alçada superior a 2 m.
Ha d'estar constituïda per:
- Muntants d'1 m d'alçada sobre el paviment fixats a un element estructural
- Passamans superior horitzontal, a 1 m. d'alçada, sòlidament ancorat al muntant.
- Travesser horitzontal, barra intermitja, o pany de gelosia (tipus xarxa tenis o xarxa electrosoldada), rigiditzat perimetralment, amb una llum màxima de retícula 0,15 m.
- Entornpeu de 15 - 20 cm d'alçada.

El conjunt de la barana de protecció tindrà sò lidament ancorats tots els seus elements entre si i a un element estructural estable, i serà capaç de resistir en el seu conjunt una empenta frontal de 1,5 kN/m.

PROTECCIÓ AMB XARXES I PESCANTS:

El conjunt del sistema està constituït per panys de xarxa de seguretat segons norma EN 1263 - 1, col· locats amb el seu costat menor (7 m) en sentit vertical, suportats superiorment per pescants, i subjectats inferiorment al sostre de la planta per sota de la que està en construcció.

Lateralment les xarxes han d'estar unides amb cordó de poliamida de 6 mm de diàmetre.

La xarxa ha de fer una bossa per sota de la planta inferior, per tal que una persona u objecte que caigués no es dones un cop amb l'estructura.

Les cordes de fixació inferiors i superiors han de ser de poliamida d'alta tenacitat, de 12 mm de diàmetre.

La xarxa s'ha de fixar al sostre amb ancoratges encastats al mateix cada 50 cm.

La distància entre els pescants ha de ser la indicada pel fabricant, i de 2,5 m si no existís cap indicació. Han d'estar fixades verticalment a dues plantes inferiors, i a la planta que protegeix, amb peces d'acer encastades als sostres.

PROTECCIONS DE LA CAIGUDES D'OBJECTES DES DE ZONES SUPERIORS:

S'han de protegir els accessos o passos a l' obra, i les zones perimetrals de la mateixa de les possibles caigudes d'objectes des de les plantes superiors o la coberta.

L'estructura de protecció ha de ser adequada a la màxima alçada possible de caiguda d'objectes i al pes màxim previsible d'aquests objectes. L'impacte previst sobre la protecció no haurà de produir una deformació que pugui afectar a les persones que estiguin per sota de la protecció.

2.- CONDICIONS DEL PROCÉS D'EXECUCIÓ

Abans d'utilitzar un SPC es comprovarà que les seves proteccions i condicions d'ús són les adequades al risc que es vol prevenir, i que la seva instal·lació no representa un perill per a tercers.

El muntatge i desmuntatge dels SPC hauran de realitzar-se seguint les instruccions del projectista, fabricant i/o subministrador.

Les eines que es facin servir per al muntatge de SPC hauran de ser de característiques adequades a l'operació a realitzar. La seva utilització i transport no implicarà riscos per a la seguretat dels treballadors.

Les operacions de manteniment, ajustament, desbloqueig, revisió o reparació dels SPC que puguin suposar un perill per a la seguretat dels treballadors es realitzaran després d'haver aturat l'activitat.

Quan la parada no sigui possible, s'adoptaran les mesures necessàries perquè aquestes operacions es realitzin de forma segura o fora de les zones perilloses.

S'ha de portar control del nombre d'utilitzacions i del temps de col·locació dels SPC i dels seus components, per tal de no sobrepassar la seva vida útil, d'acord amb les instruccions del fabricant.

Els SPC que es retirin de servei hauran de romandre amb els seus components d'eficàcia preventiva o hauran de prendre's les mesures necessà ries per a impossibilitar el seu ús.

BARANES DE PROTECCIÓ:

CERTIFICACIONS ISO 9001 ISO 14001 OHSAS 18001

Durant el muntatge i desmuntatge, els operaris hauran d' estar protegits contra les caigudes d'alçada mitjançant proteccions individuals, quan a causa al procés, les baranes perdin la funció de protecció col·lectiva.
PROTECCIÓ AMB XARXES I PESCANTS:
No es pot instal·lar el sistema de xarxes i pescants fins que l'embossament de la xarxa resti a una alç ada de terra suficient per tal que en cas de caiguda, la deformació de la xarxa no permeti que el cos caigut toqui al terra (normalment a partir del segon sostre en construcció per sobre del terra).

3.- UNITAT I CRITERIS D'AMIDAMENT

Es mesurarà en les unitats indicades a cada partida d'obra amb els criteris següents:
Totes les unitats d'obra inclouen en el seu preu el seu muntatge, el manteniment en condicions d'us segures du rant tot el temps que l'obra les necessiti, i el seu desmuntatge i transport al lloc d'aplec si son reutilitzables, o fins a l'abocador si no es poden tornar a utilitzar.

4.- NORMATIVA DE COMPLIMENT OBLIGATORI

Real Decreto 1215/1997, de 18 de julio por el que se establecen las disposiciones mínimas de seguridad y salud para la utilización por los trabajadores de los equipos de trabajo.
Real Decreto 1435/1992, de 27 de noviembre, por el que se dictan las disposiciones de aplicación de la directiva del consejo 89/392/CEE, relativa a la aproximación de las legislaciones de los estados miembros sobre máquinas.
Real Decreto 1627/1997, de 24 de octubre, por el que se establecen disposiciones mínimas de seguridad y de salud en las obras de construcción.
Real Decreto 56/1995, de 20 de enero, por el que se modifica el Real Decreto 1435/1992, de 27 de noviembre, relativo a las disposiciones de aplicación de la directiva del consejo 89/392/CEE, sobre máquinas.
Real Decreto 486/1997, de 14 de abril, por el que se establecen las disposiciones mínimas de seguridad y salud en los lugares de trabajo.
Orden de 9 de marzo de 1971 por la que se aprueba la Ordenanza General de Seguridad e Higiene en el Trabajo.
Orden de 28 de agosto de 1970 (trabajo) por la que se aprueba la Ordenanza de Trabajo de la Construcción, Vidrio y Cerámica.
Orden de 20 de mayo de 1952, por la que se aprueba el Reglamento de Seguridad e Higiene del trabajo en la indústria de la construcción.
Convenio OIT número 62 de 23 de junio de 1937. Prescripciones de seguridad en la indústria de la edificación
UNE-EN 1263-2:2004 Redes de seguridad. Parte 2: Requisitos de seguridad para los límites de instalación.

CERTIFICACIONS ISO 9001 ISO 14001 OHSAS 18001

K - PARTIDES D'OBRA DE REHABILITACIÓ-RESTAURACIÓ D'EDI
K2 - DEMOLICIONS, ENDERROCS, MOVIMENTS DE TERRES I GESTIÓ DE RESIDUS
K21 - ENDERROCS, ARRENCADES, REPICATS I DESMUNTATGES
K218 - DESMUNTATGES, ARRENCADES I REPICATS DE REVESTIMENTS

0.- ELEMENTS QUE CONTEMPLA EL PLEC

K2182231,K2182301.

1.- DEFINICIÓ I CONDICIONS DE LES PARTIDES D'OBRA EXECUTADES

Enderroc, arrencada, repicat o desmuntatge de revestiments de paraments verticals o horitzontals, amb càrrega manual i mecànica sobre camió, o aplec per a posterior reutilització.
L'enderroc, el repicat i l'arrencada, pressuposen que el material resultant no te cap utilitat i serà transportat a un abocador.
El desmuntatge pressuposa que part o tot el material resultant tindrà una utilitat posterior, i ha de ser netejat, classificat, identificat amb marques que siguin reconeixibles amb posterioritat, i, si cal, croquitzada la seva posició original.
S'han considerat les unitats d'obra següents:
- Repicat superficial d'element de pedra natural, d'arrebossat, d'enguixat, o d'estucat amb mitjans manuals i càrrega manual de runa sobre camió o contenidor
- Arrencada d'enrajolat o d'aplacat, en parament vertical, amb mitjans manuals i càrrega manual de runa sobre camió o contenidor
- Enderroc de cel ras, o cel ras i de les instal·lacions existents al seu interior , amb mitjans manuals i càrrega manual de runa sobre camió o contenidor
- Desmuntatge d'aplacat, amb mitjans manuals, neteja i aplec de materials per a la seva reutilització i carrega de runa sobre camió o contenidor
- Arrencada d'escopidor o coronament metàl·lic, ceràmic o de pedra amb mitjans manuals i càrrega manual de runa sobre camió o contenidor
- Repicat de morters dels junts de parament de pedra, amb mitjans manuals i carrega de runa sobre camió o contenidor
- Repicat de revoltons, amb mitjans manuals i càrrega manual de runa sobre camió o contenidor
- Rascat de pintura en voltes, amb mitjans manuals i càrrega manual de runa sobre camió o contenidor
- Desmuntatge per a recuperació de rajoles de València sobre paraments, per a la seva posterior restauració i muntatge, amb mitjans manuals, d'una en una, protegint-les amb paper d'arròs, cola natural i paper de bombolles, càrrega manual de runa sobre camió o contenidor
- Enderroc de teginat, amb mitjans manuals i càrrega de runa sobre camió o contenidor
- Desmuntatge de teginat amb mitjans manuals, neteja i aplec de material per a la seva reutilització i carrega de runa sobre camió o contenidor

L'execució de la unitat d'obra inclou les operacions següents:
Enderrocs, repicat o arrencades:
- Preparació de la zona de treball
- Enderroc, repicat o arrencada de l'element amb els mitjans adients
- Tall d'elements metàl·lics, guies, suports, etc.)
- Trossejament i apilada de la runa
- Càrrega de la runa sobre el camió

Desmuntatge:
- Preparació de la zona de treball
- Numeració de les peces i croquis de la seva posició, si cal
- Desmuntatge per parts, i classificació del material

CERTIFICACIONS ISO 9001 ISO 14001 OHSAS 18001

- Neteja de les peces i càrrega per al transport al lloc d'aplec
- Càrrega i transport de la runa a l'abocador

Determinació del grau de dificultat d'intervenció a les unitats d'obra on intervenen restauradors:

- Valorar de 0 a 3 els següents aspectes:
    - Degradació/fragilitat de l'element a tractar
    - Dificultat/complexitat del tractament a realitzar
    - Dificultat d'accès de l'element a tractar
- Sumar aquests factors i assignar el grau de dificultat amb el següent criteri:
    - Suma 0 a 3: Grau de dificultat baix
    - Suma 4 a 6: Grau de dificultat mitjà
    - Suma 7 a 9: Grau de dificultat alt

ENDERROC, REPICAT O ARRENCADA:

Els materials han de quedar suficientment trossejats i apilats per tal de facilitar-ne la càrrega, en funció dels mitjans de què es disposin i de les condicions de transport.

La base del element eliminat no ha d'estar danyada pel procés de treball.

Un cop acabats els treballs, la base ha de quedar neta de restes de material.

DESMUNTATGE:

El material ha d'estar classificat i identificada la seva situació original.

El material ha d'estar emmagatzemat en condicions adients, per tal que no es faci malbé.

Les estructures de fusta han d'estar protegides de la pluja, el sol i les humitats. Han d'estar separades del terra.

2.- CONDICIONS DEL PROCÉS D'EXECUCIÓ

No s'ha de treballar amb pluja, neu o vent superior als 60 km/h.

S'ha de seguir l'ordre de treballs previst a la DT.

S'ha de demolir en general, en ordre invers al que es va seguir per a la seva construcció.

Els elements no estructurals (revestiments, divisions, tancaments, etc.), s'han de demolir abans que els elements resistents als que estiguin units, sense afectar la seva estabilitat.

L'element per a enderrocar no ha d'estar sotmès a l'acció d'elements estructurals que li transmetin càrregues.

Cal verificar en tot moment l'estabilitat dels elements que no es demoleixin.

La part per a enderrocar no ha de tenir instal·lacions en servei (aigua, gas, electricitat, etc.).

S'han de protegir els elements de servei públic que puguin resultar afectats per les obres.

La zona afectada per les obres ha de quedar convenientment senyalitzada.

S'han de senyalar els elements que hagin de conservar-se intactes, segons s'indiqui en la D ocumentació Tècnica o, en el seu defecte, la DF.

Els treballs s'han de fer de manera que molestin el mínim possible als afectats.

S'ha d'evitar la formació de pols, pel que cal regar les parts que s'hagin de demolir i carregar.

Durant els treballs es permet que l'operari treballi sobre l'element si aquest és estable i l'alçària és <= 2 m.

En acabar la jornada no s'han de deixar trams d'obra amb perill d'inestabilitat.

Si es preveuen desplaçaments laterals de l'element, cal apuntalar-lo i protegir-lo per tal d'evitar-ne l'esfondrament.

No s'han de deixar elements en voladiu sense apuntalar.

En cas d'imprevistos (terrenys inundats, olors de gas, etc.) o quan l'enderrocament pugui afectar les construccions veï nes, s'han de suspendre les obres i avisar a la DF.

CERTIFICACIONS ISO 9001 ISO 14001 OHSAS 18001

La runa s'ha d'abocar cap a l'interior del recinte, sense que es produeixin pressions perilloses sobre l'estructura per acumulació de material.
L'operació de càrrega de runa s'ha de fer amb les precaucions necessàries, per tal d'aconseguir les condicions de seguretat suficients.
S'han d'eliminar els elements que puguin entorpir els treballs de retirada i càrrega de runa.

3.- UNITAT I CRITERIS D'AMIDAMENT

ARRENCADA D'ESCOPIDOR O CORONAMENT:
m de llargària realment arrencat, d'acord amb la DT.
ARRENCADA, ENDERROC, O DESMUNTATGE SUPERFICIAL O REPICA T DE REVESTIMENTS DE PARAMENTS, SOSTRES O CELS RASOS:
m2 de superfície realment executat d'acord amb les indicacions de la DT.
DESMUNTATGE DE REVESTIMENT PER PECES:
Unitat d'element realment arrencat o desmuntat segons les especificacions de la DT.

4.- NORMATIVA DE COMPLIMENT OBLIGATORI

* Orden de 10 de febrero de 1975 por la que se aprueba la Norma Tecnológica de la Edificación: NTE-ADD/1975 Acondicionamiento del terreno. Desmontes. Demoliciones

K219 - DESMUNTATGES I ARRENCADES DE PAVIMENTS I SOLERES

0.- ELEMENTS QUE CONTEMPLA EL PLEC

K2192913,K2194621.

1.- DEFINICIÓ I CONDICIONS DE LES PARTIDES D'OBRA EXECUTADES

Demolició d'elements de vialitat, arrencada de paviments o soleres o desmuntatge de paviments.
L'enderroc i l'arrencada, pressuposen que el material resultant no te cap utilitat i serà transportat a un abocador.
El desmuntatge pressuposa que part o tot el material resultant tindrà una utilitat posterior, i ha de ser netejat, classificat, identificat amb marques que siguin reconeixibles amb posterioritat, i, si cal, croquitzada la seva posició original.
S'han considerat els elements següents:
- Vorada col·locada sobre terra o formigó
- Rigola de formigó o de panots col·locats sobre formigó
- Paviment de formigó, panots, llambordins o mescla bituminosa
- Paviment de rajola cerà mica, pedra natural, llambordins o còdols
- Material sintètic i capa d'anivellació
- Terratzo i capa de sorra
- Solera de formigó
- Esglaó
- Revestiment d'esglaó
- Recrescut de morter de ciment
- Sòcol de fusta, ceràmic o de pedra

Determinació del grau de dificultat d'intervenció a les unitats d'obra on intervenen restauradors:
- Valorar de 0 a 3 els següents aspectes:
    - Degradació/fragilitat de l'element a tractar
    - Dificultat/complexitat del tractament a realitzar

CERTIFICACIONS ISO 9001 ISO 14001 OHSAS 18001

- Dificultat d'accès de l'element a tractar

- Sumar aquests factors i assignar el grau de dificultat amb el següent criteri:
  - Suma 0 a 3: Grau de dificultat baix
  - Suma 4 a 6: Grau de dificultat mitjà
  - Suma 7 a 9: Grau de dificultat alt

L'execució de la unitat d'obra inclou les operacions següents:
Enderrocs o arrencades:
- Preparació de la zona de treball
- Demolició de l'element amb els mitjans adients
- Trossejament i apilada de la runa
- Càrrega de runa sobre camió

Desmuntatge:
- Preparació de la zona de treball
- Numeració de les peces i croquis de la seva posició, si cal
- Desmuntatge per parts, i classificació del material
- Neteja de les peces i càrrega per al transport al lloc d'aplec
- Càrrega i transport de la runa a l'abocador

CONDICIONS GENERALS:
Els materials han de quedar suficientment trossejats i apilats per tal de facilitar-ne la càrrega, en funció dels mitjans de què es disposin i de les condicions de transport.
Els materials han de quedar apilats i emmagatzemats en funció de l'ús a que es destinin (transport a abocador, reutilització, eliminació en obra, etc.).
Un cop acabats els treballs, la base ha de quedar neta de restes de material.
DESMUNTATGE:
El material ha d'estar classificat i identificada la seva situació original.
El material ha d'estar emmagatzemat en condicions adients, per tal que no es faci malbé.
Les estructures de fusta han d'estar protegides de la pluja, el sol i les humitats. Han d'estar separades del terra.

2.- CONDICIONS DEL PROCÉS D'EXECUCIÓ

No s'ha de treballar amb pluja, neu o vent superior als 60 km/h.
S'ha de seguir l'ordre de treballs previst a la DT.
El contractista ha d'elaborar un programa de treball que ha de ser aprovat per la DF abans d'iniciar els treballs, on s'ha d'especificar, com a mínim:
- Mètode d'enderroc i fases
- Estabilitat de les construccions en cada fase, apuntalaments necessaris
- Estabilitat i protecció de les construccions i elements de l'entorn i els que s'han de conservar
- Manteniment i substitució provisional dels serveis afectats per els treballs
- Mitjans d'evacuació i especificació de les zones d'abocament dels productes d'enderroc
- Cronograma dels treballs
- Pautes de control i mesures de seguretat i salut

La part per a enderrocar no ha de tenir instal·lacions en servei (aigua, gas, electricitat, etc.).
El paviment no ha de tenir conductes d'instal·lació en servei a la part per arrencar, s'han de desmuntar els aparells d'instal·lació i de mobiliari existents, així com qualsevol element que pugui destorbar la feina.
S'han de protegir els elements de servei públic que puguin resultar afectats per les obres.
La zona afectada per les obres ha de quedar convenientment senyalitzada.
L'execució dels treballs no han de produir desperfectes, molè sties o perjudicar les construccions, bens o persones de l'entorn.
S'ha d'evitar la formació de pols, pel que cal regar les parts que s'hagin de demolir i carregar.

CERTIFICACIONS ISO 9001 ISO 14001 OHSAS 18001

En cas d'imprevistos (terrenys inundats, olors de gas, etc.) o quan l'enderrocament pugui afectar les construccions veï nes, s'han de suspendre les obres i avisar a la DF.
L'operació de càrrega de runa s'ha de fer amb les precaucions necessàries, per tal d'aconseguir les condicions de seguretat suficients.
S'han d'eliminar els elements que puguin entorpir els treballs de retirada i càrrega de runa.
Els materials d'aplec i posterior reaprofitament s'han de situar en una zona amplia i arrecerada.
S'ha de complir la normativa vigent en matè ria mediambiental, de seguretat i salut i d'emmagatzematge i transport de productes de construcció.
ARRENCADA DE PAVIMENTS SITUATS SOBRE SOSTRES:
El paviment s'aixecarà abans de procedir a l'enderroc de l'element resistent en el qual està col·locat, sense afectar la capa de compressió del sostre ni debilitar les voltes, bigues o biguetes.
No es dipositarà runa damunt de les bastides.
No s'acumularà runa en tanques, murs i suports pròpies que hagin de mantenir-se dempeus o d'edificacions i elements aliens a l'enderroc.
No s'acumularà runa amb un pes superior a 100 kg/m2 damunt dels sostres, en cap cas.

3.- UNITAT I CRITERIS D'AMIDAMENT

ENDERROC D'ESGLAÓ, ARRENCADA DE REVESTIMENT D'ESGLAÓ , DE SÒCOL, DE VORADA O RIGOLA:
m de llargària realment enderrocada, segons les especificacions de la DT.
ENDERROC DE SOLERA LLEUGERAMENT ARMADA, ARRENCADA I DESMUNTATGE DE PAVIMENT, ARRENCADA DE RECRESCUT:
m2 de superfície amidada segons les especificacions de la DT.
ENDERROC DE SOLERA DE FORMIGÓ EN MASSA:
m3 de volum amidat segons les especificacions de la DT.

4.- NORMATIVA DE COMPLIMENT OBLIGATORI

* Orden de 6 de febrero de 1976 por la que se aprueba el Pliego de prescripciones técnicas generales para obras de carreteras y puentes (PG 3/75)
* Orden FOM/1382/2002 de 16 de mayo, por la que se actualizan determinados artículos del pliego de prescripciones técnicas generales para obras de carreteras y puentes relativos a la construcción de explanaciones, drenajes y cimentaciones.
* Orden de 10 de febrero de 1975 por la que se aprueba la Norma Tecnológica de la Edificación: NTE-ADD/1975 Acondicionamiento del terreno. Desmontes. Demoliciones

K8 - REVESTIMENTS
K81 - ARREBOSSATS, ENGUIXATS I ELEMENTS DE GUIX
K811 - ARREBOSSATS

0.- ELEMENTS QUE CONTEMPLA EL PLEC

K81126K2,K81136K2,K81136L2.

1.- DEFINICIÓ I CONDICIONS DE LES PARTIDES D'OBRA EXECUTADES

Arrebossats realitzats amb morter de ciment, morter de calç, morter mixt o morter porós drenant, aplicats en paraments horitzontals o verticals, interiors o exteriors i formació d'arestes amb morter de ciment mixt o pasta de ciment ràpid.

CERTIFICACIONS ISO 9001 ISO 14001 OHSAS 18001

S'han considerat els tipus següents:
- Arrebossat esquerdejat
- Arrebossat a bona vista
- Arrebossat reglejat

L'execució de la unitat d'obra inclou les operacions següents:
Arrebossat esquerdejat:
- Neteja i preparació de la superfície de suport
- Aplicació del revestiment
- Cura del morter

Arrebossat a bona vista o arrebossat reglejat:
- Neteja i preparació de la superfície de suport
- Execució de les mestres
- Aplicació del revestiment
- Acabat de la superfície
- Cura del morter
- Repassos i neteja final

ARREBOSSAT:
Ha de quedar ben adherit al suport.
El revestiment exterior ha de tenir junts de dilatació. La distància entre junts ha de ser suficient per tal que no s'esquerdi.
S'han de respectar els junts estructurals.
Quan l'acabat és deixat de regle, esquitxat o remolinat sense lliscar, a l'arrebossat acabat no hi ha d'haver esquerdes i ha de tenir una textura uniforme.
Quan l'acabat és remolinat i lliscat, a l'arrebossat acabat no hi ha d'haver pols, ni fissures, forats o d'altres defectes.
Gruix de la capa:
- Arrebossat esquerdejat: <= 1,8 cm
- Arrebossat reglejat o a bona vista: 1,1 cm
- Arrebossat amb morter porós drenant: 2 a 4 cm

Arrebossat reglejat:
- Distància entre mestres: <= 150 cm

Toleràncies d'execució per l'arrebossat:
- Planor:
  - Acabat esquerdejat: ± 10 mm
  - Acabat a bona vista: ± 5 mm
  - Acabat reglejat: ± 3 mm
- Aplomat (parament vertical):
  - Acabat a bona vista: ± 10 mm/planta
  - Acabat reglejat: ± 5 mm/planta
- Nivell (parament horitzontal):
  - Acabat a bona vista: ± 10 mm/planta
  - Acabat reglejat: ± 5 mm/planta

Toleràncies quan l'arrebossat és a bona vista o reglejat:
- Gruix de l'arrebossat: ± 2 mm

2.- CONDICIONS DEL PROCÉS D'EXECUCIÓ

CONDICIONS GENERALS:
S'han d'aturar els treballs quan la temperatura sobrepassi els límits de 5°C i 35°C, la velocitat del vent sigui superior a 50 km/h o plogui. Si, un cop executat el treball, es donen aquestes condicions, s'ha de revisar la feina feta i s'han de refer les parts afectades.
Per a iniciar-ne l'execució en els paraments interiors cal que la coberta s'hagi acabat, p er als paraments situats a l'exterior cal, a més, que funcioni l'evacuació d'aigües.

CERTIFICACIONS ISO 9001 ISO 14001 OHSAS 18001

S'han d'evitar cops i vibracions que puguin afectar el material durant l'adormiment.
ARREBOSSAT:
S'han de col·locar tots els elements que hagin d'anar fixats als paraments i no dificultin l'execució del revestiment.
Els paraments d'aplicació han d'estar sanejats, nets i humits. Si cal, es poden repicar abans.
Quan l'arrebossat és esquerdejat, s'ha d'aplicar llançant amb força el morter contra els paraments.
Quan l'arrebossat és a bona vista, s'han de fer mestres amb el mateix morter a les cantonades i als racons.
Quan l'arrebossat és regl ejat, s'han de fer mestres amb el mateix morter, als paraments, cantonades, racons i voltants d'obertures. Les arestes i les mestres han d'estar ben aplomades.
Quan l'arrebossat és esquitxat, s'ha d'aplicar en dues capes: la primera prement amb força sobre els paraments i la segona esquitxada sobre l'anterior.
Quan l'acabat és deixat de regle o remolinat, s'ha d'aplicar prement amb força sobre els paraments.
El lliscat s'ha d'aplicar quan encara estigui humida la capa d'arrebossat.
Durant l'adormiment s'ha d'humitejar la superfície del morter.
Per a fer assecatges artificials es requereix l'autorització explícita de la DF.
No s'han de fixar elements sobre l'arrebossat fins que hagin passat set dies, com a mínim, o s'hagi adormit.

3.- UNITAT I CRITERIS D'AMIDAMENT

ARREBOSSAT:
m2 de superfície amidada segons les especificacions de la DT.
Amb deducció de la superfície corresponent a obertures d'acord amb els criteris següents:
En paraments verticals:
- Obertures <= 2 m2: No es dedueixen
- Obertures > 2 m2 i <= 4 m2: Es dedueix el 50%
- Obertures > 4 m2: Es dedueix el 100%
En paraments horitzontals:
- Obertures <= 1 m2: No es dedueixen
- Obertures > 1 m2: Es dedueix el 100%
Als forats que no es dedueixin, o que es dedueixin parcialment, l'amidament inclou la feina de fer els retorns, com ara brancals, llindes, etc. En cas de deduir-se el 100% del forat cal amidar també aquests paraments.
Aquests criteris inclouen la neteja dels elements que configuren les obertures, com és ara bastiments que s'hagin embrutat.

4.- NORMATIVA DE COMPLIMENT OBLIGATORI

No hi ha normativa de compliment obligatori.

5.- CONDICIONS DE CONTROL D'EXECUCIÓ I DE L'OBRA ACABADA

CONTROL D'EXECUCIÓ. OPERACIONS DE CONTROL:
Els punts de control més destacables són els següents:
- Inspecció de la superfície sobre la que es realitzarà l'arrebossat.
- Neteja i preparació de la superfície de suport
- Control d'execució de les mestres
- Acabat de la superfície
- Repassos i neteja final
- Inspecció visual de la superfície acabada.

CERTIFICACIONS ISO 9001 ISO 14001 OHSAS 18001

CONTROL DE L'OBRA ACABADA. OPERACIONS DE CONTROL:
Els punts de control més destacables són els següents:
- Repassos i neteja final
- Inspecció visual de la superfície acabada.
CRITERIS DE PRESA DE MOSTRES:
Els controls s'han de realitzar segons les instruccions de la DF.
INTERPRETACIÓ DE RESULTATS I ACTUACIONS EN CAS D'INCOMPLIMENT:
Correcció per part del contractista de les irregularitats observades.

K87 - TRACTAMENTS SUPERFICIALS DE REPARACIÓ I NETEJA
K874 - TRACTAMENTS SUPERFICIALS DE REPARACIÓ I NETEJA D'ELEMENTS D'ACER

0.- ELEMENTS QUE CONTEMPLA EL PLEC

K8741120.

1.- DEFINICIÓ I CONDICIONS DE LES PARTIDES D'OBRA EXECUTADES

Neteja i preparació de superficie d'elements d'acer, amb sistemes diferents, per a aplicar posteriorment els recobriments d'acabat.
S'han considerat els tipus d'unitat d'obra següents:
- Graus de preparació de les superfícies d'acer
- Neteja amb raig de sorra i eliminació d'òxid amb detergent
- Passivat de perfils laminats
L'execució de la unitat d'obra inclou les operacions següents:
Graus de preparació de les superfícies d'acer:
- Rascat manual curós amb rasquetes de metall dur
- Raspallat manual curós amb raspall de filferro
- Eliminació de la pols resultant
- Neteja de la zona de treball i càrrega manual la runa
Neteja amb raig de sorra i detergent:
- Protecció dels elements que no son objecte de la neteja
- Aplicació de raig de sorra
- Aplicació del producte de neteja en successives aplicacions
- Neteja de la zona de treball
Passivat:
- Neteja i preparació de la superfície a tractar
- Aplicació de l'emprimació
- Aplicació del morter en dues capes
GRAUS DE PREPARACIÓ:
Grau St2: La superfície presenta una suau brillantor metàl·lica.
Grau St3: La superfície presenta una clara brillantor metàl·lica.
NETEJA I PREPARACIÓ:
La superfíce ha de quedar neta, sense greixos, òxid ni restes de materials adherits.
PASSIVAT:
El morter ha de cobrir completament la superfície, sense deixar bosses ni porus.
El morter ha d'estar adherit a la base.
Gruix de la capa: >= 0,5 mm, <= 1 mm

2.- CONDICIONS DEL PROCÉS D'EXECUCIÓ

CONDICIONS GENERALS:
S'han d'aturar els treballs en cas de pluja, neu o si la velocitat del vent és superior a 50 km/h.

CERTIFICACIONS ISO 9001 ISO 14001 OHSAS 18001

S'ha de comprovar la compatibilitat del sistema de neteja amb el suport a tractar.
Si s'utilitza projecció de sorra s'han de protegir els elements que no s'han de tractar, i s'ha de fer un sistema de recollida de la sorra projectada.
El sistema d'aplicació del producte s'ha d'escollir d'acord amb les instruccions del fabricant i l'autorització de la DF.
GRAUS DE PREPARACIÓ:
El rascat i el raspallat es realitzarà en una direcció, un cop acabat es repetirà en sentit perpendicular
PASSIVAT:
S'han d'aturar els treballs si es donen les condicions següents:
- Temperatures inferiors a 5°C o superiors a 30°C
- Humitat relativa de l'aire > 60%
Si un cop realitzats els treballs es donen aquestes condicions, s'ha de revisar la feina feta 24 h abans i s'han de refer les parts afectades.
El suport ha d'estar net, sense greixos, olis o restes de ciment.
S'ha d'aplicar una capa d'imprimació per tota la superfície que hagi de quedar en contacte amb el morter.
Si el producte s'aplica en vàries capes, no s'ha d'aplicar una capa si l'anterior no esta completament seca.
El morter s'ha de barrejar seguint les instruccions del fabricant i s'ha d'aplicar abans del temps màxim establert.

3.- UNITAT I CRITERIS D'AMIDAMENT

m2 de superfície realment executada, segons les especificacions de la DT.
Cal considerar el desenvolupament del perímetre.

4.- NORMATIVA DE COMPLIMENT OBLIGATORI

NETEJA I PREPARACIÓ I PASSIVAT:
No hi ha normativa de compliment obligatori.
GRAUS DE PREPARACIÓ:
UNE-EN ISO 8501-1:2008 Preparación de substratos de acero previa a la aplicación de pinturas y productos relacionados. Evaluación visual de la limpieza de las superficies. Parte 1: Grados de óxido y de preparación de substratos de acero no pintados después de eliminar totalmente los recubrimientos anteriores (ISO 8501-1:2007).

K87A - TRACTAMENTS SUPERFICIALS DE REPARACIÓ I NETEJA DE FUSTERIES

0.- ELEMENTS QUE CONTEMPLA EL PLEC

K87A2101.

1.- DEFINICIÓ I CONDICIONS DE LES PARTIDES D'OBRA EXECUTADES

Tractaments superficials de reparació i neteja d'elements de fusta o d' acer, per a aplicar posteriorment els recobriments d'acabat.
S'han considerat els tipus d'unitat d'obra següents:
- Escatat i decapat de pintures i/o vernissos sobre elements de fusta, amb decapant
- Neteja i preparació de suport de fusta, amb mitjans manuals
- Decapat de pintures i òxids sobre elements metàl·lics, amb decapant
- Decapat de pintures i òxids sobre elements metàl·lics, amb raig de sorra i desgreixat amb alcohol
L'execució de la unitat d'obra inclou les operacions següents:
Escatat i decapat amb producte decapant:

CERTIFICACIONS ISO 9001 ISO 14001 OHSAS 18001

- Raspallat dels elements
- Aplicació del producte decapant en successives aplicacions
- Neteja de la zona de treball

Escatat i decapat amb raig de sorra:
- Protecció dels elements que no son objecte de la neteja
- Aplicació de raig de sorra
- Aplicació del producte desengreixant
- Neteja de la zona de treball

Neteja amb mitjans manuals:
- Neteja i preparació de la superfície a tractar
- Neteja de la zona de treball

CONDICIONS GENERALS:
La superfíce ha de quedar neta, sense greixos, òxid ni restes de materials adherits.

2.- CONDICIONS DEL PROCÉS D'EXECUCIÓ

CONDICIONS GENERALS:
S'han d'aturar els treballs en cas de pluja, neu o si la velocitat del vent és superior a 50 km/h.
S'ha de comprovar la compatibilitat del sistema de neteja amb el suport a tractar.
Si s'utilitza projecció de sorra s'han de protegir els elements que no s'han de tractar, i s'ha de fer un sistema de recollida de la sorra projectada.
El sistema d'aplicació del producte s'ha d'escollir d'acord amb les instruccions del fabricant i l'autorització de la DF.
DECAPAT AMB PRODUCTE DECAPANT:
S'han d'aturar els treballs si es donen les condicions següents:
- Temperatures inferiors a 5°C o superiors a 30°C
- Humitat relativa de l'aire > 60%

Si un cop realitzats els treballs es donen aquestes condicions, s'ha de revisar la feina feta 24 h abans i s'han de refer les parts afectades.
Si el producte s'aplica en vàries capes, no s'ha d'aplicar una capa si l'anterior no esta completament seca.

3.- UNITAT I CRITERIS D'AMIDAMENT

FUSTERIA:
m2 de superfície real amidada segons les especificacions de la DT.
Deducció de la superfície corresponent a l'envidrament per a peces amb una superfície envidrada de:
- Més d'un 75% del total: Es dedueix el 50%
- Menys del 75% i més del 50% del total: Es dedueix el 25%
- Menys del 50% del total o amb barretes: No es dedueix

ELEMENTS DE PROTECCIÓ:
m2 de superfície realment executada, segons les especificacions de la DT.

4.- NORMATIVA DE COMPLIMENT OBLIGATORI

NETEJA I PREPARACIÓ I PASSIVAT:
No hi ha normativa de compliment obligatori.

K89 - PINTATS

0.- ELEMENTS QUE CONTEMPLA EL PLEC

CERTIFICACIONS ISO 9001 ISO 14001 OHSAS 18001

K898D620,K894BBJ0,K89A1BB0.

1.- DEFINICIÓ I CONDICIONS DE LES PARTIDES D'OBRA EXECUTADES

Preparació i aplicació d'un recobriment de pintura sobre superfícies de materials diversos mitjançant diferents capes aplicades en obra.
S'han considerat els tipus de superficies següents:
- Superfícies de fusta
- Superfícies metàl·liques (acer, acer galvanitzat, coure)
- Superfícies de ciment, formigó o guix
S'han considerat els elements següents:
- Estructures
- Paraments
- Elements de tancament practicables (portes, finestres, balconeres)
- Elements de protecció (baranes o reixes)
- Elements de calefacció
- Tubs
- Fregat d'òxid, neteja i repintat de reixa o barana
L'execució de la unitat d'obra inclou les operacions següents:
- Preparació de la superfície a pintar, fregat de l'òxid i neteja prèvia si és el cas, amb aplicació de les capes d'emprimació , de protecció o de fons, necessàries i del tipus adequat segons la composició de la pintura d'acabat
- Aplicació successiva, amb els intervals d'assecat, de les capes de pintura d'acabat
CONDICIONS GENERALS:
En el revestiment no hi ha d'haver fissures, bosses ni d'altres defectes.
Ha de tenir el color, la brillantor i la textura uniformes.
A les finestres, balconeres i portes, s'admet que s'hagin protegit totes les cares però que només s'hagin pintat les visibles.
PINTAT A L'ESMALT:
Gruix de la pel·lícula seca del revestiment: >= 125 micres

2.- CONDICIONS DEL PROCÉS D'EXECUCIÓ

CONDICIONS GENERALS:
S'han d'aturar els treballs si es donen les condicions següents:
- Temperatures inferiors a 5°C o superiors a 30°C
- Humitat relativa de l'aire > 60%
- En exteriors: Velocitat del vent > 50 km/h, Pluja
Si un cop realitzats els treballs es donen aquestes condicions, s'ha de revisar la feina feta 24 h abans i s'han de refer les parts afectades.
Les superfícies d'aplicació han de ser netes i sense pols, taques ni greixos.
S'han de corregir i eliminar els possibles defectes del suport amb massilla, segons les instruccions del fabricant.
No es pot pintar sobre suports molt freds ni sobreescalfats.
El sistema d'aplicació del producte s'ha d'escollir d'acord amb les instruccions del fabricant i l'autorització de la DF.
Quan el revestiment estigui format per mes d'una capa, la primera capa s'ha d'aplicar lleugerament diluï da, segons les instruccions del fabricant.
S'han d'evitar els treballs que desprenguin pols o partícules prop de l'àrea a tractar, abans, durant i després de l'aplicació.
No s'admet la utilització de procediments artificials d'assecatge.
SUPERFÍCIES DE FUSTA:
La fusta no ha d'haver estat atacada per fongs o insectes, ni ha de tenir d'altres defectes.

CERTIFICACIONS ISO 9001 ISO 14001 OHSAS 18001

El contingut d'humitat de la fusta, mesurat en diferents punts i a una fondària mínima de 5 mm, ha de ser inferior a un 15% per a coníferes o fustes toves i a un 12% per a frondoses o fustes dures.
S'han d'eliminar els nusos mal adherits i substituir-los per falques de fusta de les mateixes característiques. Els nusos sans que tenen exsudació de resina s'han de tapar amb goma laca.
Abans de l'aplicació de la 1° capa s'han de corregir i eliminar els possibles defectes amb massilla, segons les instruccions del fabricant; passar paper de vidre en la direcció de les vetes i eliminar la pols.
SUPERFÍCIES METÀL·LIQUES (ACER, ACER GALVANITZAT, COURE):
Les superfícies d'aplicació han de ser netes i sense pols, taques, greixos ni òxid.
En superfícies d'acer, s'han d'eliminar les possibles incrustacions de ciment o de calç i s'ha de desgreixar la superfície. Tot seguit s'han d'aplicar les dues capes d'emprimació antioxidant. La segona s'ha de tenyir lleugerament amb pintura.
En el cas d'estructures d'acer s' han de tenir en compte les següents consideracions:
- Abans d'aplicar la capa d'emprimació les superfícies a pintar han d'estar preparades adequadament d' acord amb les normes UNE-EN ISO 8504-1, UNE-EN ISO 8504-2 i UNE-EN ISO 8504-3.
- Si s'aplica més d'una capa s'ha d'utilitzar per a cadascuna un color diferent.
- Després de l'aplicació de la pintura les superfícies s'han de protegir de l'acumulació d'aigua durant un cert temps.
SUPERFÍCIES DE CIMENT, FORMIGÓ O GUIX:
La superfície no ha de tenir fissures ni parts engrunades.
El suport ha d'estar suficientment sec i endurit per tal de garantir una bona adherència. Ha de tenir una humitat inferior al 6% en pes.
S'han de neutralitzar els àlcalis, les eflorescències, les floridures i les sals.
Temps mínim d'assecatge de la superfície abans d'aplicar la pintura:
- Guix: 3 mesos (hivern); 1 mes (estiu)
- Ciment: 1 mes (hivern); 2 setmanes (estiu)
En superfícies de guix, s'ha de verificar l'adherència del lliscat de guix.

3.- UNITAT I CRITERIS D'AMIDAMENT

PINTAT D'ESTRUCTURES, PARAMENTS DE FUSTA O D'ACER O PORTES ENROTLLABLES:
m2 de superfície realment pintada segons les especificacions de la DT.
Cal considerar el desenvolupament del perímetre.
PINTAT DE PARAMENTS DE CIMENT O GUIX:
m2 de superfície real amidada segons les especificacions de la DT.
Amb deducció de la superfície corresponent a obertures d'acord amb els criteris següents:
- Obertures <= 4 m2: No es dedueixen
- Obertures > 4 m: Es dedueix el 100%
Aquests criteris inclouen la superfície dels paraments laterals de l'obertura en una fondària de 30 cm, com a màxim, excepte en el cas d'obertures de més de 4,00 m2, en que aquesta superfície s'ha d' amidar expressament.
Inclouen igualment la neteja dels elements que configuren l'obertura, com ara bastiments que s'hagin embrutat.
PINTAT DE PORTES, FINESTRES I BALCONERES:
m2 de superfície de cada cara del tancament practicable tractat segons les especificacions de la DT amb les deduccions corresponents als envidraments segons els criteris següents:

CERTIFICACIONS ISO 9001 ISO 14001 OHSAS 18001

Deducció de la superfície corresponent a l'envidrament per a peces amb una superfície envidrada de:
- Més d'un 75% del total: Es dedueix el 50%
- Menys del 75% i més del 50% del total: Es dedueix el 25%
- Menys del 50% del total o amb barretes: No es dedueix

En les portes extensibles, la superfície s'ha d'incrementar el 50%
PINTAT D'ELEMENTS DE PROTECCIÓ O ELEMENTS DE CALEFACCIÓ:
m2 de superfície d'una cara, definida pel perímetre de l'element a pintar.
PINTAT DE TUBS O PINTAT O ENVERNISSAT DE PASSAMÀ:
m de llargària amidada segons les especificacions de la DT.

4.- NORMATIVA DE COMPLIMENT OBLIGATORI

PINTAT D'ESTRUCTURES D'ACER:
Real Decreto 314/2006, de 17 de marzo, por el que se aprueba el Código Técnico de la Edificación Parte 2. Documento Básico de Acero DB-SE-A.
PER A LA RESTA D'ELEMENTS:
No hi ha normativa de compliment obligatori.

5.- CONDICIONS DE CONTROL D'EXECUCIÓ I DE L'OBRA ACABADA

CONTROL D'EXECUCIÓ. CRITERIS DE PRESA DE MOSTRES:
Els controls s'han de realitzar segons les instruccions de la DF.
CONTROL D'EXECUCIÓ. INTERPRETACIÓ DE RESULTATS I ACTUACIONS EN CAS D'INCOMPLIMENT:
Correcció per part del contractista de les irregularitats observades.
No es permetrà la continuació dels treballs fins que no estiguin solucionats els errors d'execució.

CERTIFICACIONS ISO 9001 ISO 14001 OHSAS 18001